1	2	3	4	5	6	7	8	9	10	11	12	13	14	15	16

Grupa	Nr rys.	Tytuł rysunku
	1	Zestawienie rysunków
	2	Zestawienie rysunków
	3	Zestawienie rysunków
	4	Zestawienie rysunków
ID	5	Obwody zasilania szafy.
ID	6	Obwody zasilania szafy.
ID	7	Obwody zasilania szafy.
ID	8	Zasilanie pomp P1 i P2.
ID	9	Zasilanie mieszadła M1.
ID	10	Zasilanie urządzeń w pom. technicznym.
ID	11	Zasilanie pompy P3 i mieszadła M2.
ID	12	Zasilanie pompy P6.
ID	13	Zasilanie pompy P4 i mieszadła M3.
ID	14	Zasilanie pompy P7 i mieszadła M4.
ID	15	Zasilanie zasuwy Z1 i pompy PIX P5.
ID	16	Zasilanie zasuwy Z2 i pompy PIX P8.
ID	17	Zasilanie dmuchawy D1.
ID	18	Zasilanie przemiennika GF1.
ID	19	Zasilanie dmuchawy D2.
ID	20	Zasilanie przemiennika GF2.
ID	21	Zasilanie dmuchawy D3.
ID	22	Zasilanie pompy P10.
ID	23	Zasilanie DUF I stacji zlewczej.
ID	24	Zasilanie 230 V obwodów sterowania.
ID	25	Zasilanie 230 V obwodów sterowania.
ID	26	Zasilanie 24V obwodów obiektowych.
ID	27	Zasilanie 24V obwodów sterownika.
ID	28	Sterowanie P1, P2, M1.
ID	29	Sterowanie S1, P9, Z3, P10.
ID	30	Sterowanie P3, M2, P4, M3, P5, ZS1.
ID	31	Sterowanie P6, P7, M4, P8, ZS2.

1	2	3	4	5	6	7	8	9	10	11	12	13	14	15	16

Grupa	Nr rys.	Tytuł rysunku
ID	32	Sterowanie D1.
ID	33	Sterowanie D2.
ID	35	Sterowanie D3.
ID	36	Obwody sterowania miejscowego.
ID	37	Obwody sterowania miejscowego.
ID	38	Obwody sterowania miejscowego.
ID	39	Obwody sterowania miejscowego.
ID	40	Obwody sterowania miejscowego.
ID	41	Sterowanie miejscowe D1, D2, D3
ID	42	Obwody sterowania miejscowego D1, D2, D3.
ID	43	Obwody awarii napędów.
ID	44	Obwody awarii napędów.
ID	45	Obwody awarii napędów.
ID	46	Obwody kontroli zasilania i sterowania miejsc.
ID	47	Kontrola temperatury dmuchaw.
ID	48	Obwody przekaźników sterowania ZS1.
ID	49	Obwody przekaźników sterowania ZS2.
ID	50	Obwody sygnalizatorów poziomu.
ID	51	Obwody sygnalizatorów poziomu.
ID	52	Obwody sygnalizatorów poziomu.
ID	53	Obwody sygnalizatorów poziomu.
ID	54	Obwody wejściowe
ID	55	Obwody wejściowe.
ID	56	Obwody wejściowe
ID	57	Konfiguracja sterownika.
ID	58	Obwody wejściowe sterownika A1.2.
ID	59	Obwody wejściowe sterownika A1.2.
ID	60	Obwody wejściowe sterownika A2.1.
ID	61	Obwody wejściowe sterownika A2.2.
ID	62	Obwody wejściowe sterownika A2.3.
ID	63	Obwody wejściowe sterownika A2.4.

1	2	3	4	5	6	7	8	9	10	11	12	13	14	15	16

Grupa	Nr rys.	Tytuł rysunku
ID	64	Obwody wejściowe sterownika A2.5.
ID	65	Obwody wyjściowe sterownika A1.2.
ID	66	Obwody wyjściowe sterownika A1.2.
ID	67	Obwody wyjściowe sterownika A2.1.
ID	68	Wejścia analogowe sterownika A1.2.
ID	69	Wejścia, wyjścia analogowe sterownika A2.6.
ID	70	Wejścia, wyjścia analogowe sterownika A2.7.
ID	71	Pomiary analogowe poziomów.
ID	72	Pomiar przepływu.
ID	73	Pomiar zawartości tlenu - Reaktor 1.
ID	74	Pomiar zawartości tlenu - Reaktor 2.
ID	75	Obwody wyłącznika awaryjnego.
ID	76	Obwody sygnalizacji alarmowej.
W	78	Widok płyty aparatowej NE5-1
W	79	Widok drzwi NE5-2
W	80	Widok płyty aparatowej NE5-2
W	81	Widok drzwi PR1
W	82	Widok płyty aparatowej PR1
W	83	Widok drzwi PR2
W	84	Widok płyty aparatowej PR2
W	85	Widok drzwi PR3
W	86	Widok płyty aparatowej PR3
W	87	Widok drzwi PR4
W	88	Widok płyty aparatowej PR4
W	89	Widok drzwi PR5
W	90	Widok płyty aparatowej PR5
W	91	Widok drzwi PR6
W	92	Widok płyty aparatowej PR6
M	94	Zestawienie materiałowe PR2
M	95	Zestawienie materiałowe PR3
M	96	Zestawienie materiałowe PR3

1	2	3	4	5	6	7	8	9	10	11	12	13	14	15	16

Grupa	Nr rys.	Tytuł rysunku
M	97	Zestawienie materiałowe PR4
M	98	Zestawienie materiałowe PR4
M	99	Zestawienie materiałowe PR5
M	100	Zestawienie materiałowe PR6
M	101	Zestawienie materiałowe NE5
M	102	Zestawienie materiałowe NE5
M	103	Zestawienie materiałowe NE5
M	104	Zestawienie materiałowe NE5
M	105	Zestawienie materiałowe NE5
M	106	Zestawienie materiałowe NE5
M	107	Zestawienie materiałowe NE5
M	108	Zestawienie materiałowe NE5
M	109	Zestawienie materiałowe NE5
M	110	Zestawienie materiałowe NE5
M	111	Zestawienie materiałowe NE5
M	112	Zestawienie materiałowe NE5
M	113	Zestawienie materiałowe NE5
M	114	Zestawienie materiałowe NE5
M	115	Zestawienie materiałowe NE5

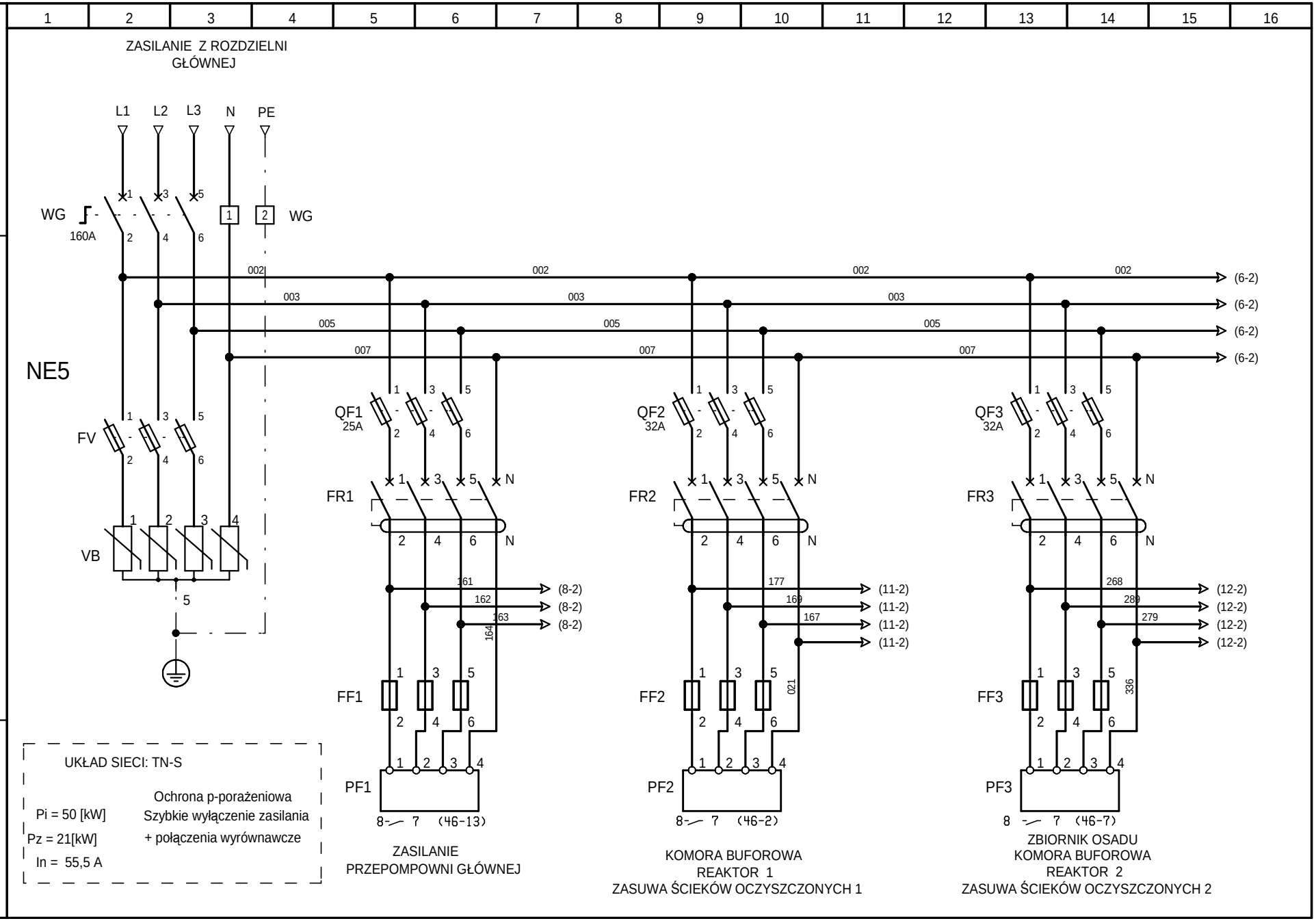

POSTER
Poznań ul.Synów Pułku 26

Oczyszczalnia Ścieków
BARUCHOWO

Tytuł rysunku:
Obwody zasilania szafy.

Projektował:	mgr inż. S. Hajdasz	WKP/0384/PWOE/09	2012-02-29
Opracował:	mgr inż. P. Kina	- - -	2012-02-29
Sprawdził:	inż. Bogdan Ceranka	7131-7132/45/PW/2001	2012-02-29

Nr projektu C-01-12
Typ: NE5
Nr rysunku: 5

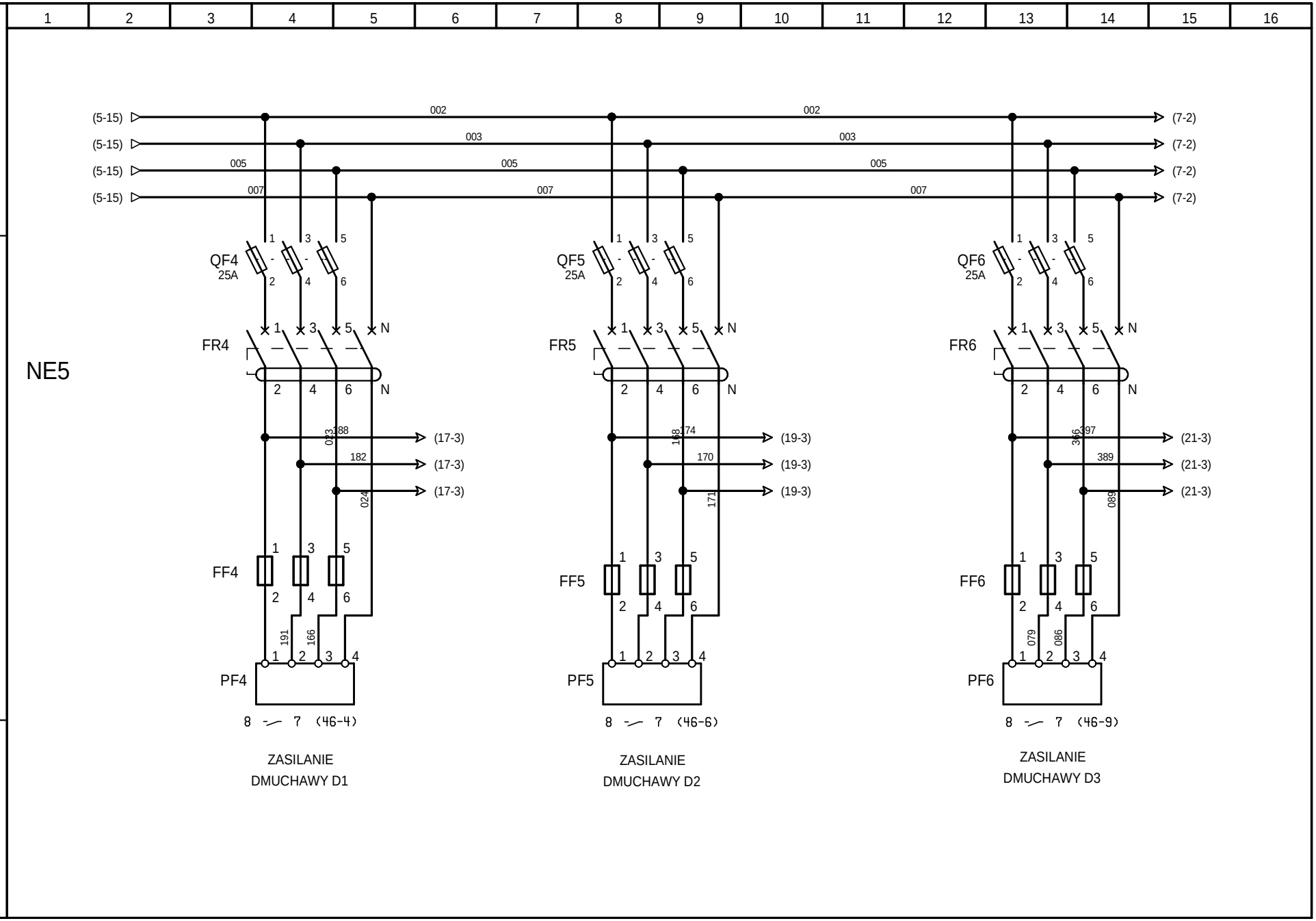

POSTER
Poznań ul.Synów Pułku 26

Oczyszczalnia Ścieków
BARUCHOWO

Tytuł rysunku:
Obwody zasilania szafy.

Projektował:	mgr inż. S. Hajdasz	WKP/0384/PW/OE/09
Opracował:	mgr inż. P. Kina	- - -
Sprawdził:	inż. Bogdan Ceranka	7131-7132/45/PW/2001
	2012-02-29	2012-02-29

Nr projektu C-01-12

Typ: NE5

Nr rysunku: 6

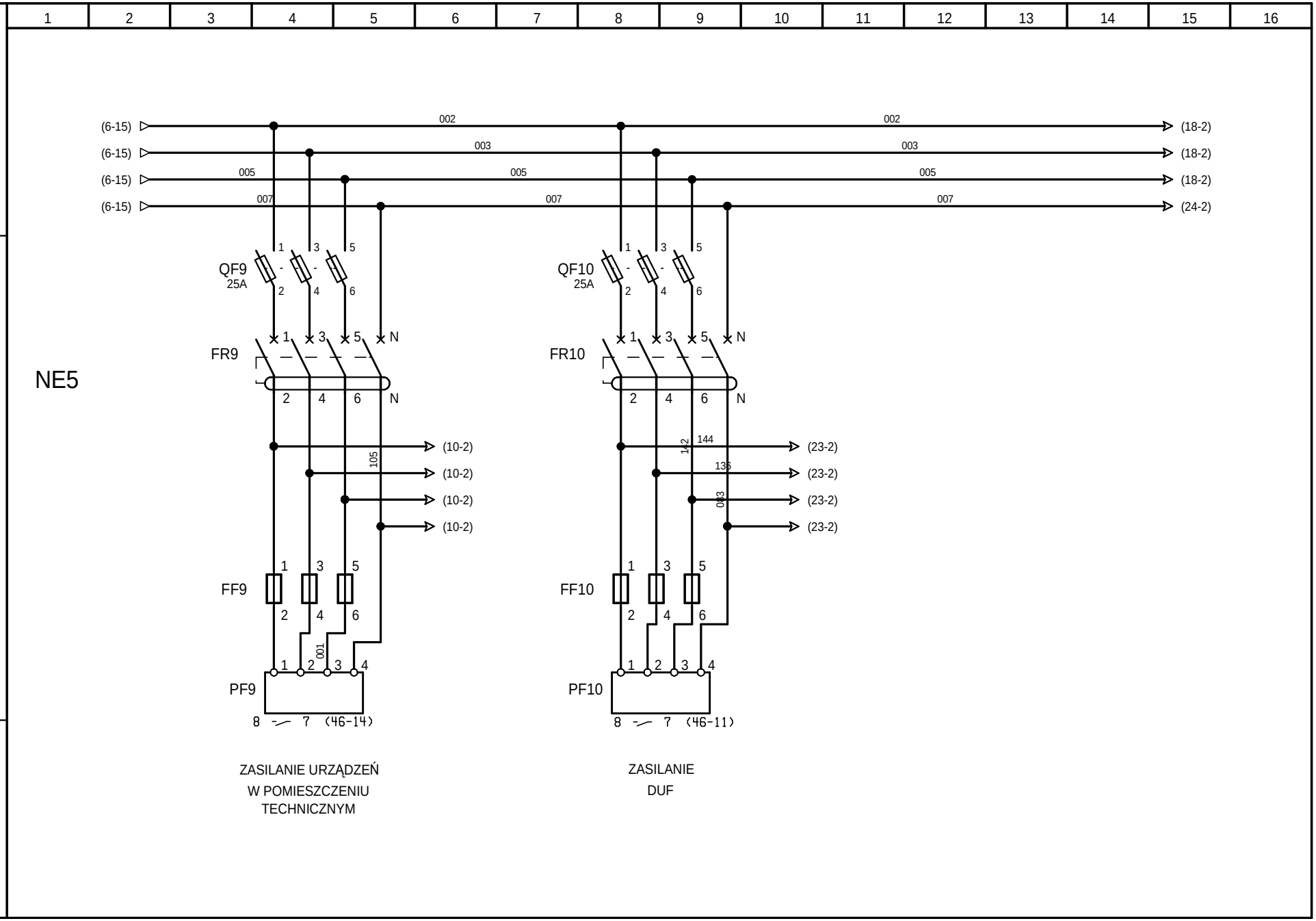

POSTER
Poznań ul.Synów Pułku 26

Oczyszczalnia Ścieków
BARUCHOWO

Tytuł rysunku:
Obwody zasilania szafy.

Projektował:	mgr inż. S. Hajdasz	WKP/0384/PW/OE/09
Opracował:	mgr inż. P. Kina	- - -
Sprawdził:	inż. Bogdan Ceranka	7131-7132/45/PW/2001
	2012-02-29	2012-02-29
	2012-02-29	

Nr projektu C-01-12

Typ: NE5

Nr rysunku: 7

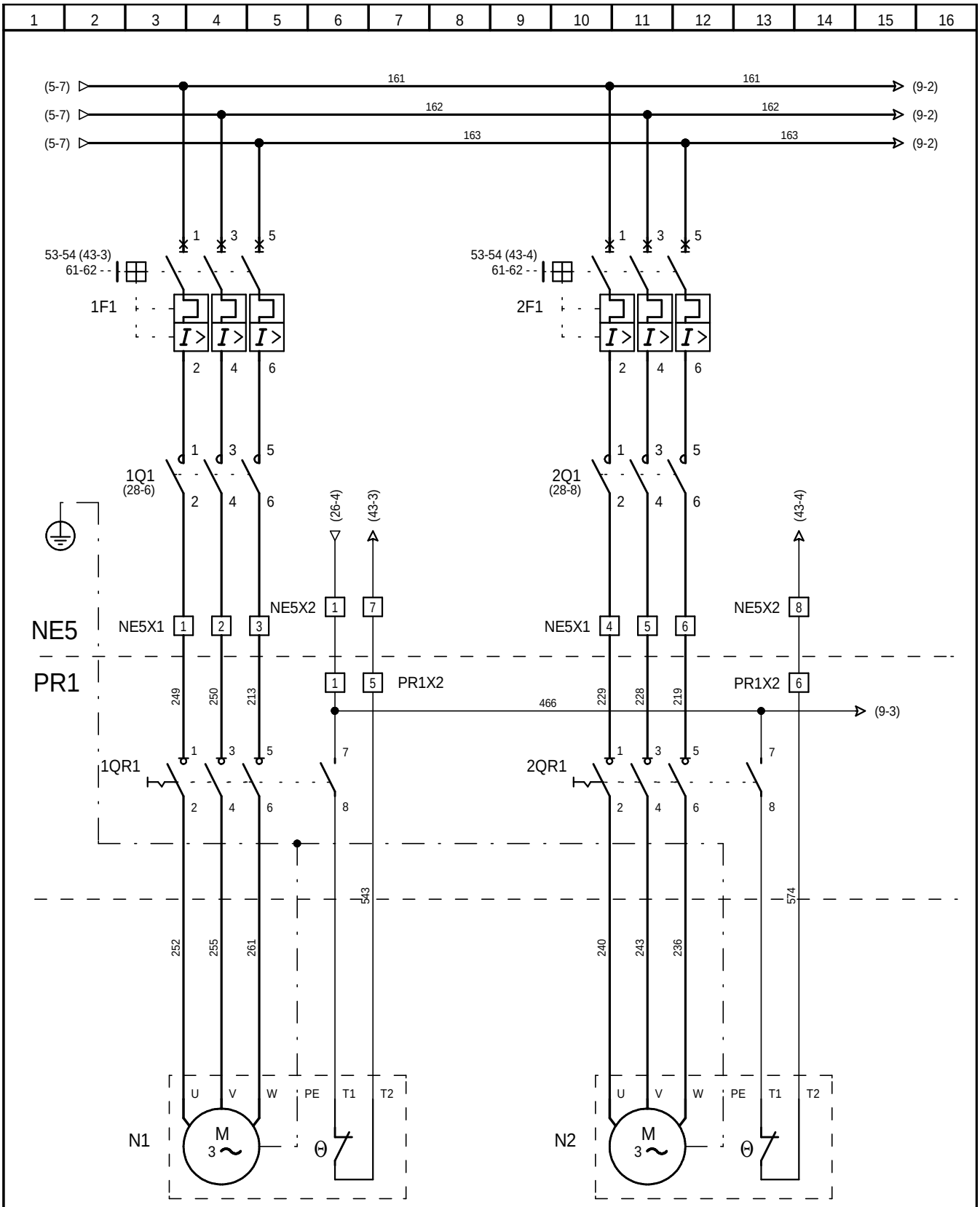

PRZEPOMPOWNIA GŁÓWNA

POMPA P1
3,1 kW ; 6,8 A

POMPA P2
3,1 kW ; 6,8 A

Oczyszczalnia Ścieków BARUCHOWO	Tytuł rysunku: Zasilanie pomp P1 i P2.				Nr projektu: C-01-12
POSTER Poznań ul.Synów Pułku 26	Projektował:	mgr inż. S. Hajdasz	WKP/0384/PWOE/09	2012-02-29	Typ: NE5
	Opracował:	mgr inż. P. Kina	- - -	2012-02-29	Nr rysunku: 8
	Sprawdził:	inż. Bogdan Ceranka	7131-7132/45/PW/2001	2012-02-29	

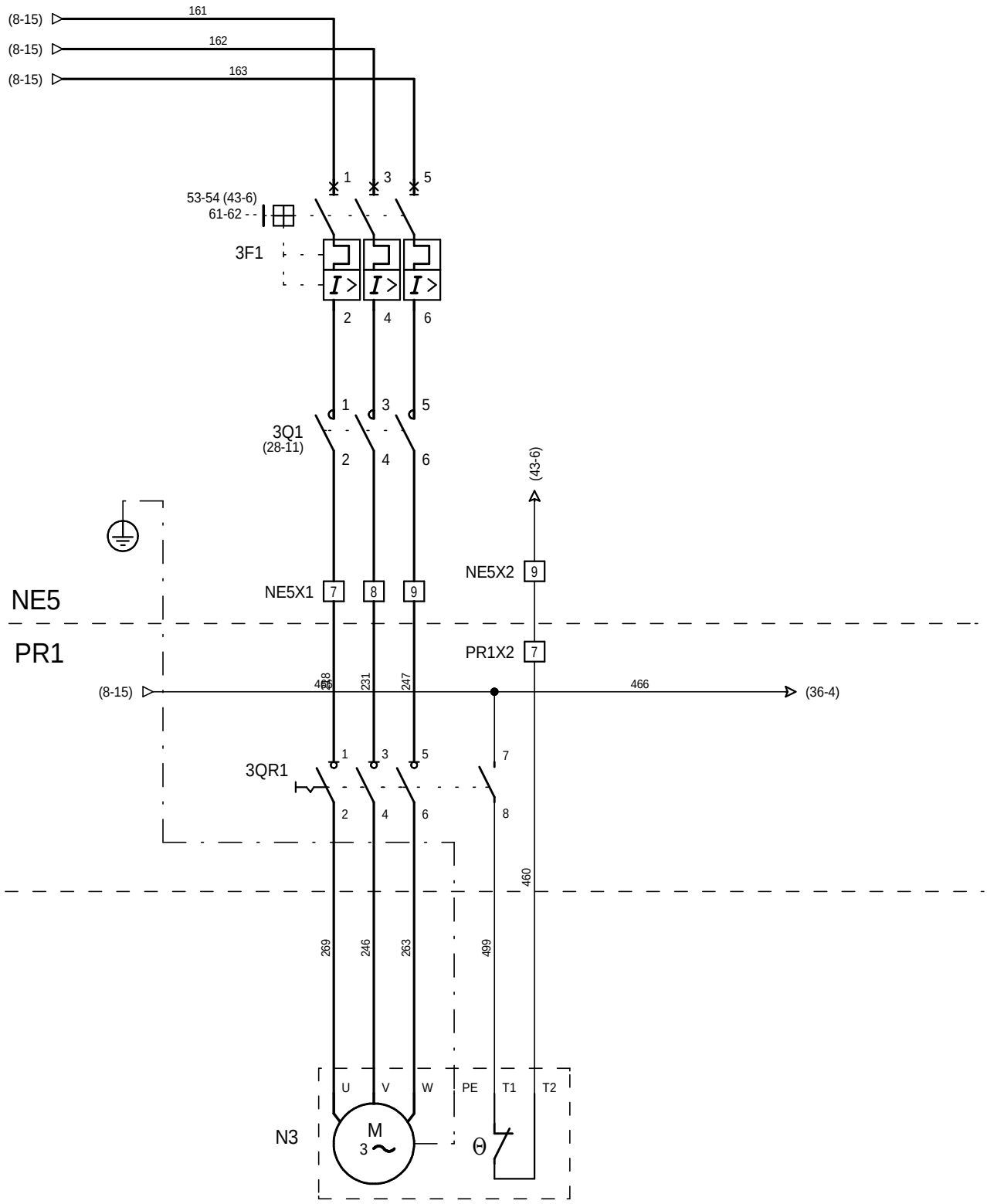

PRZEPOMPOWNIA GŁÓWNA

MIESZADŁO M1

1,5 kW ; 4,4 A

Oczyszczalnia Ścieków BARUCHOWO	Tytuł rysunku: Zasilanie mieszadła M1.					Nr projektu: C-01-12
POSTER Poznań ul.Synów Pułku 26	Projektował:	mgr inż. S. Hajdasz	WKP/0384/PWOE/09		2012-02-29	Typ: NE5
	Opracował:	mgr inż. P. Kina	- - -		2012-02-29	Nr rysunku: 9
	Sprawdził:	inż. Bogdan Ceranka	7131-7132/45/PW/2001		2012-02-29	

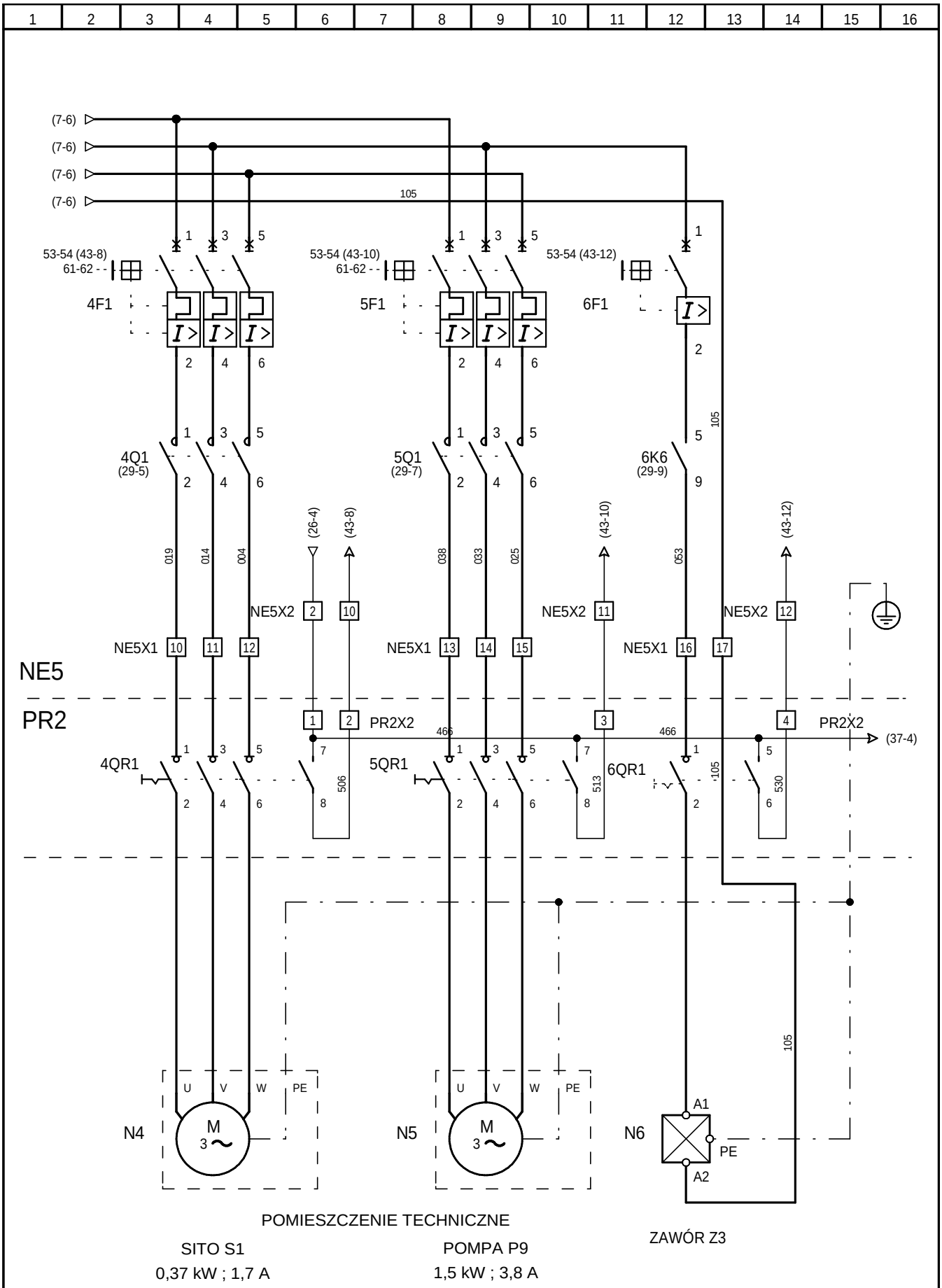

Oczyszczalnia Ścieków BARUCHOWO	Tytuł rysunku: Zasilanie urządzeń w pom. technicznym.					Nr projektu: C-01-12
POSTER Poznań ul.Synów Pułku 26	Projektował:	mgr inż. S. Hajdasz	WKP/0384/PWOE/09		2012-02-29	Typ: NE5
	Opracował:	mgr inż. P. Kina	- - -		2012-02-29	Nr rysunku: 10
	Sprawdził:	inż. Bogdan Ceranka	7131-7132/45/PW/2001		2012-02-29	

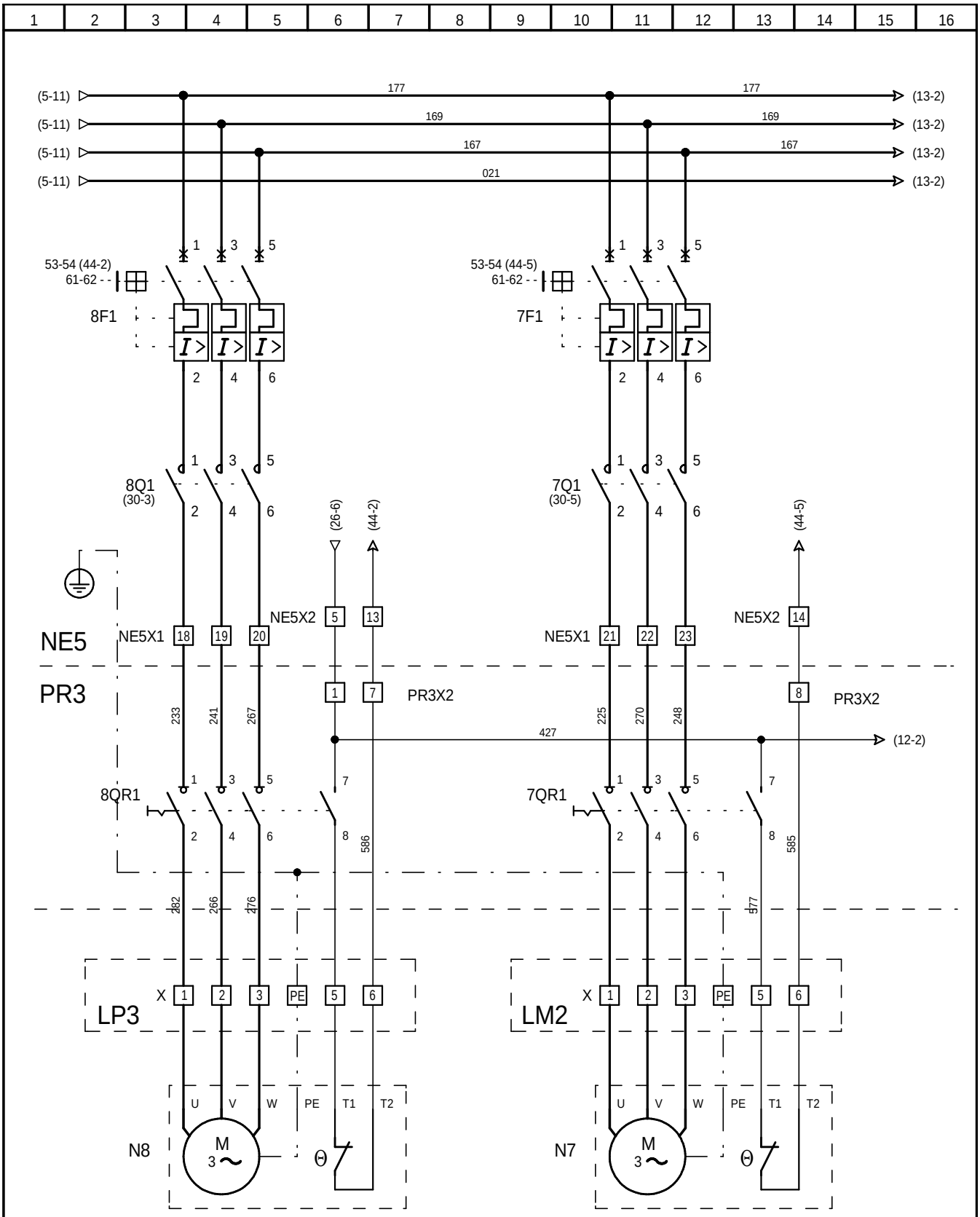

KOMORA BUFOROWA
POMPA P3
1,3 kW ; 2,8 A

KOMORA BUFOROWA
MIESZADŁO M2
1,5 kW ; 4,4 A

Oczyszczalnia Ścieków BARUCHOWO	Tytuł rysunku: Zasilanie pompy P3 i mieszadła M2.				Nr projektu: C-01-12
POSTER Poznań ul.Synów Pułku 26	Projektował:	mgr inż. S. Hajdasz	WKP/0384/PWOE/09	2012-02-29	Typ: NE5
	Opracował:	mgr inż. P. Kina	- - -	2012-02-29	Nr rysunku: 11
	Sprawdził:	inż. Bogdan Ceranka	7131-7132/45/PW/2001	2012-02-29	

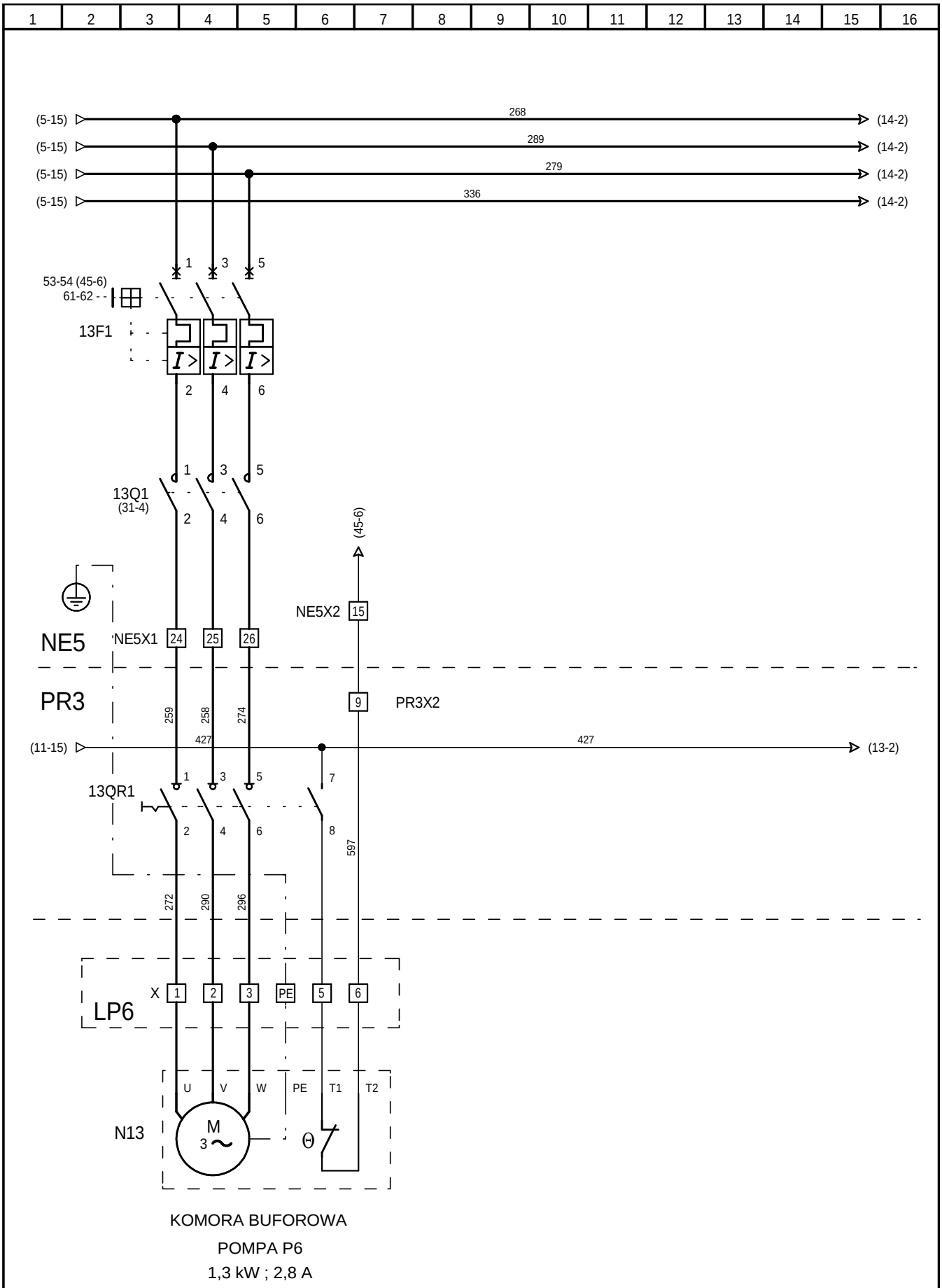

KOMORA BUFOROWA

POMPA P6

1,3 kW ; 2,8 A

Oczyszczalnia Ścieków BARUCHOWO	Tytuł rysunku: Zasilanie pompy P6.					Nr projektu: C-01-12
POSTER Poznań ul.Synów Pułku 26	Projektował:	mgr inż. S. Hajdasz	WKP/0384/PWOE/09		2012-02-29	Typ: NE5
	Opracował:	mgr inż. P. Kina	- - -		2012-02-29	Nr rysunku: 12
	Sprawdził:	inż. Bogdan Ceranka	7131-7132/45/PW/2001		2012-02-29	

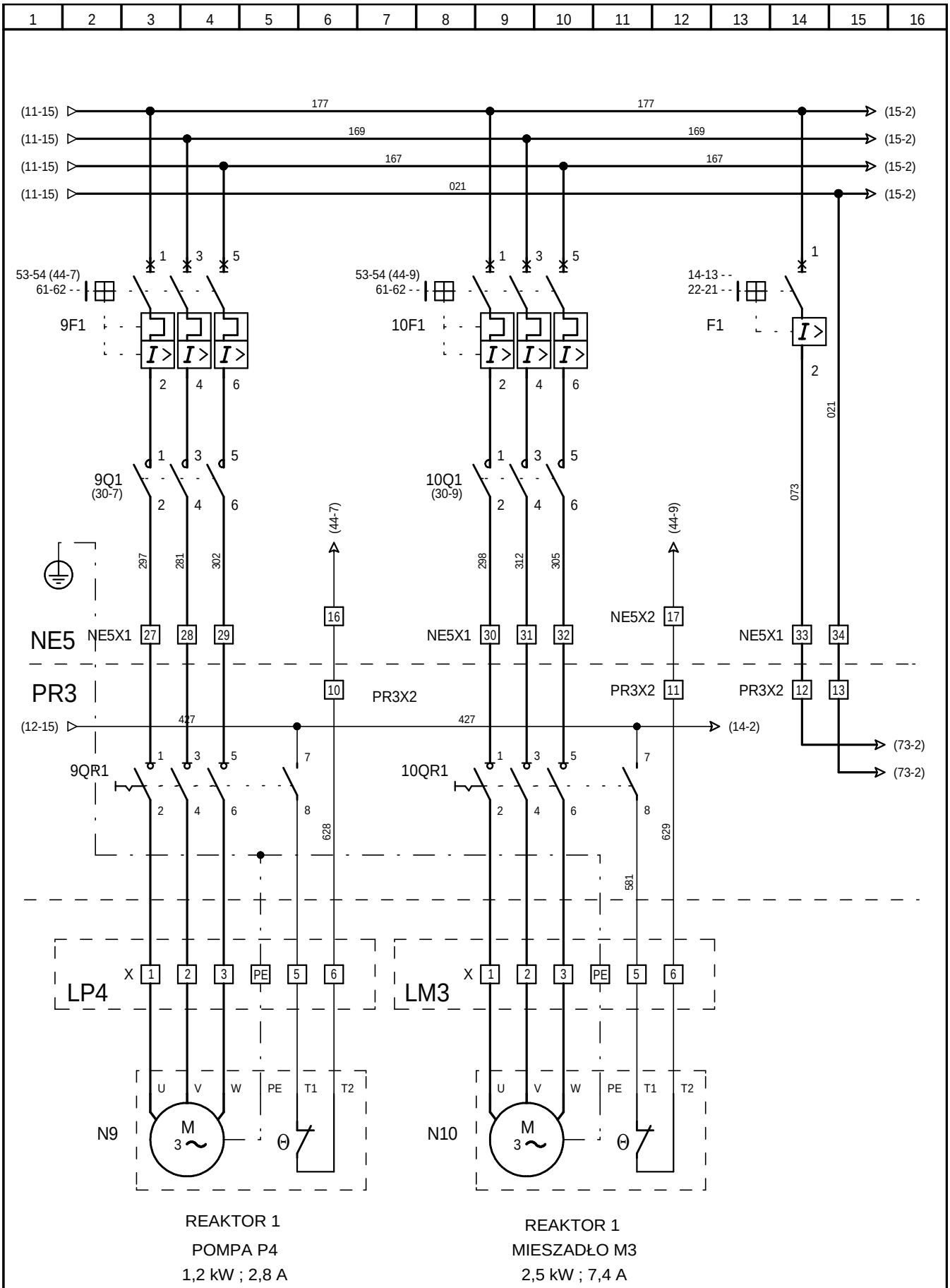

REAKTOR 1
POMPA P4
1,2 kW ; 2,8 A

REAKTOR 1
MIESZADŁO M3
2,5 kW ; 7,4 A

Oczyszczalnia Ścieków BARUCHOWO	Tytuł rysunku: Zasilanie pompy P4 i mieszadła M3.				Nr projektu: C-01-12
POSTER Poznań ul.Synów Pułku 26	Projektował:	mgr inż. S. Hajdasz	WKP/0384/PWOE/09	2012-02-29	Typ: NE5
	Opracował:	mgr inż. P. Kina	- - -	2012-02-29	Nr rysunku: 13
	Sprawdził:	inż. Bogdan Ceranka	7131-7132/45/PW/2001	2012-02-29	

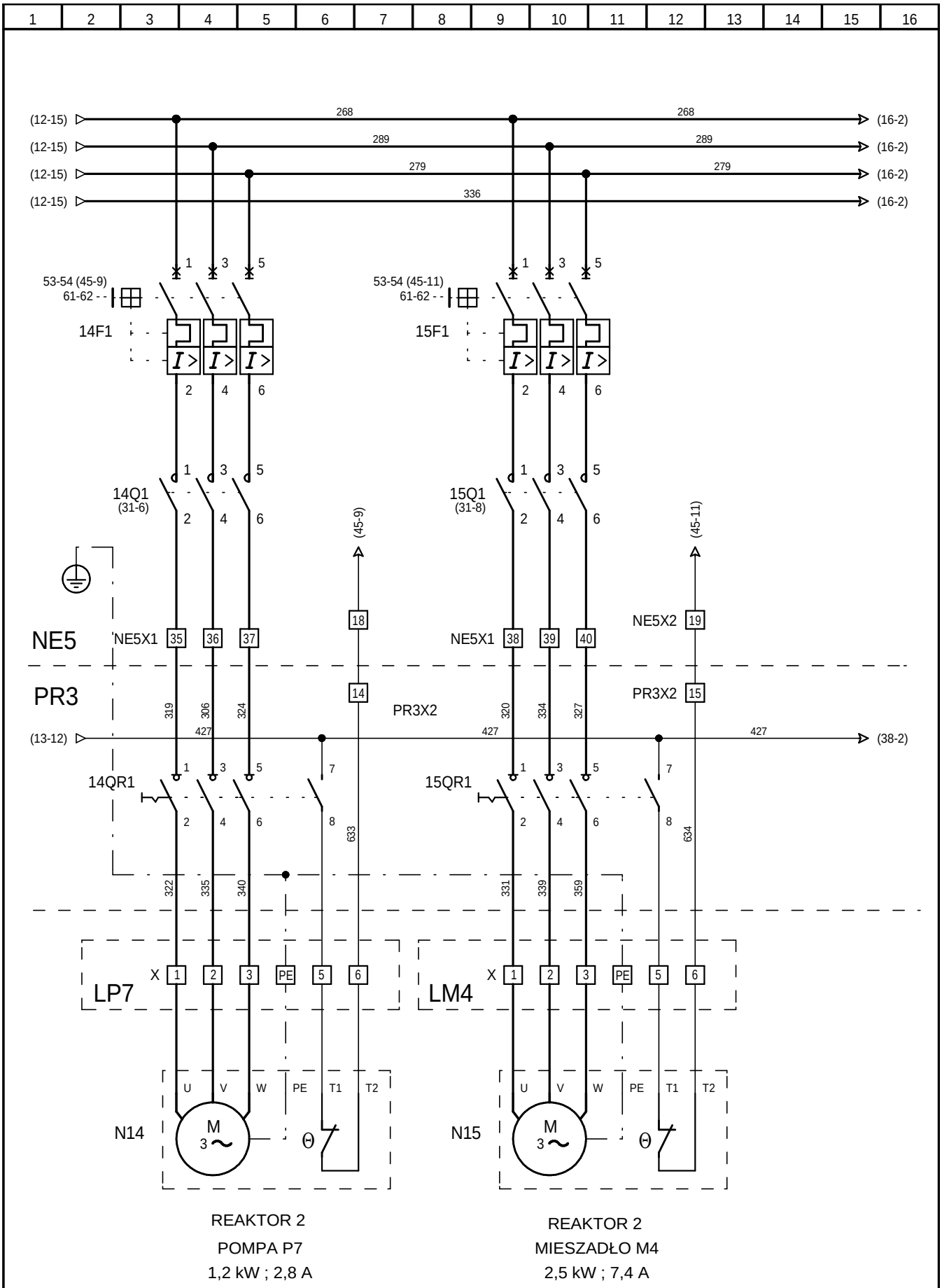

REAKTOR 2
POMPA P7
1,2 kW ; 2,8 A

REAKTOR 2
MIESZADŁO M4
2,5 kW ; 7,4 A

Oczyszczalnia Ścieków BARUCHOWO	Tytuł rysunku: Zasilanie pompy P7 i mieszadła M4.				Nr projektu: C-01-12
POSTER Poznań ul.Synów Pułku 26	Projektował:	mgr inż. S. Hajdasz	WKP/0384/PWOE/09	2012-02-29	Typ: NE5
	Opracował:	mgr inż. P. Kina	- - -	2012-02-29	Nr rysunku: 14
	Sprawdził:	inż. Bogdan Ceranka	7131-7132/45/PW/2001	2012-02-29	

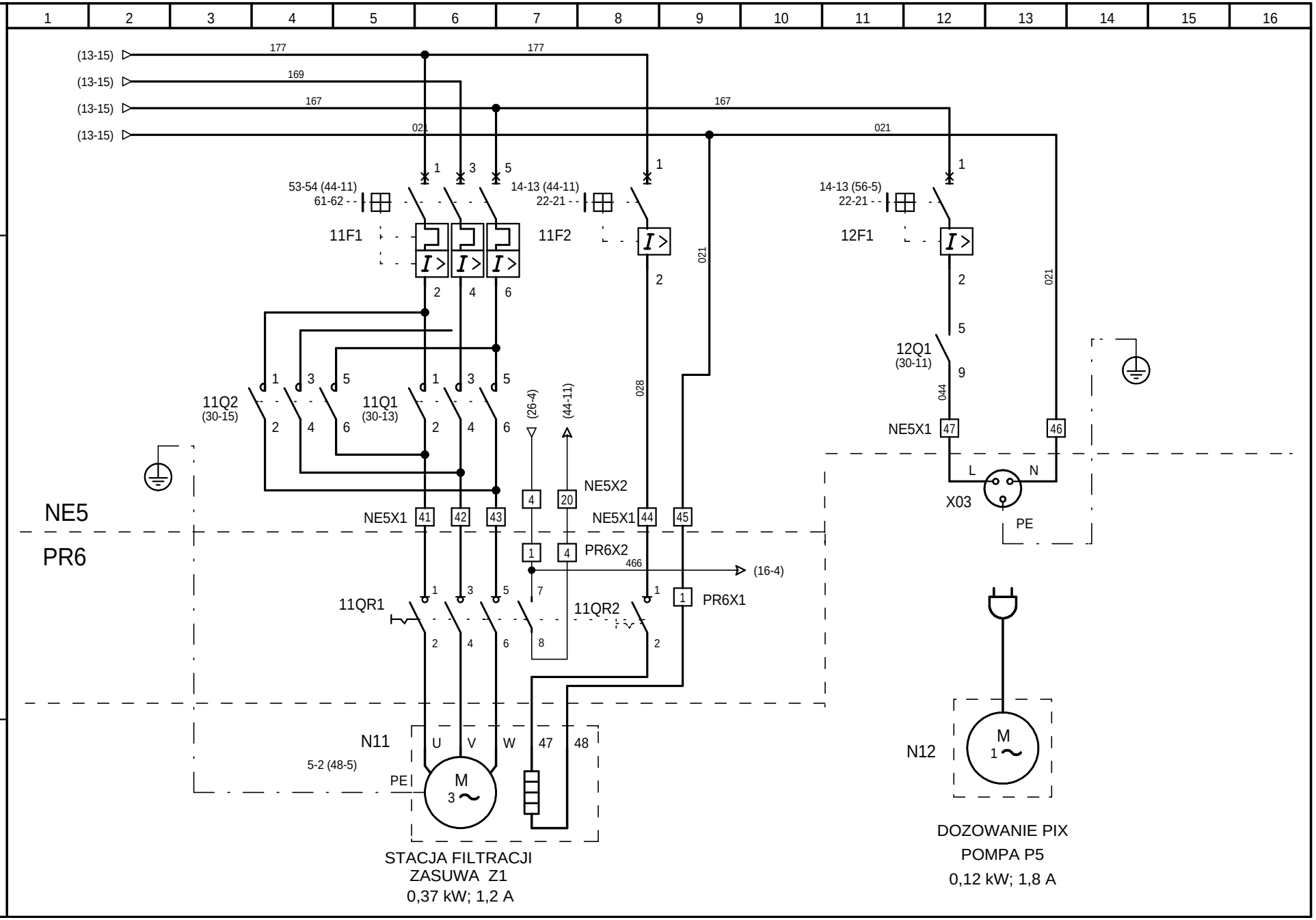

POSTER
Poznań ul.Synów Pułku 26

Oczyszczalnia Ścieków
BARUCHOWO

Tytuł rysunku:
Zasilanie zasuwy Z1 i pompy PIX P5.

Projektował:	mgr inż. S. Hajdasz	WKP/0384/PW/OE/09
Opracował:	mgr inż. P. Kina	- - -
Sprawdził:	inż. Bogdan Ceranka	7131-7132/45/PW/2001
	2012-02-29	2012-02-29
	2012-02-29	2012-02-29

Nr projektu: C-01-12
Typ: NE5
Nr rysunku: 15

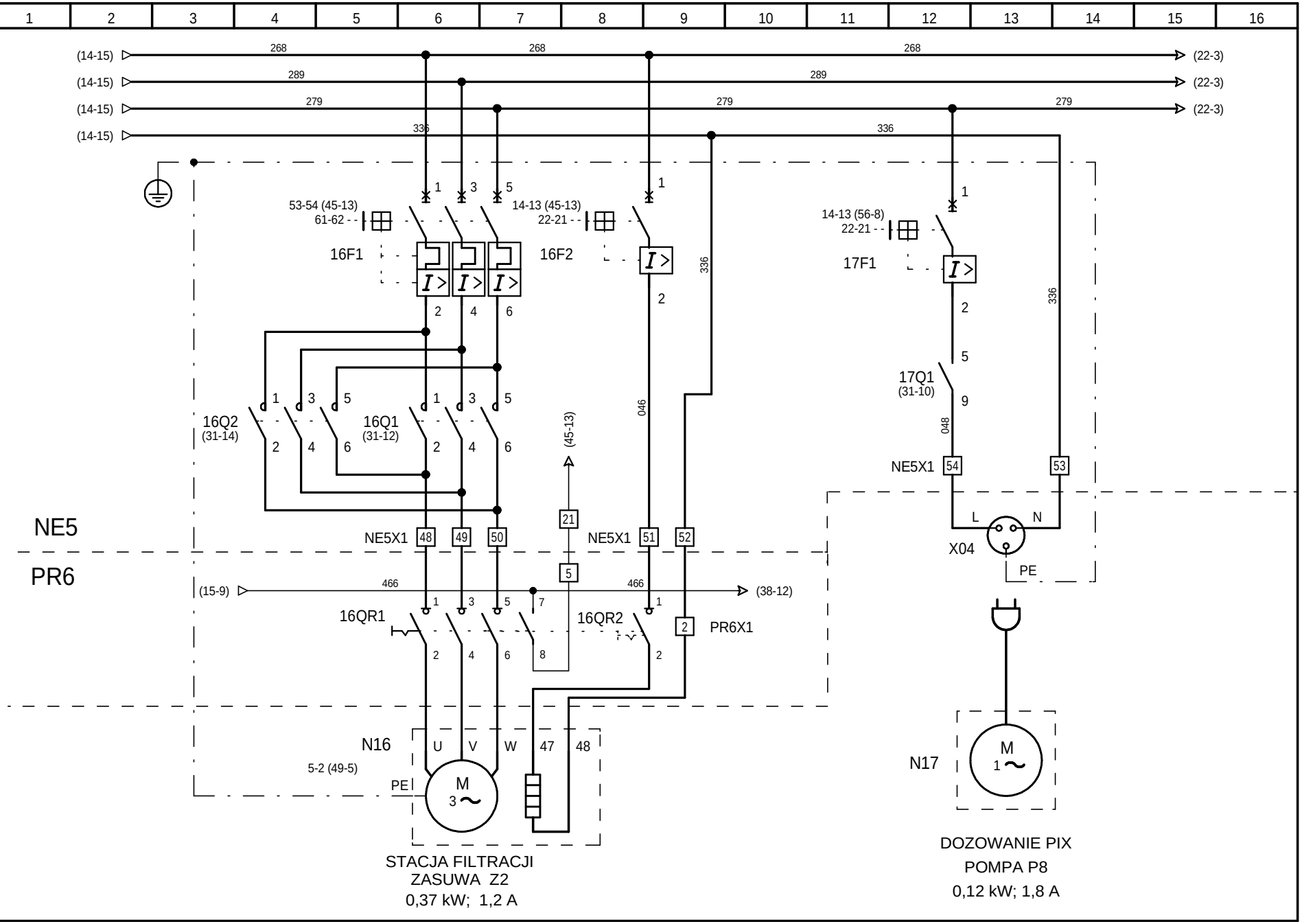

POSTER
Poznań ul.Synów Pułku 26

Oczyszczalnia Ścieków
BARUCHOWO

Tytuł rysunku:
Zasilanie zasuwy Z2 i pompy PIX P8.

Projektował:	mgr inż. S. Hajdasz	WKP/0384/PWOE/09	2012-02-29
Opracował:	mgr inż. P. Kina	- - -	2012-02-29
Sprawdził:	inż. Bogdan Ceranka	7131-7132/45/PW/2001	2012-02-29

Nr projektu: C-01-12
Typ: NE5
Nr rysunku: 16

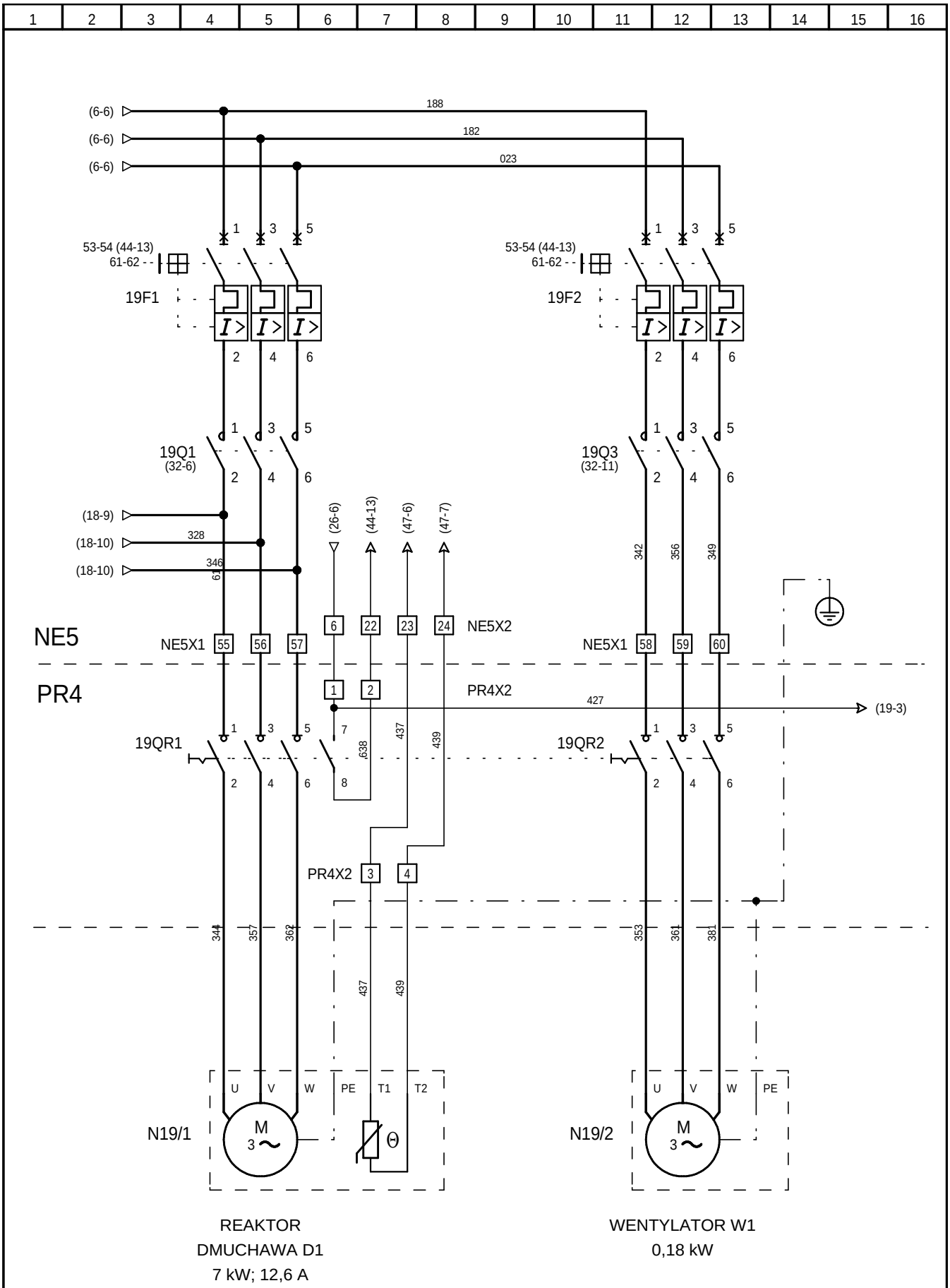

Oczyszczalnia Ścieków BARUCHOWO	Tytuł rysunku: Zasilanie dmuchawy D1.					Nr projektu: C-01-12
POSTER Poznań ul.Synów Pułku 26	Projektował:	mgr inż. S. Hajdasz	WKP/0384/PWOE/09		2012-02-29	Typ: NE5
	Opracował:	mgr inż. P. Kina	- - -		2012-02-29	Nr rysunku: 17
	Sprawdził:	inż. Bogdan Ceranka	7131-7132/45/PW/2001		2012-02-29	

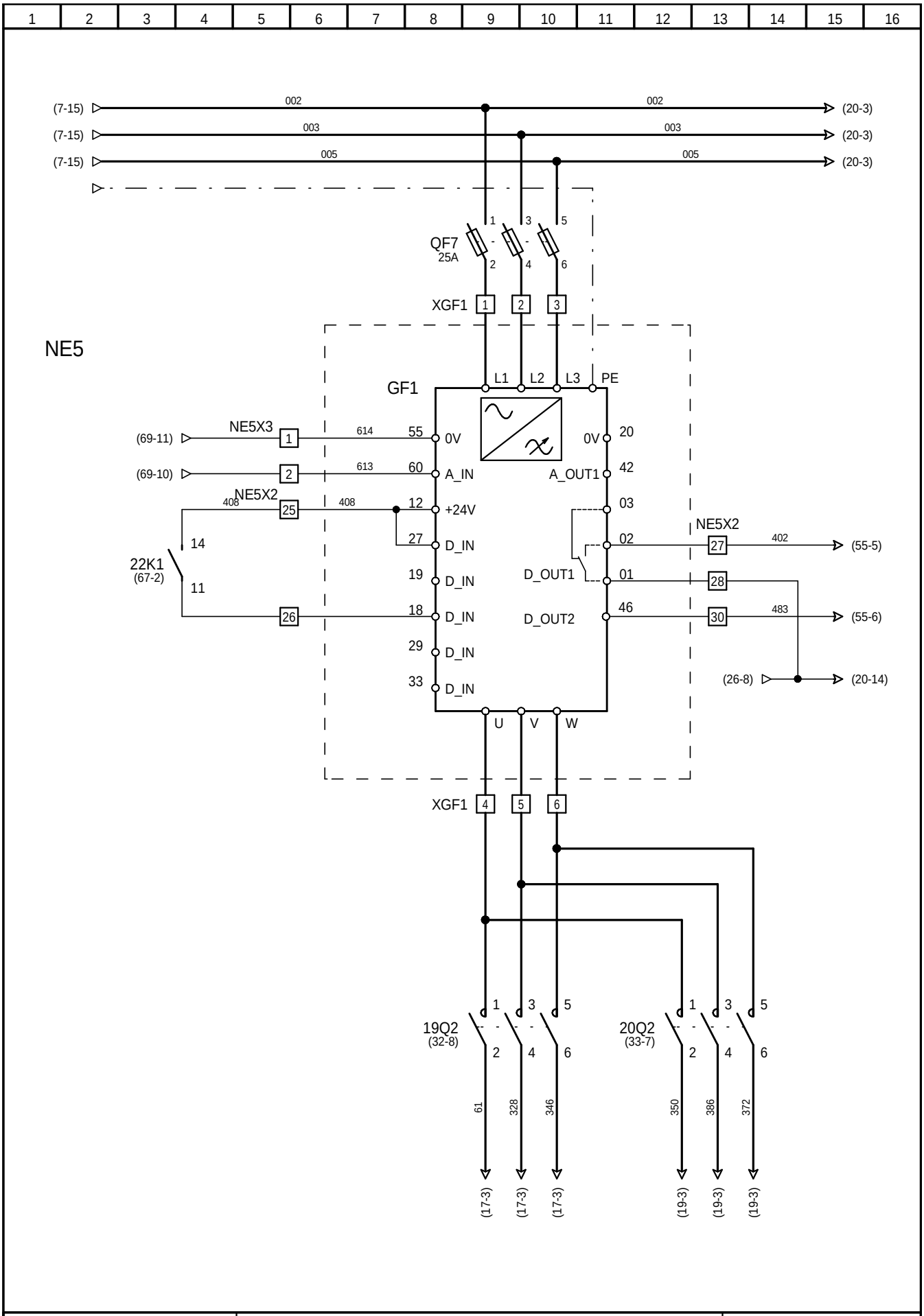

Oczyszczalnia Ścieków BARUCHOWO	Tytuł rysunku: Zasilanie przemiennika GF1.					Nr projektu: C-01-12
POSTER Poznań ul.Synów Pułku 26	Projektował:	mgr inż. S. Hajdasz	WKP/0384/PWOE/09		2012-02-29	Typ: NE5
	Opracował:	mgr inż. P. Kina	- - -		2012-02-29	Nr rysunku: 18
	Sprawdził:	inż. Bogdan Ceranka	7131-7132/45/PW/2001		2012-02-29	

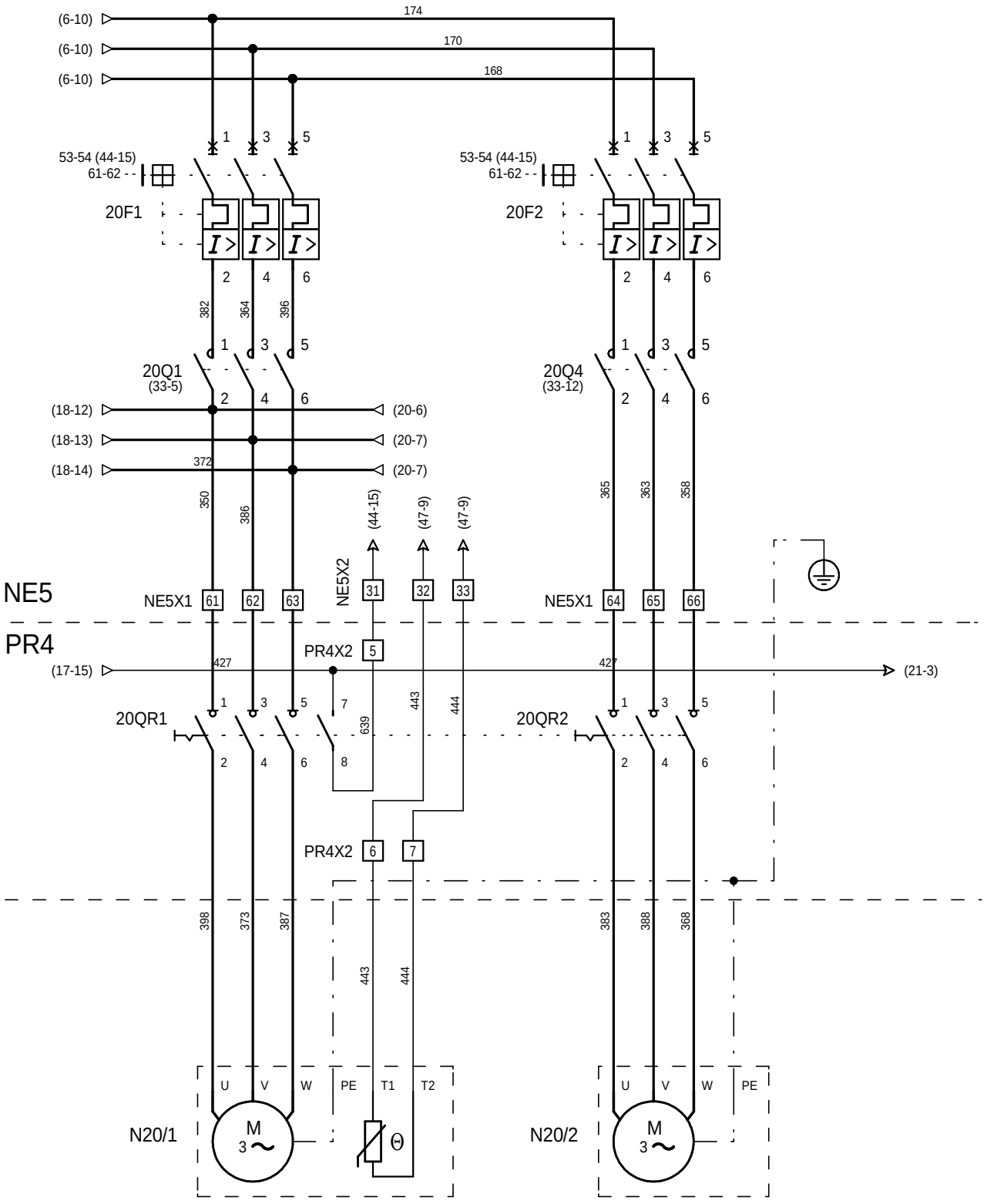

Oczyszczalnia Ścieków BARUCHOWO	Tytuł rysunku: Zasilanie dmuchawy D2.					Nr projektu: C-01-12
POSTER Poznań ul.Synów Pułku 26	Projektował:	mgr inż. S. Hajdasz	WKP/0384/PWOE/09		2012-02-29	Typ: NE5
	Opracował:	mgr inż. P. Kina	- - -		2012-02-29	Nr rysunku: 19
	Sprawdził:	inż. Bogdan Ceranka	7131-7132/45/PW/2001		2012-02-29	

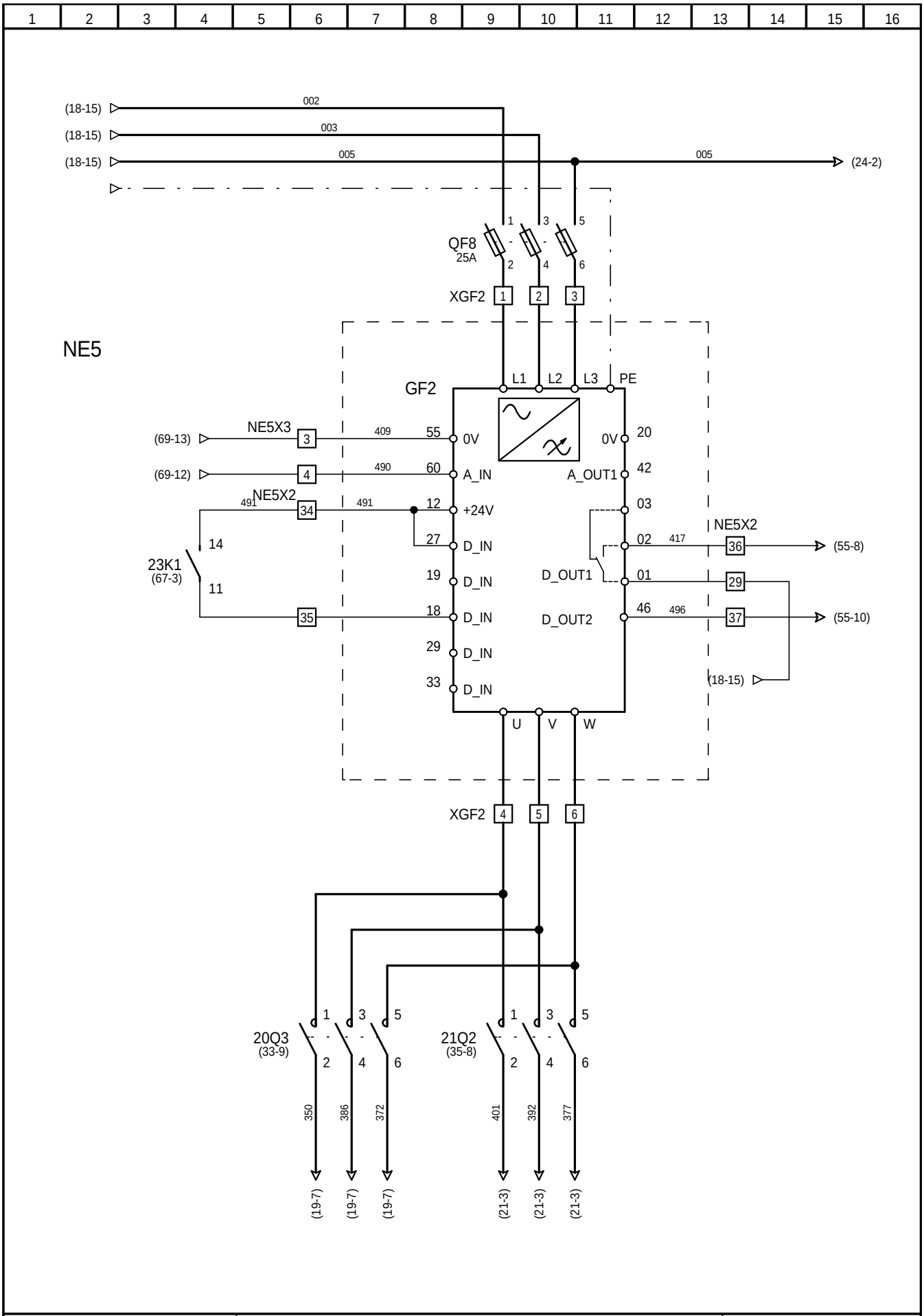

Oczyszczalnia Ścieków BARUCHOWO	Tytuł rysunku: Zasilanie przemiennika GF2.				Nr projektu: C-01-12
POSTER Poznań ul.Synów Pułku 26	Projektował:	mgr inż. S. Hajdasz	WKP/0384/PWOE/09	2012-02-29	Typ: NE5
	Opracował:	mgr inż. P. Kina	- - -	2012-02-29	Nr rysunku: 20
	Sprawdził:	inż. Bogdan Ceranka	7131-7132/45/PW/2001	2012-02-29	

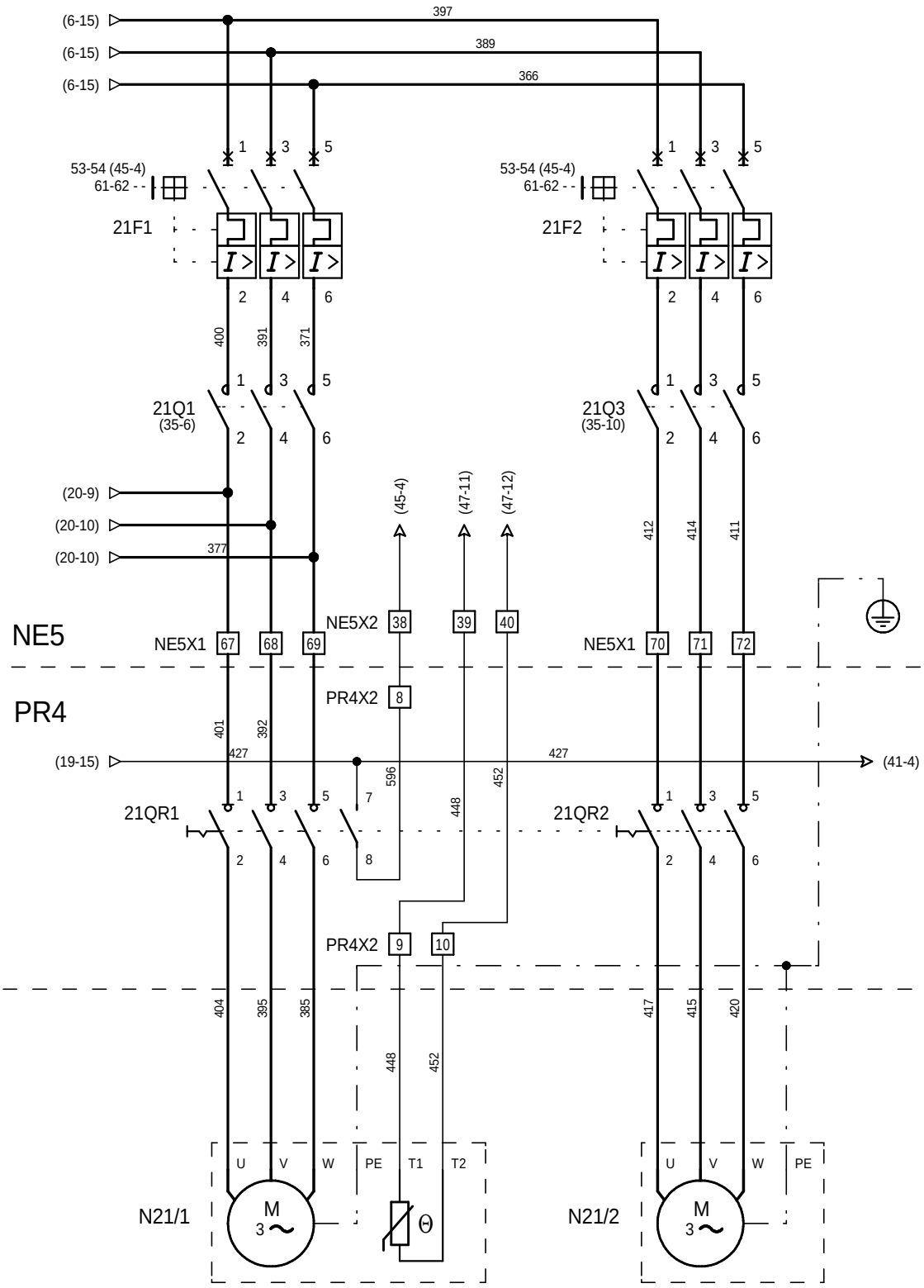

REAKTOR
DMUCHAWA D3
7 kW; 12,6 A

WENTYLATOR W3
0,18 kW

Oczyszczalnia Ścieków BARUCHOWO	Tytuł rysunku: Zasilanie dmuchawy D3.					Nr projektu: C-01-12
POSTER Poznań ul.Synów Pułku 26	Projektował:	mgr inż. S. Hajdasz	WKP/0384/PWOE/09		2012-02-29	Typ: NE5
	Opracował:	mgr inż. P. Kina	- - -		2012-02-29	Nr rysunku: 21
	Sprawdził:	inż. Bogdan Ceranka	7131-7132/45/PW/2001		2012-02-29	

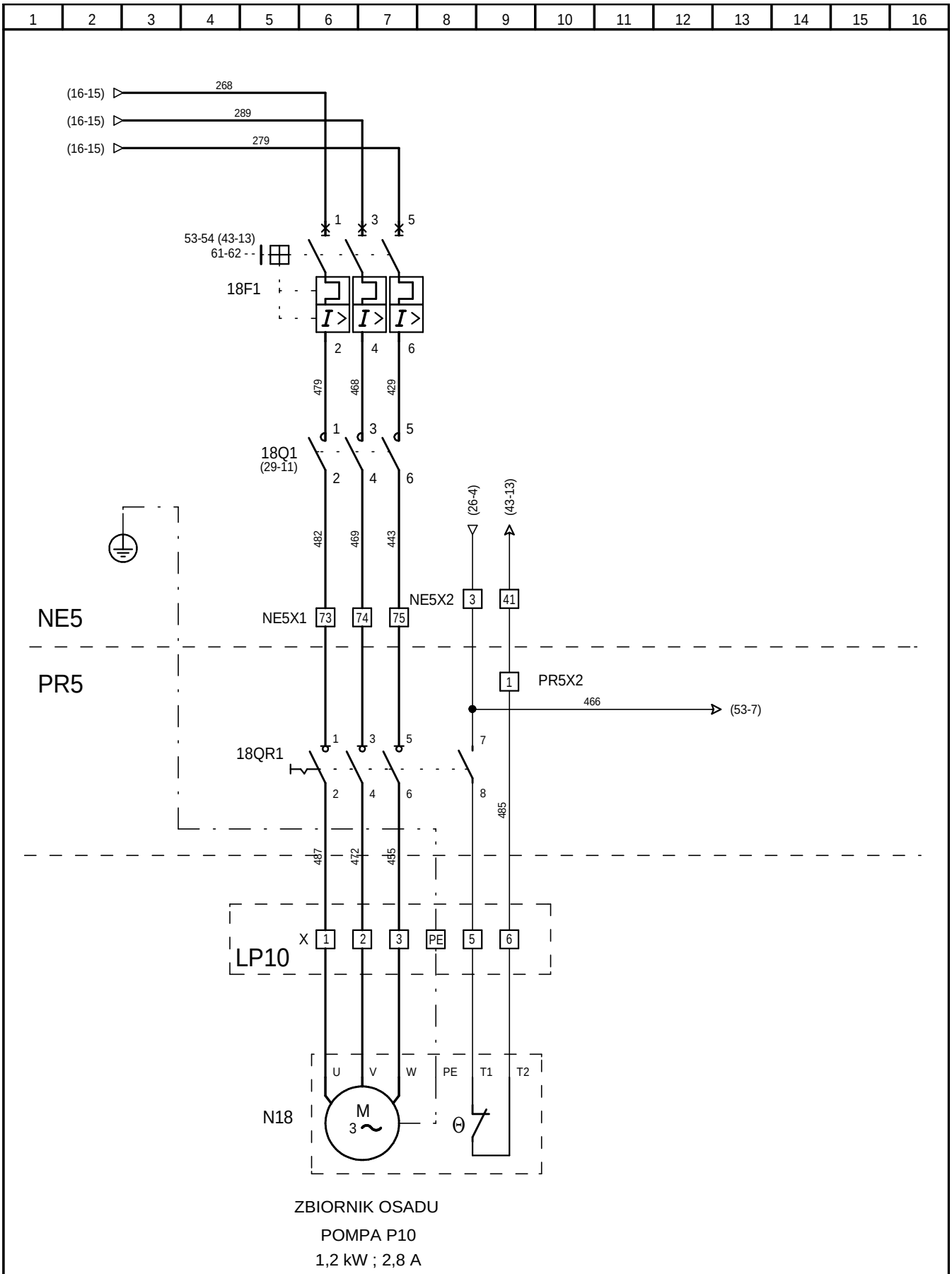

Oczyszczalnia Ścieków BARUCHOWO	Tytuł rysunku: Zasilanie pompy P10.					Nr projektu: C-01-12
POSTER Poznań ul.Synów Pułku 26	Projektował:	mgr inż. S. Hajdasz	WKP/0384/PWOE/09		2012-02-29	Typ: NE5
	Opracował:	mgr inż. P. Kina	- - -		2012-02-29	Nr rysunku: 22
	Sprawdził:	inż. Bogdan Ceranka	7131-7132/45/PW/2001		2012-02-29	

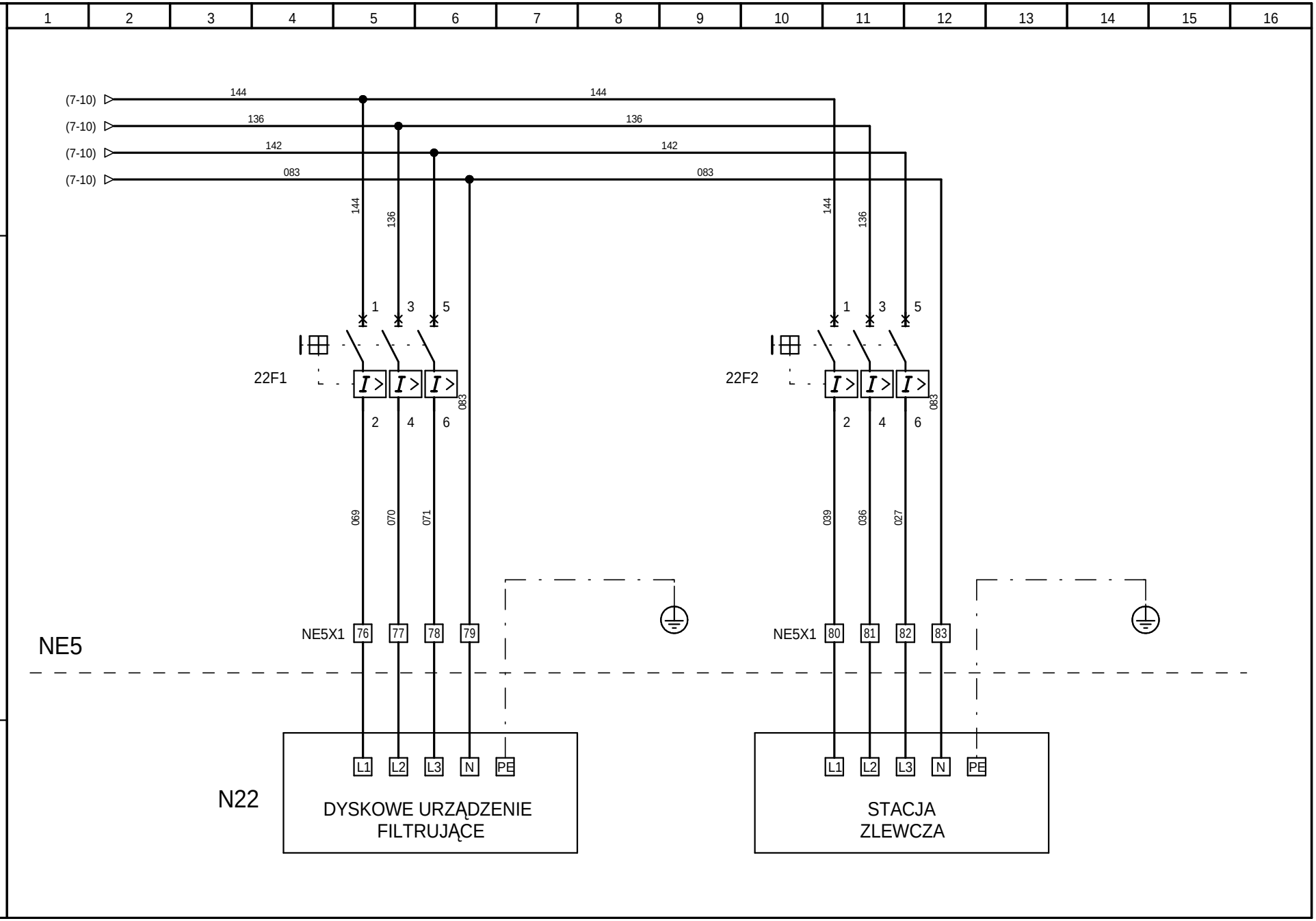

POSTER
Poznań ul.Synów Pułku 26

Oczyszczalnia Ścieków
BARUCHOWO

Tytuł rysunku:
Zasilanie DUF I stacji zlewczej.

Projektował:	mgr inż. S. Hajdasz	WKP/0384/PWOE/09	2012-02-29
Opracował:	mgr inż. P. Kina	- - -	2012-02-29
Sprawdził:	inż. Bogdan Ceranka	7131-7132/45/PW/2001	2012-02-29

Nr projektu: C-01-12
Typ: NE5
Nr rysunku: 23

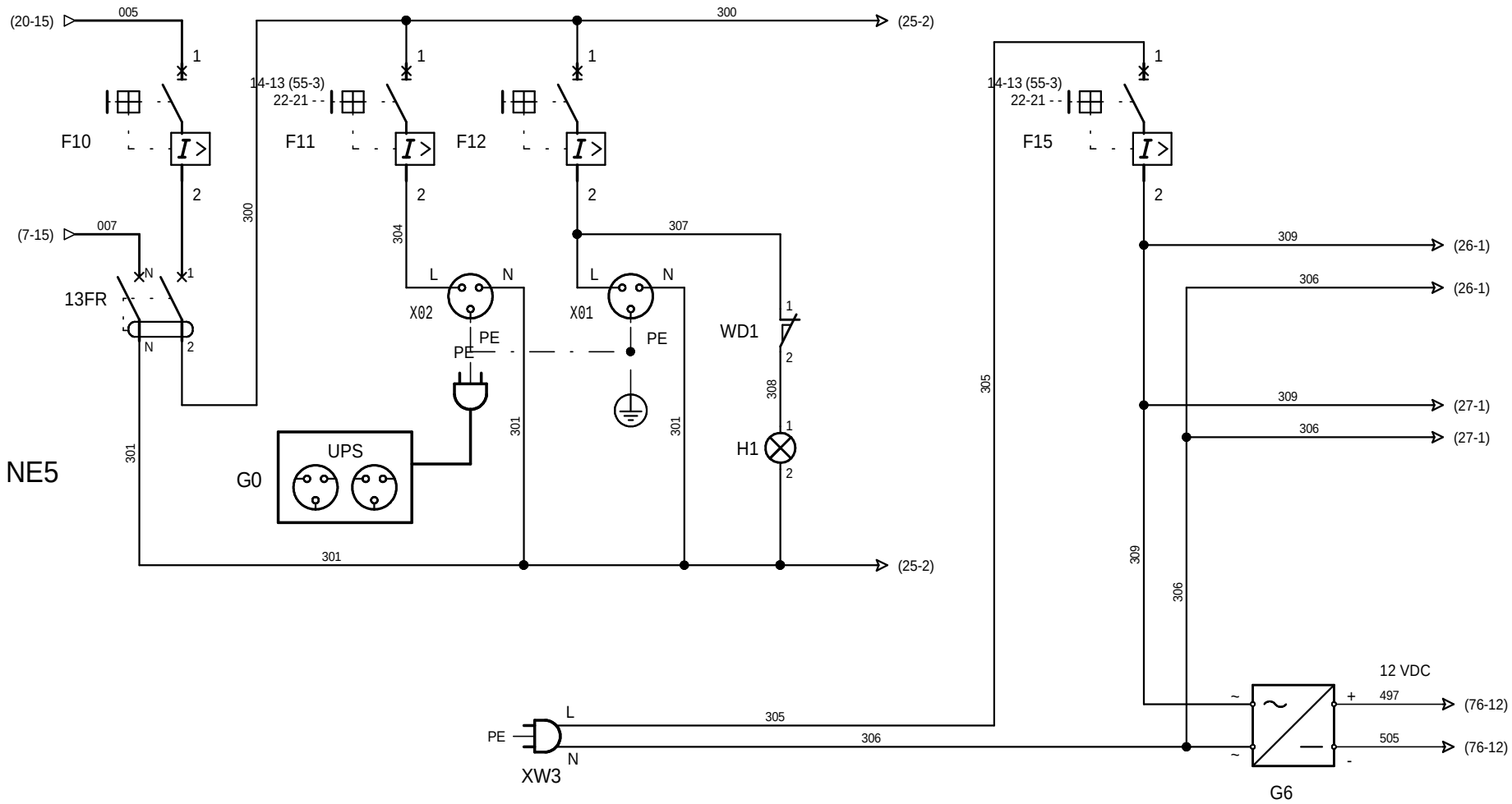

Oczyszczalnia Ścieków BARUCHOWO			
Tytuł rysunku: Zasilanie 230 V obwodów sterowania.	Projektował: mgr inż. S. Hajdasz	WKP/0384/PWOE/09	2012-02-29
	Opracował: mgr inż. P. Kina	- - -	2012-02-29
	Sprawdził: inż. Bogdan Ceranka	7131-7132/45/PW/2001	2012-02-29
POSTER Poznań ul.Synów Pułku 26	Typ: NE5	Nr projektu C-01-12	Nr rysunku: 24

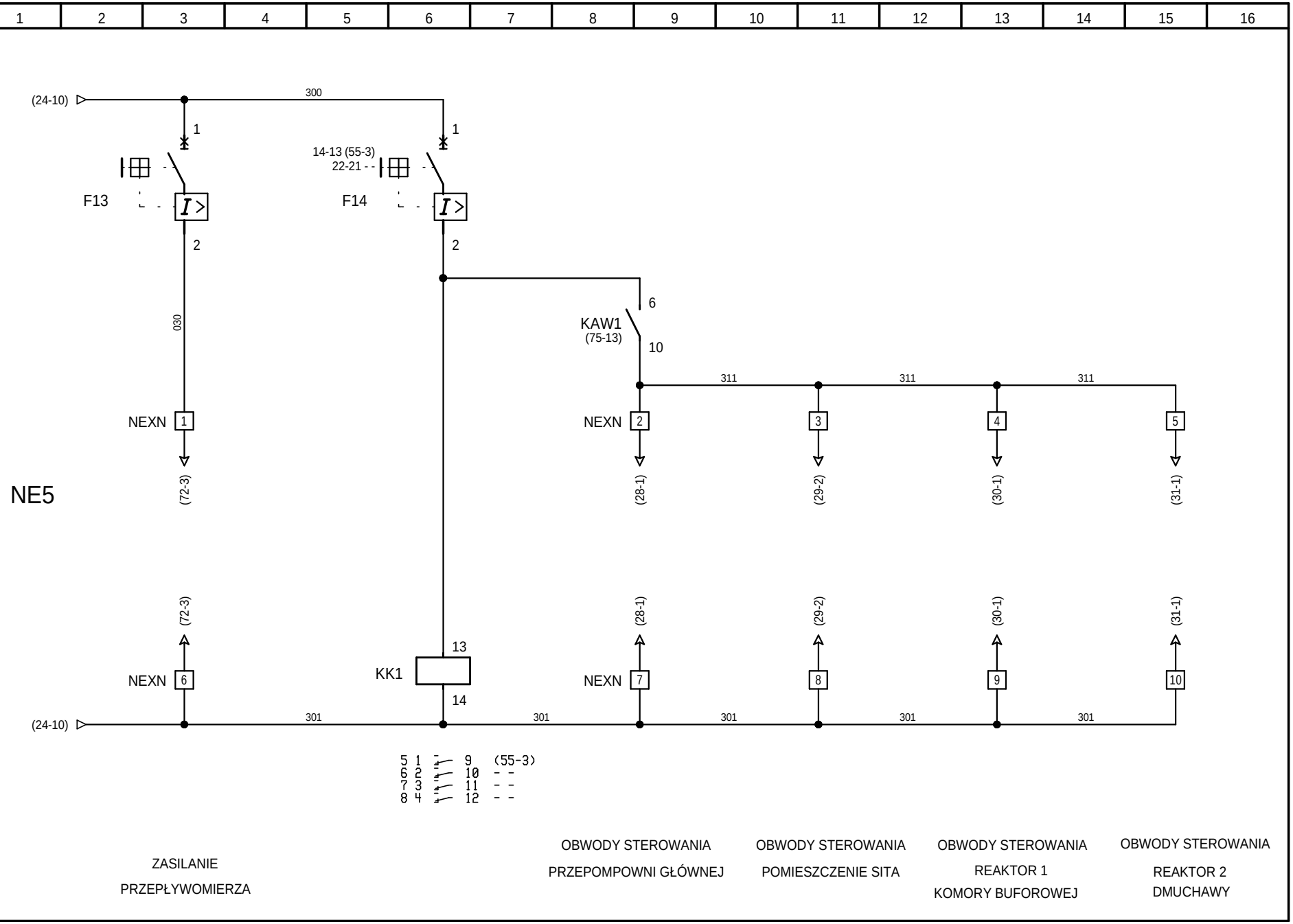

POSTER
Poznań ul.Synów Pułku 26

Oczyszczalnia Ścieków
BARUCHOWO

Tytuł rysunku:
Zasilanie 230 V obwodów sterowania.

Projektował:	mgr inż. S. Hajdasz	WKP/0384/PWOE/09	2012-02-29
Opracował:	mgr inż. P. Kina	- - -	2012-02-29
Sprawdził:	inż. Bogdan Ceranka	7131-7132/45/PW/2001	2012-02-29

Nr projektu: C-01-12

Typ: NE5

Nr rysunku: 25

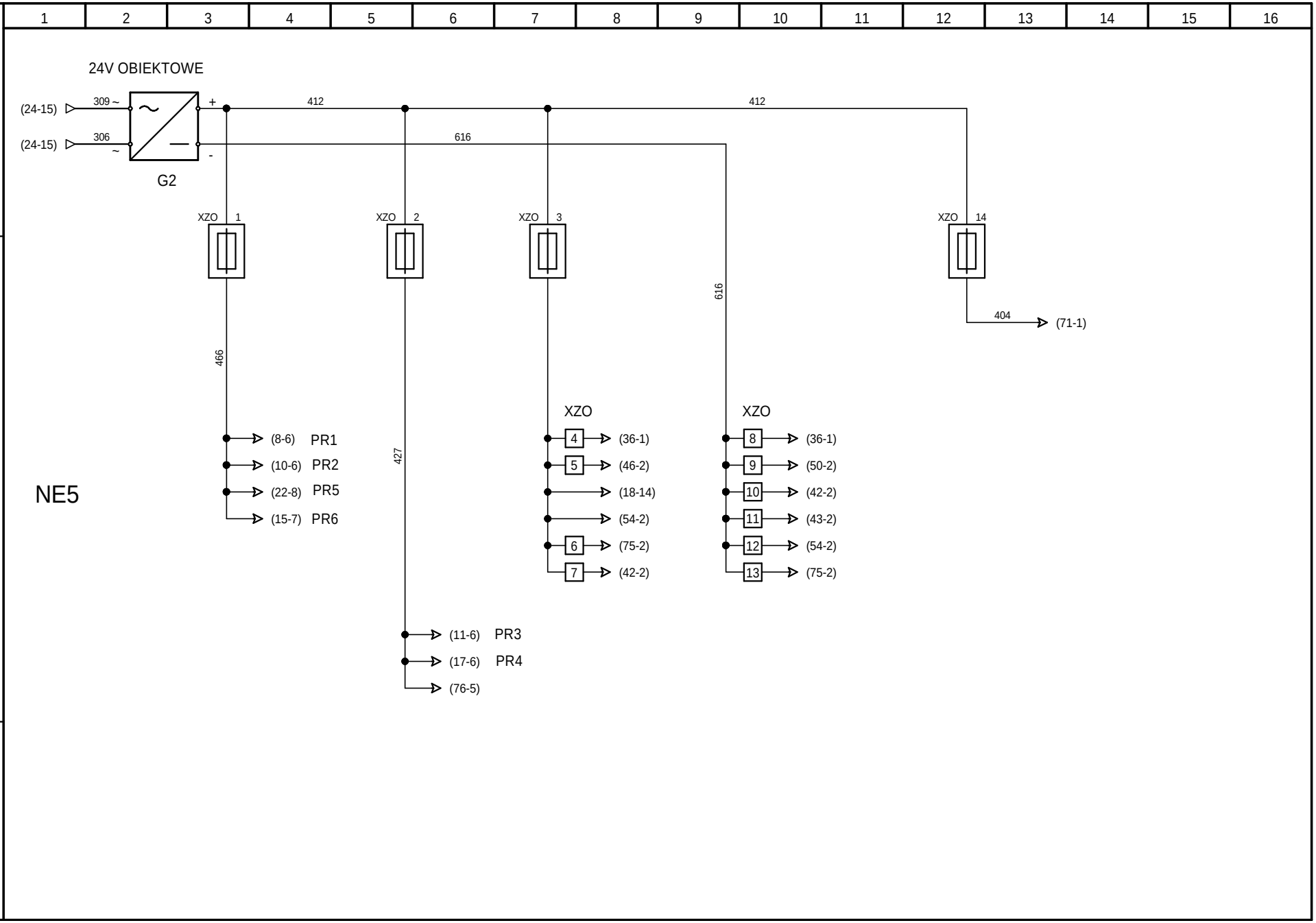

POSTER
Poznań ul.Synów Pułku 26

Oczyszczalnia Ścieków
BARUCHOWO

Tytuł rysunku:
Zasilanie 24V obwodów obiektowych.

Projektował:	mgr inż. S. Hajdasz	WKP/0384/PWOE/09
Opracował:	mgr inż. P. Kina	- - -
Sprawdził:	inż. Bogdan Ceranka	7131-7132/45/PW/2001
	2012-02-29	2012-02-29

Nr projektu: C-01-12

Typ: NE5

Nr rysunku: 26

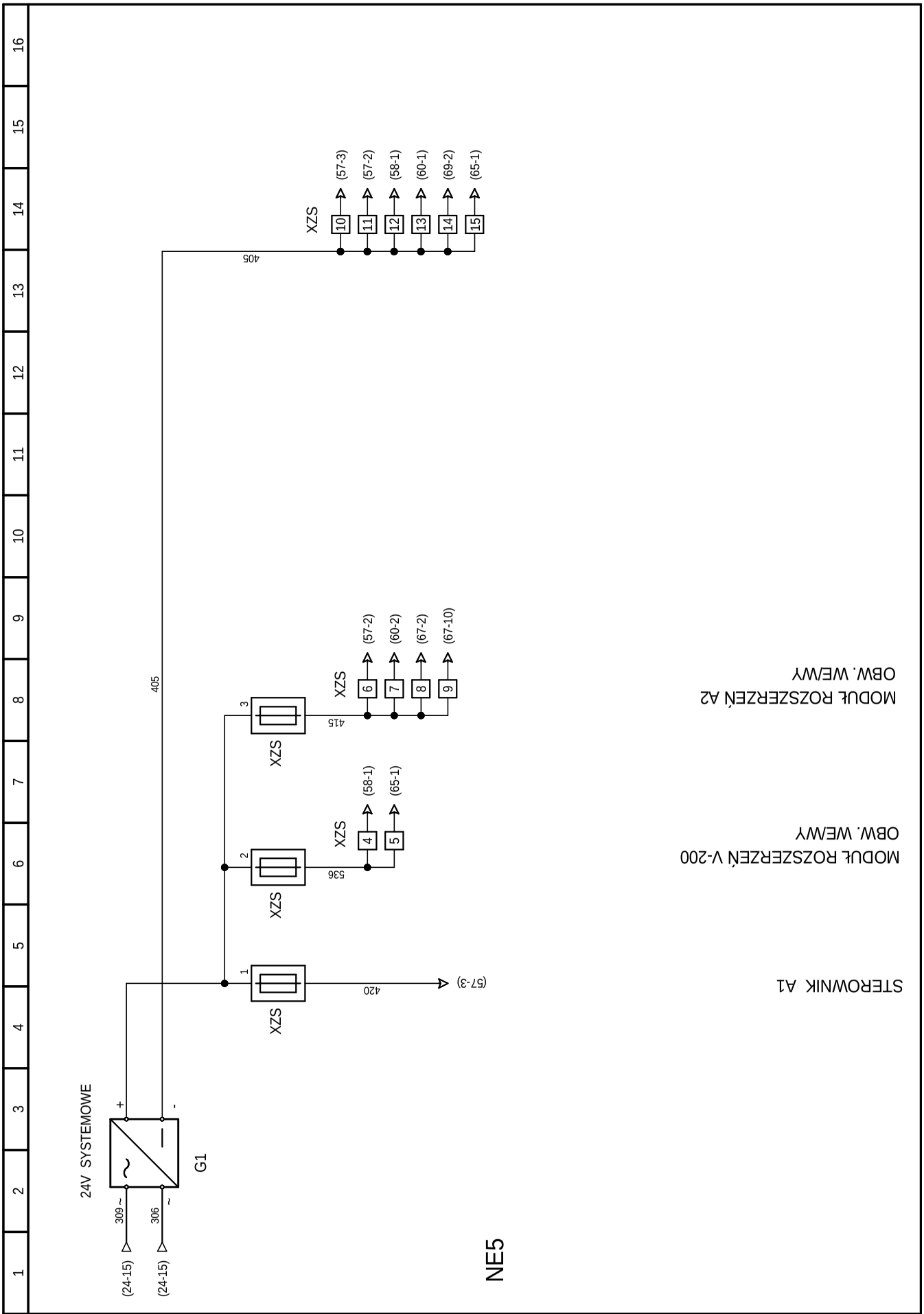

Oczyszczalnia Ścieków BARUCHOWO	Tytuł rysunku: Zasilanie 24V obwodów sterownika.				Nr projektu C-01-12
POSTER Poznań ul.Synów Pułku 26	Projektował:	mgr inż. S. Hajdasz	WKP/0384/PWOE/09	2012-02-29	Typ: NE5
	Opracował:	mgr inż. P. Kina	- - -	2012-02-29	Nr rysunku: 27
	Sprawdził:	inż. Bogdan Ceranka	7131-7132/45/PW/2001	2012-02-29	

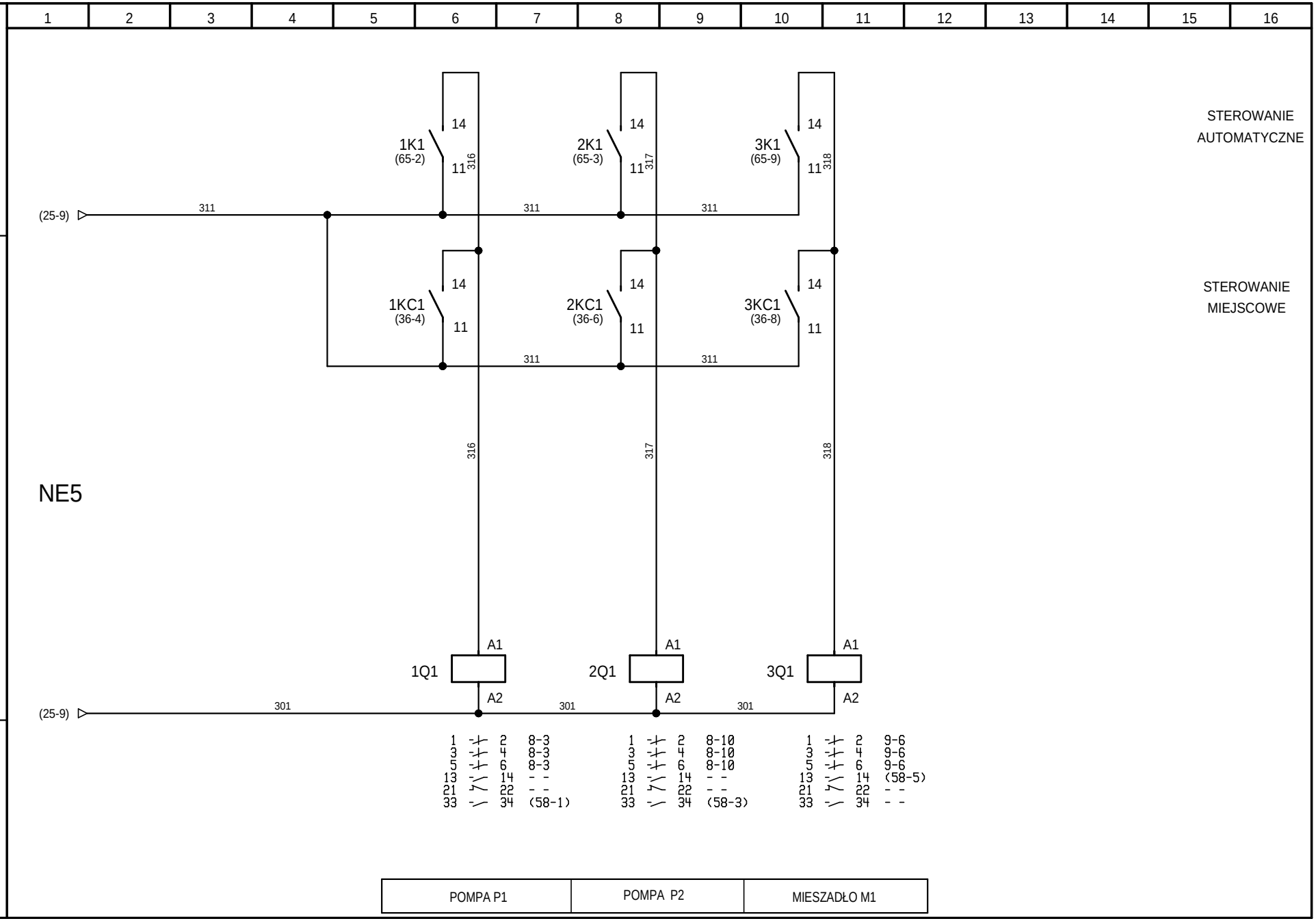

POSTER
Poznań ul.Synów Pułku 26

Oczyszczalnia Ścieków
BARUCHOWO

Tytuł rysunku:
Sterowanie P1, P2, M1.

Projektował:	mgr inż. S. Hajdasz	WKP/0384/PWOE/09
Opracował:	mgr inż. P. Kina	- - -
Sprawdził:	inż. Bogdan Ceranka	7131-7132/45/PW/2001
	2012-02-29	2012-02-29

Nr projektu: C-01-12
Typ: NE5
Nr rysunku: 28

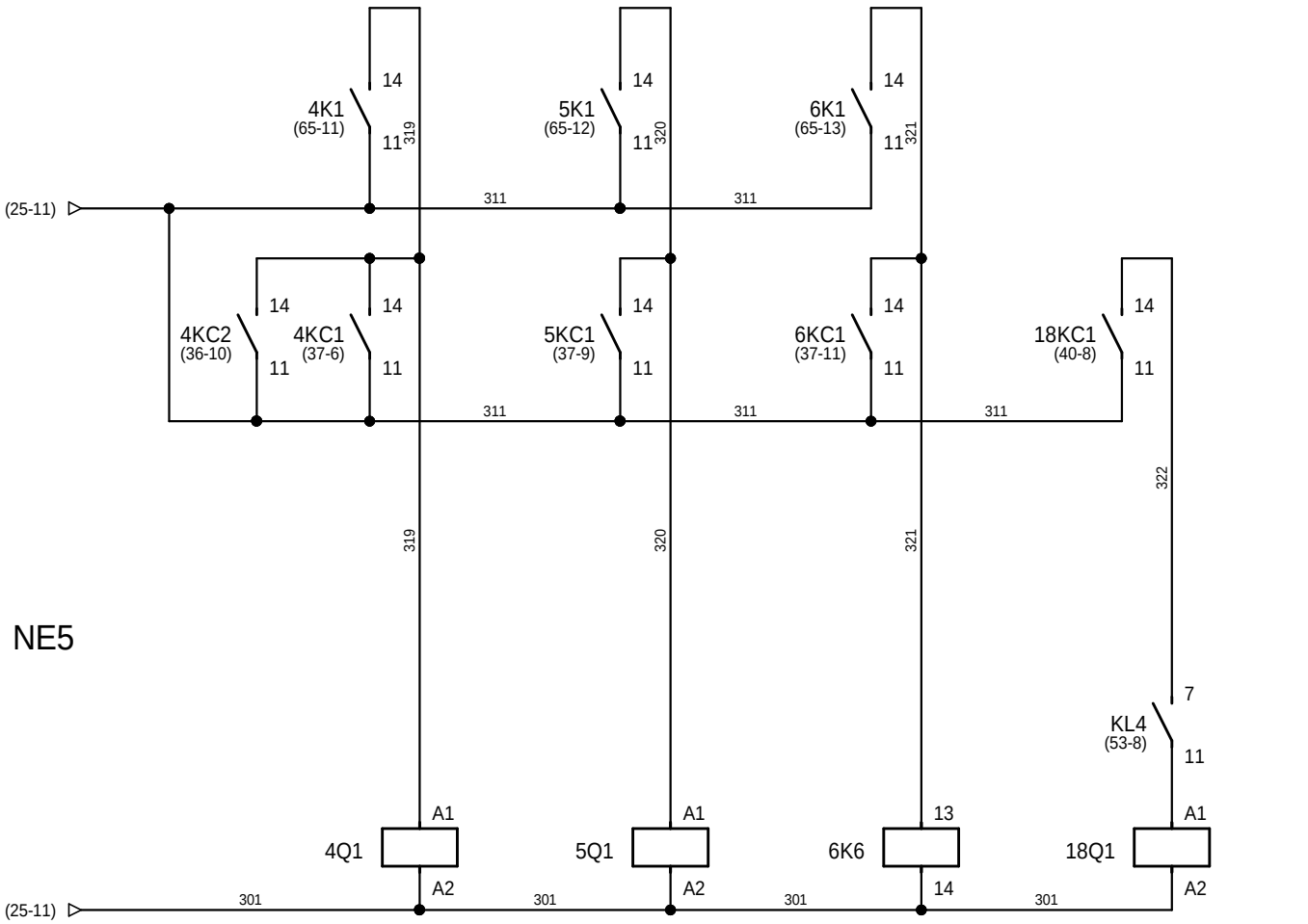

SITO S1	POMPA P9	ZAWÓR Z3	POMPA P10
1 2 10-3 3 4 10-3 5 6 10-3 13 14 (58-9) 21 22 - - 31 32 - - 43 44 (36-4) 53 54 (36-6)	1 2 10-8 3 4 10-8 5 6 10-8 13 14 (58-11) 21 22 - - 33 34 - -	5 1 9 (10-12) 6 2 10 - - 7 3 11 (58-13) 8 4 12 - -	1 2 22-6 3 4 22-6 5 6 22-6 13 14 (58-7) 21 22 - - 33 34 - -

Oczyszczalnia Ścieków BARUCHOWO			
Tytuł rysunku: Sterowanie S1, P9, Z3, P10.	Projektował: mgr inż. S. Hajdasz	WKP/0384/PWOE/09	2012-02-29
	Opracował: mgr inż. P. Kina	- - -	2012-02-29
	Sprawdził: inż. Bogdan Ceranka	7131-7132/45/PW/2001	2012-02-29
Nr projektu C-01-12	Typ: NE5	Nr rysunku: 29	

POSTER
Poznań ul.Synów Pułku 26

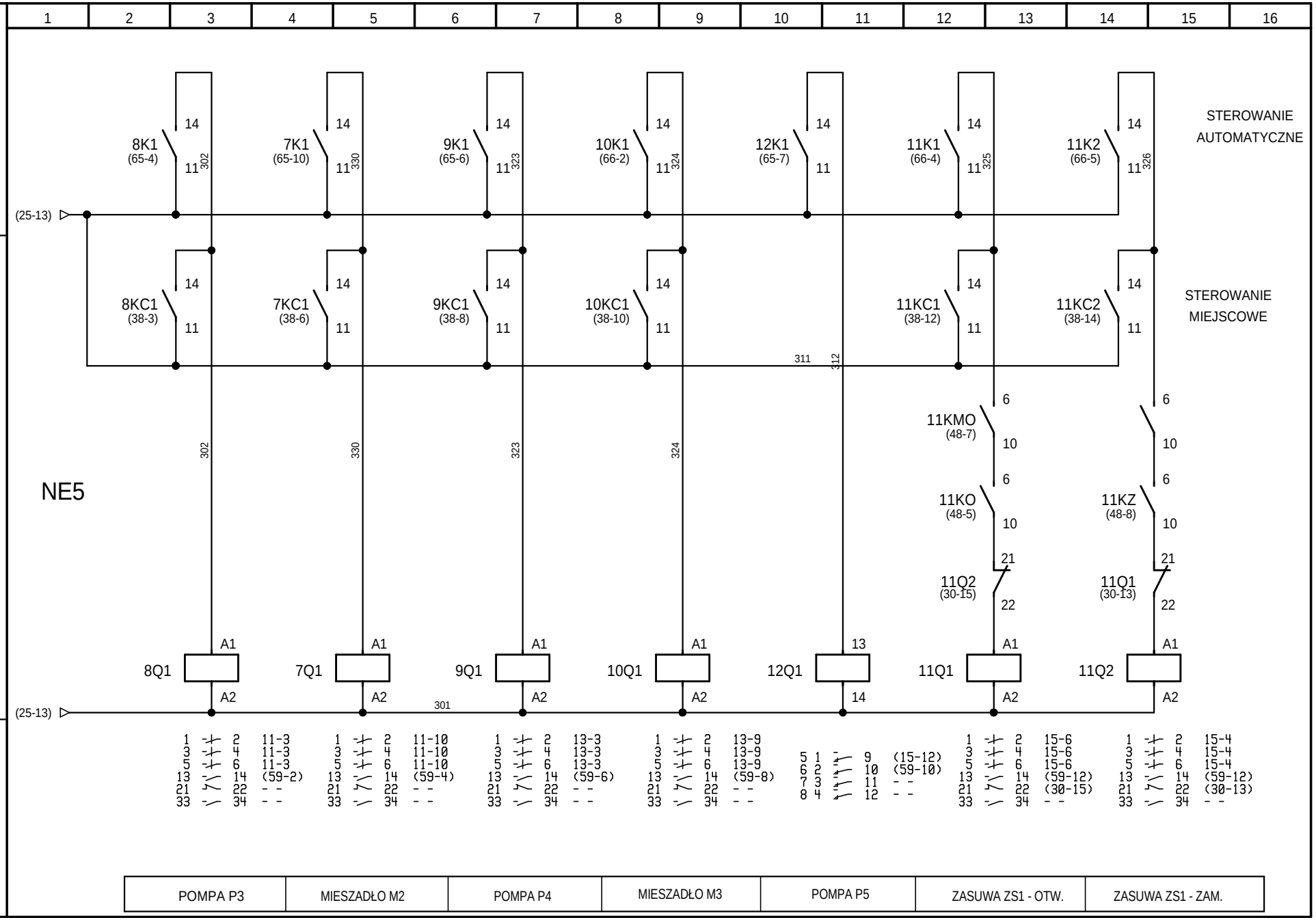

POSTER
Poznań ul.Synów Pułku 26

Oczyszczalnia Ścieków
BARUCHOWO

Tytuł rysunku:
Sterowanie P3, M2, P4, M3, P5, ZS1.

Projektował:	mgr inż. S. Hajdasz	WKP/0384/PWOE/09
Opracował:	mgr inż. P. Kina	- - -
Sprawdził:	inż. Bogdan Ceranka	7131-7132/45/PW/2001
	2012-02-29	2012-02-29

Nr projektu: C-01-12
Typ: NE5
Nr rysunku: 30

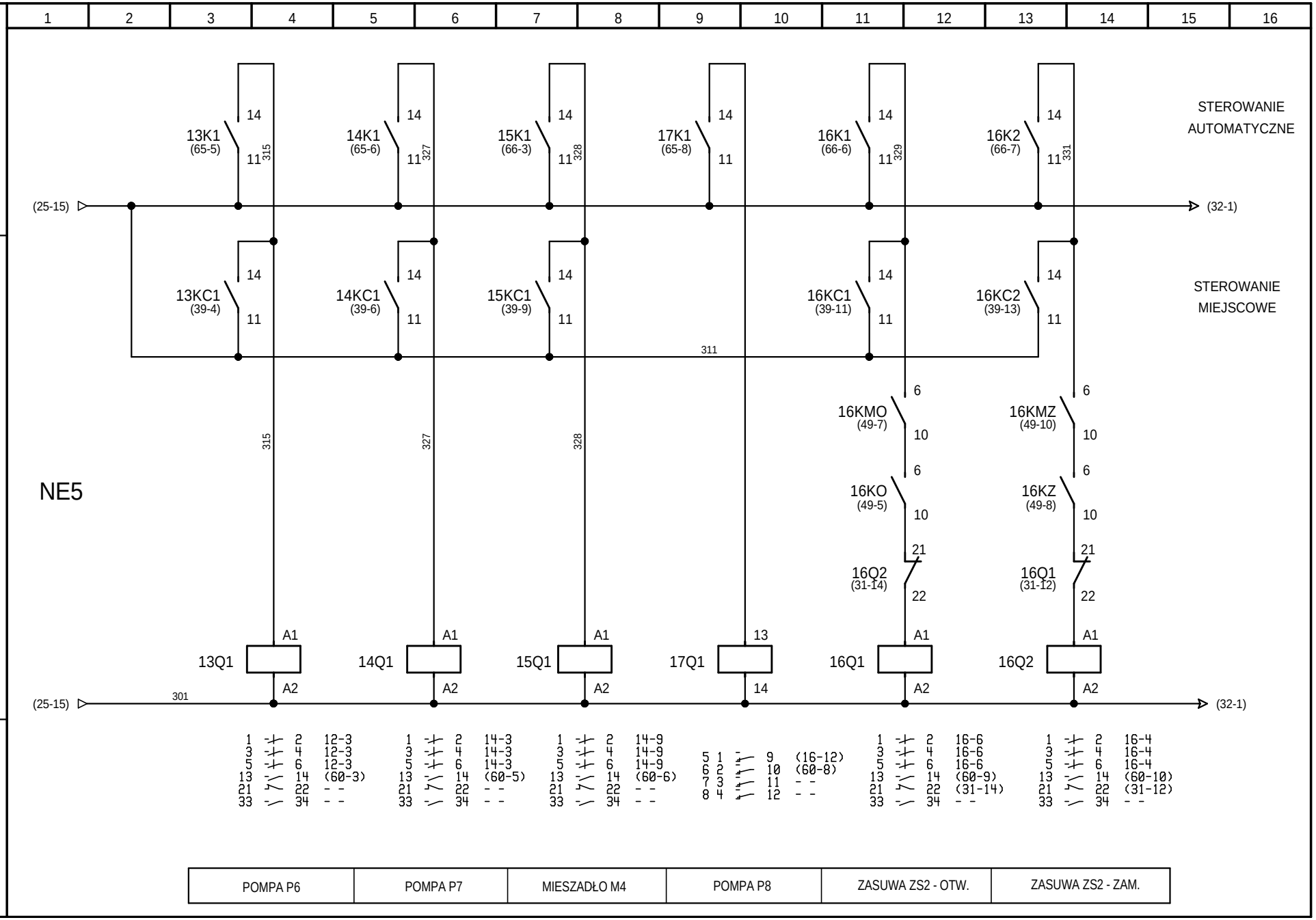

POSTER
Poznań ul.Synów Pułku 26

Oczyszczalnia Ścieków
BARUCHOWO

Tytuł rysunku:
Sterowanie P6, P7, M4, P8, ZS2.

Projektował:	mgr inż. S. Hajdasz	2012-02-29
Opracował:	mgr inż. P. Kina	2012-02-29
Sprawdził:	inż. Bogdan Ceranka	2012-02-29

WKP/0384/PW/OE/09
- - -
7131-7132/45/PW/2001

Nr projektu: C-01-12
Typ: NE5
Nr rysunku: 31

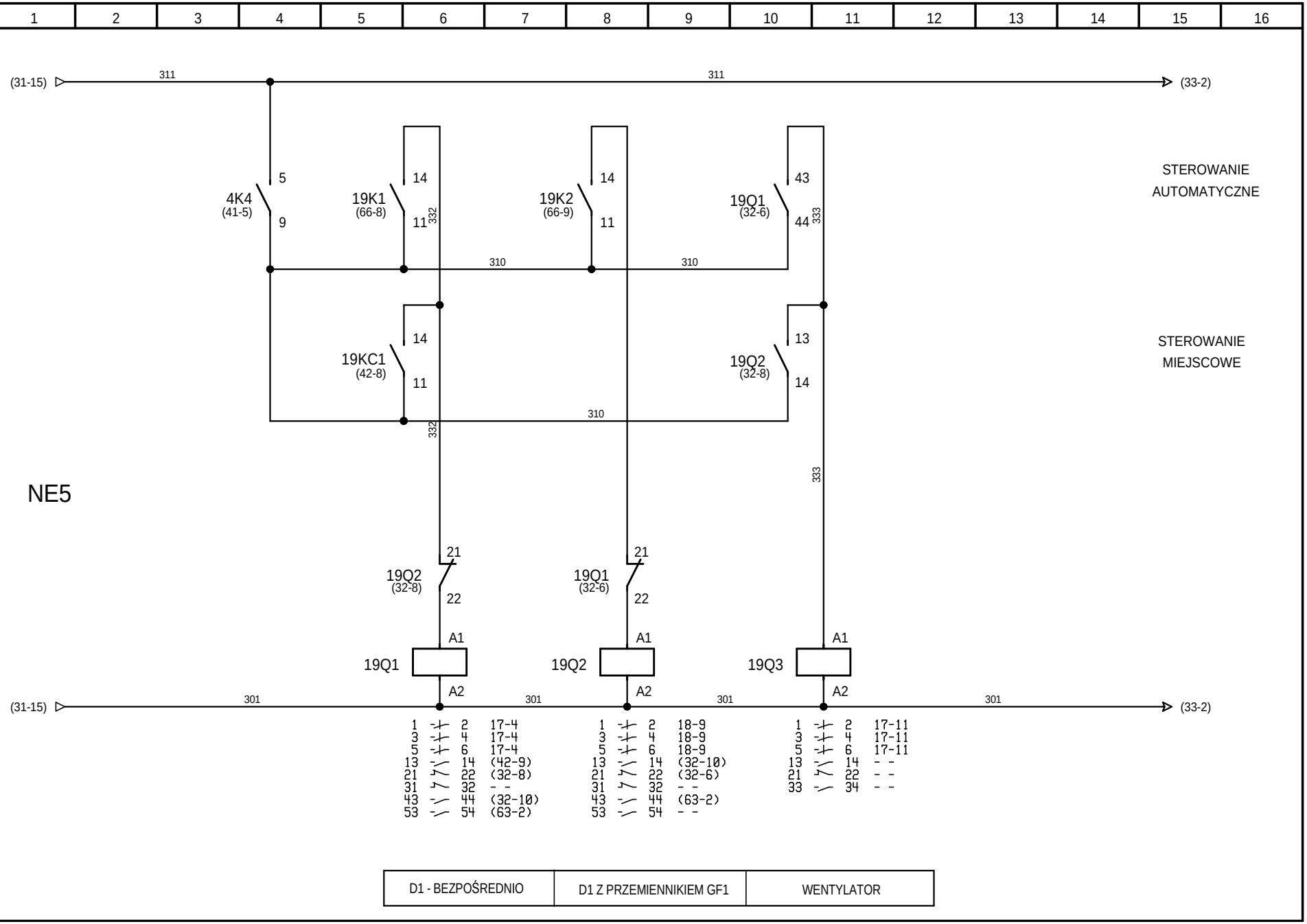

POSTER
Poznań ul.Synów Pułku 26

Oczyszczalnia Ścieków
BARUCHOWO

Tytuł rysunku:
Sterowanie D1.

Projektował:	mgr inż. S. Hajdasz	WKP/0384/PW/OE/09	2012-02-29
Opracował:	mgr inż. P. Kina	- - -	2012-02-29
Sprawdził:	inż. Bogdan Ceranka	7131-7132/45/PW/2001	2012-02-29

Nr projektu: C-01-12
Typ: NE5
Nr rysunku: 32

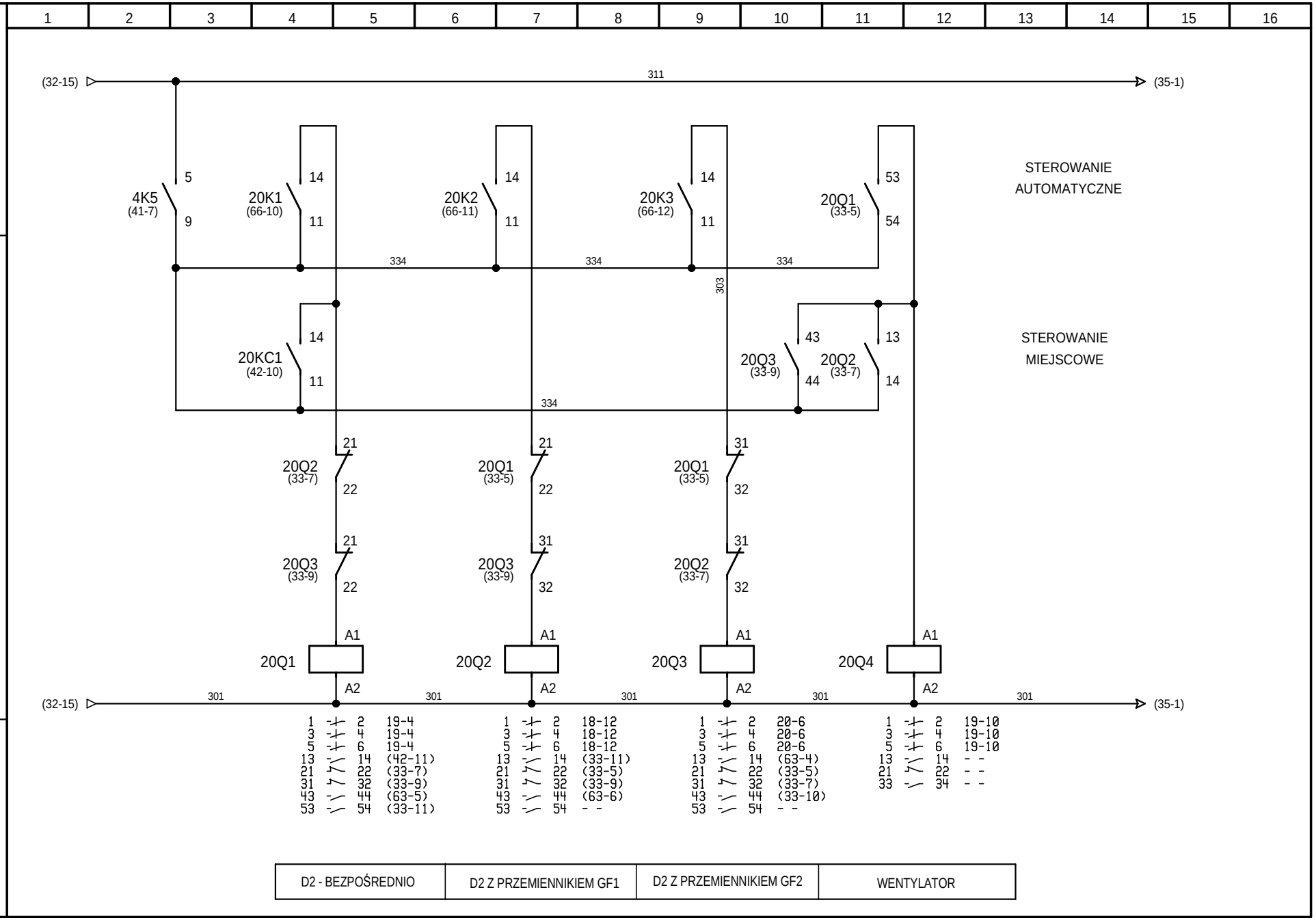

POSTER
Poznań ul.Synów Pułku 26

Oczyszczalnia Ścieków
BARUCHOWO

Tytuł rysunku:
Sterowanie D2.

Projektował:	mgr inż. S. Hajdasz	WKP/0384/PW/OE/09	2012-02-29
Opracował:	mgr inż. P. Kina	- - -	2012-02-29
Sprawdził:	inż. Bogdan Ceranka	7131-7132/45/PW/2001	2012-02-29

Nr projektu: C-01-12

Typ: NE5

Nr rysunku: 33

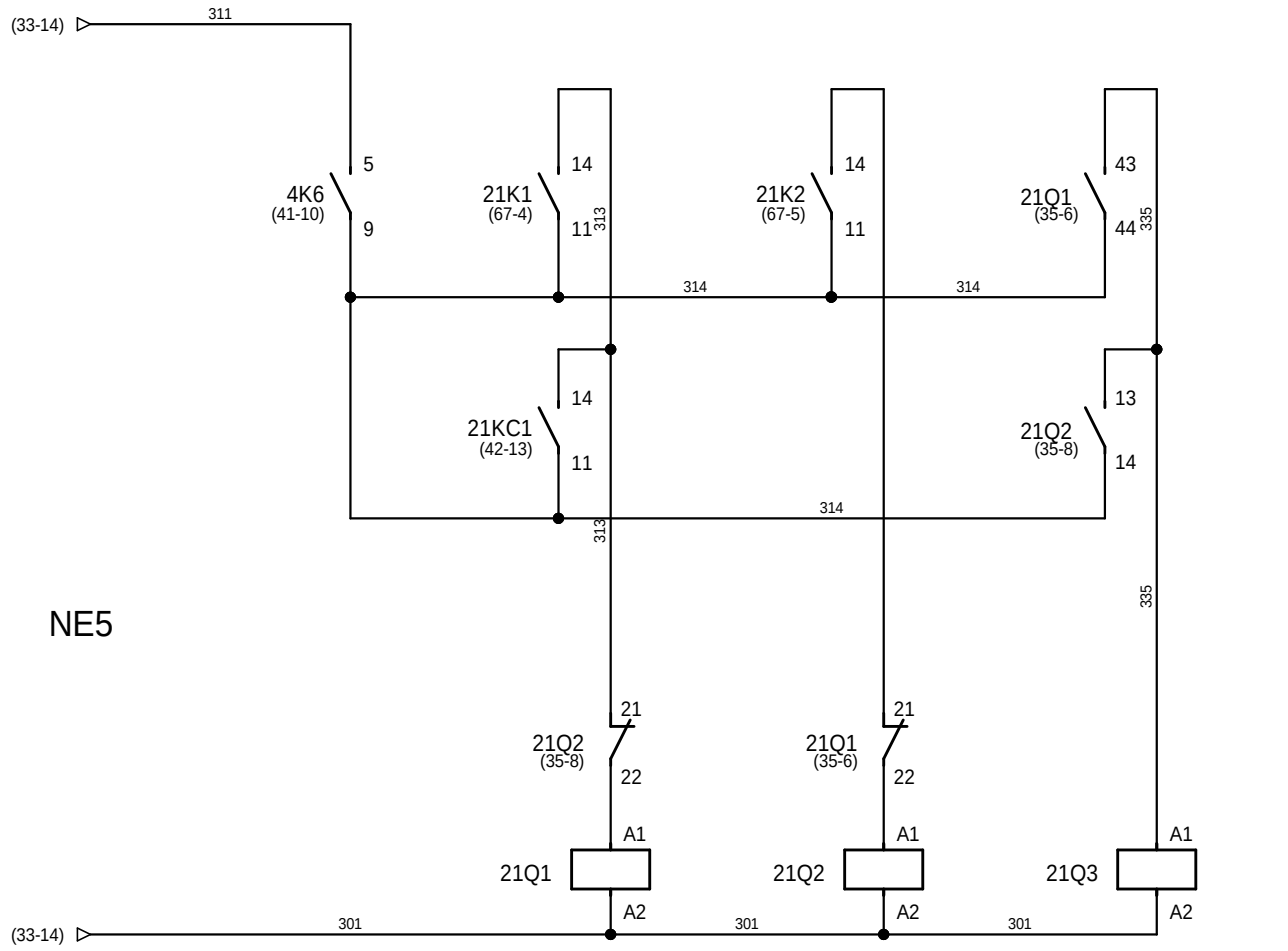

1	2	3	4	5	6	7	8	9	10	11	12	13	14	15	16	

POSTER
Poznań ul.Synów Pułku 26

Oczyszczalnia Ścieków
BARUCHOWO

Tytuł rysunku:
Sterowanie D3.

Projektował:	mgr inż. S. Hajdasz	WKP/0384/PW/OE/09
Opracował:	mgr inż. P. Kina	- - -
Sprawdził:	inż. Bogdan Ceranka	7131-7132/45/PW/2001
	2012-02-29	2012-02-29
	2012-02-29	2012-02-29

Nr projektu: C-01-12
Typ: NE5
Nr rysunku: 35

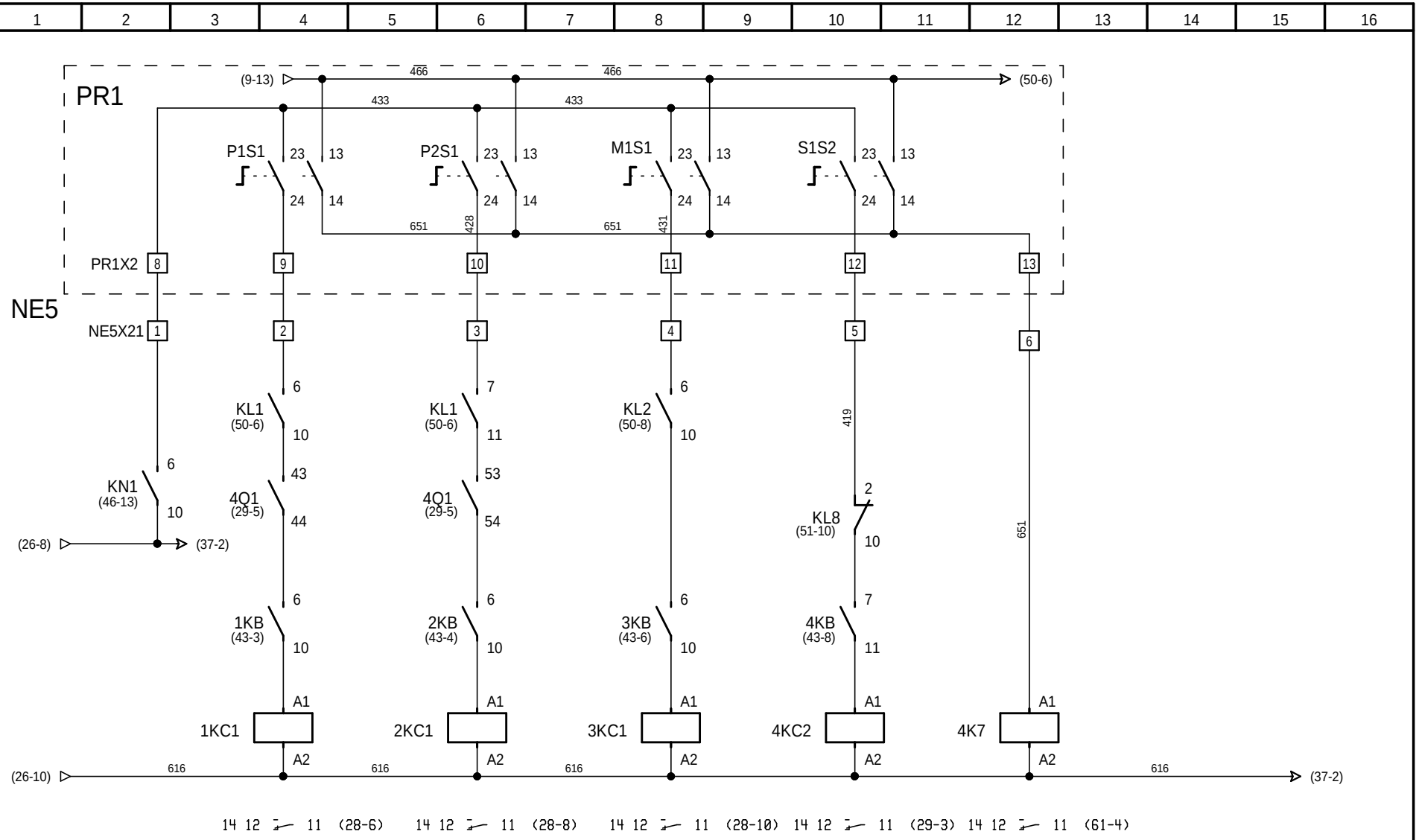

PRZEPOMPOWNIA GŁÓWNA				
POMPA P1	POMPA P2	MIESZADŁO M1	SITO S1	STER. MIEJSCOWE

POSTER
Poznań ul.Synów Pułku 26

Oczyszczalnia Ścieków
BARUCHOWO

Tytuł rysunku:
Obwody sterowania miejscowego.

Projektował:	mgr inż. S. Hajdasz	2012-02-29
Opracował:	mgr inż. P. Kina	2012-02-29
Sprawdził:	inż. Bogdan Ceranka	2012-02-29

WKP/0384/PW/OE/09
- - -
7131-7132/45/PW/2001

Nr projektu: C-01-12
Typ: NE5
Nr rysunku: 36

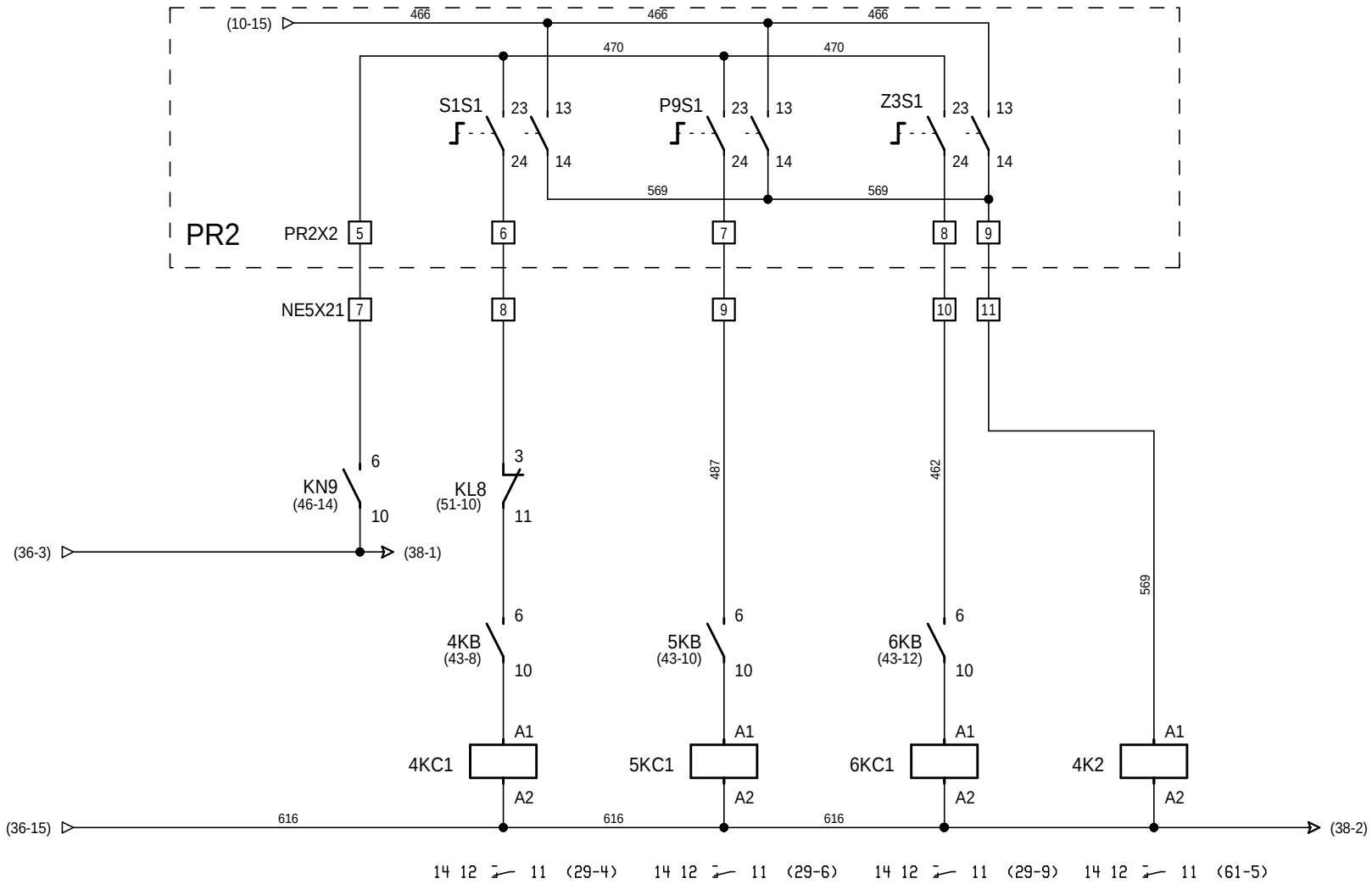

POMIESZCZENIE TECHNICZNE			
SITO S1	POMPA P9	ZAWÓR Z3	STER. MIEJSCOWE

POSTER
Poznań ul.Synów Pułku 26

Oczyszczalnia Ścieków
BARUCHOWO

Tytuł rysunku:
Obwody sterowania miejscowego.

Projektował:	mgr inż. S. Hajdasz	WKP/0384/PWOE/09
Opracował:	mgr inż. P. Kina	- - -
Sprawdził:	inż. Bogdan Ceranka	7131-7132/45/PW/2001
	2012-02-29	2012-02-29

Nr projektu: C-01-12
Typ: NE5
Nr rysunku: 37

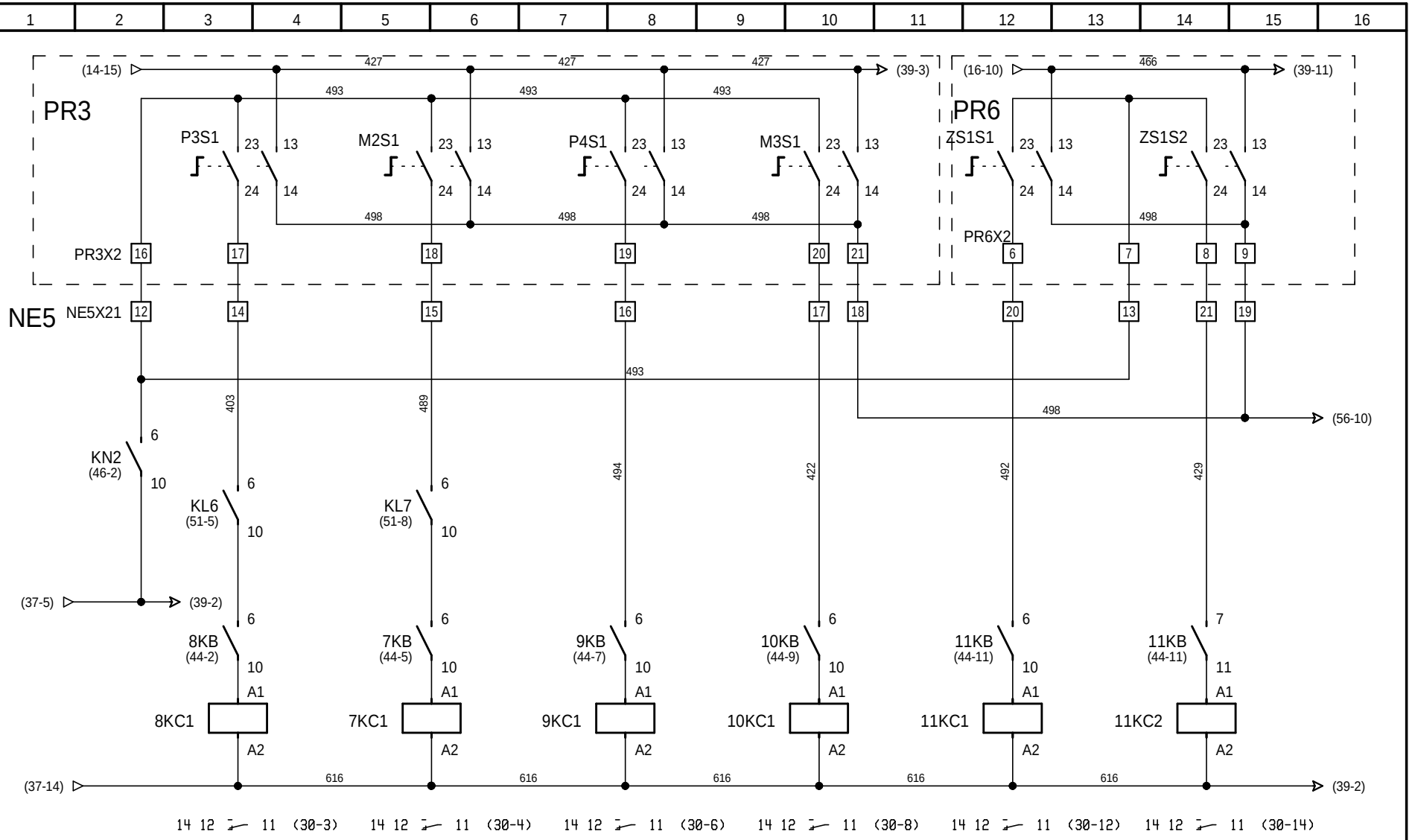

KOMORA BUFOROWA		REAKTOR 1			
POMPA P3	MIESZADŁO M2	POMPA P4	MIESZADŁO M3	ZS1 - OTWÓRZ	ZS1 - ZAMKNIJ

POSTER
Poznań ul.Synów Pułku 26

Oczyszczalnia Ścieków
BARUCHOWO

Tytuł rysunku:
Obwody sterowania miejscowego.

Projektował:	mgr inż. S. Hajdasz	WKP/0384/PWOE/09
Opracował:	mgr inż. P. Kina	- - -
Sprawdził:	inż. Bogdan Ceranka	7131-7132/45/PW/2001
	2012-02-29	2012-02-29
	2012-02-29	2012-02-29

Nr projektu C-01-12

Typ: NE5

Nr rysunku: 38

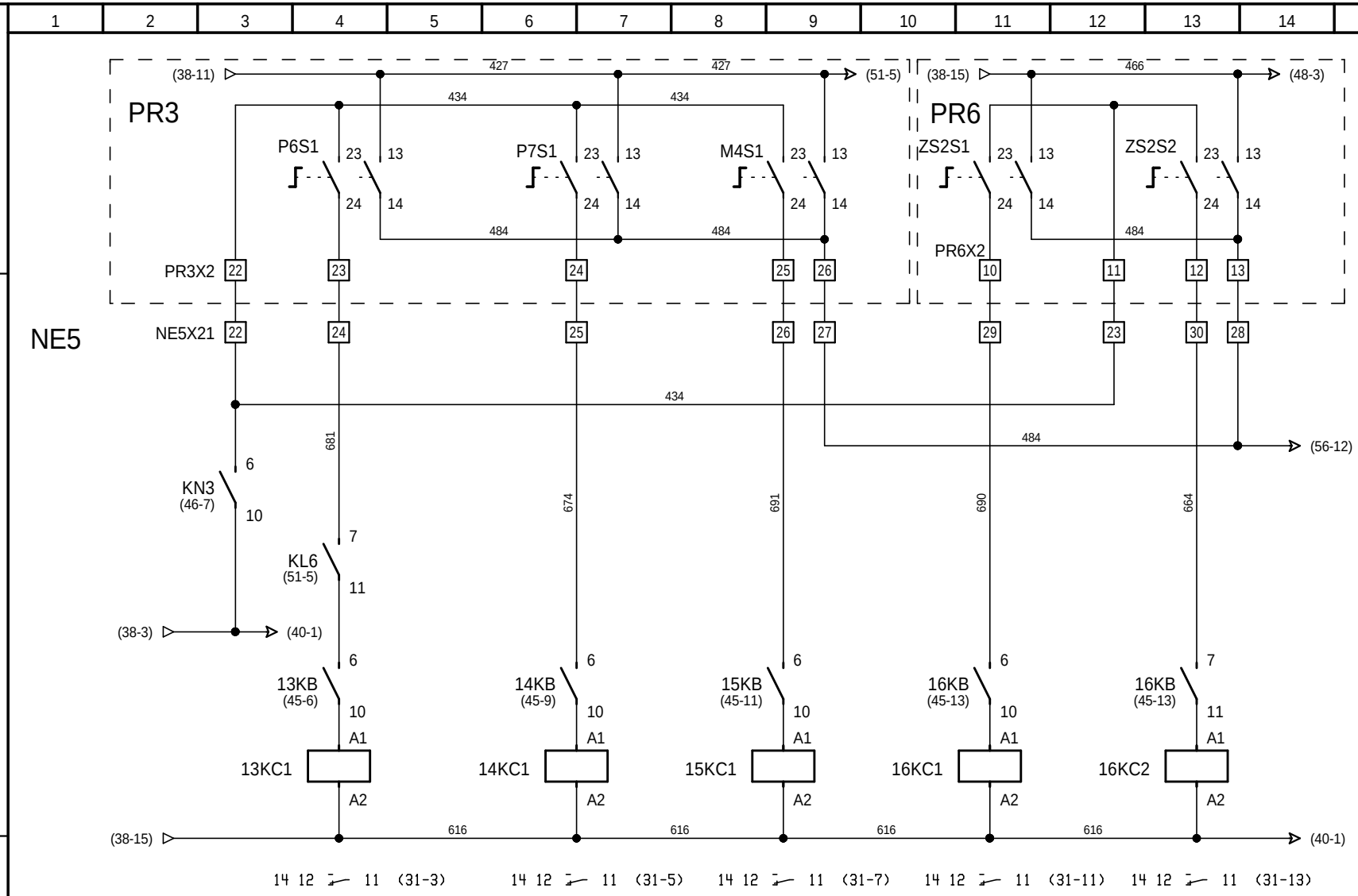

KOMORA BUFOROWA	REAKTOR 2			
POMPA P6	POMPA P7	MIESZADŁO M4	ZS2 - OTWÓRZ	ZS2 - ZAMKNIJ

POSTER
Poznań ul.Synów Pułku 26

Oczyszczalnia Ścieków
BARUCHOWO

Tytuł rysunku:
Obwody sterowania miejscowego.

Projektował:	mgr inż. S. Hajdasz	WKP/0384/PWOE/09
Opracował:	mgr inż. P. Kina	- - -
Sprawdził:	inż. Bogdan Ceranka	7131-7132/45/PW/2001
	2012-02-29	2012-02-29
	2012-02-29	

Nr projektu: C-01-12
Typ: NE5
Nr rysunku: 39

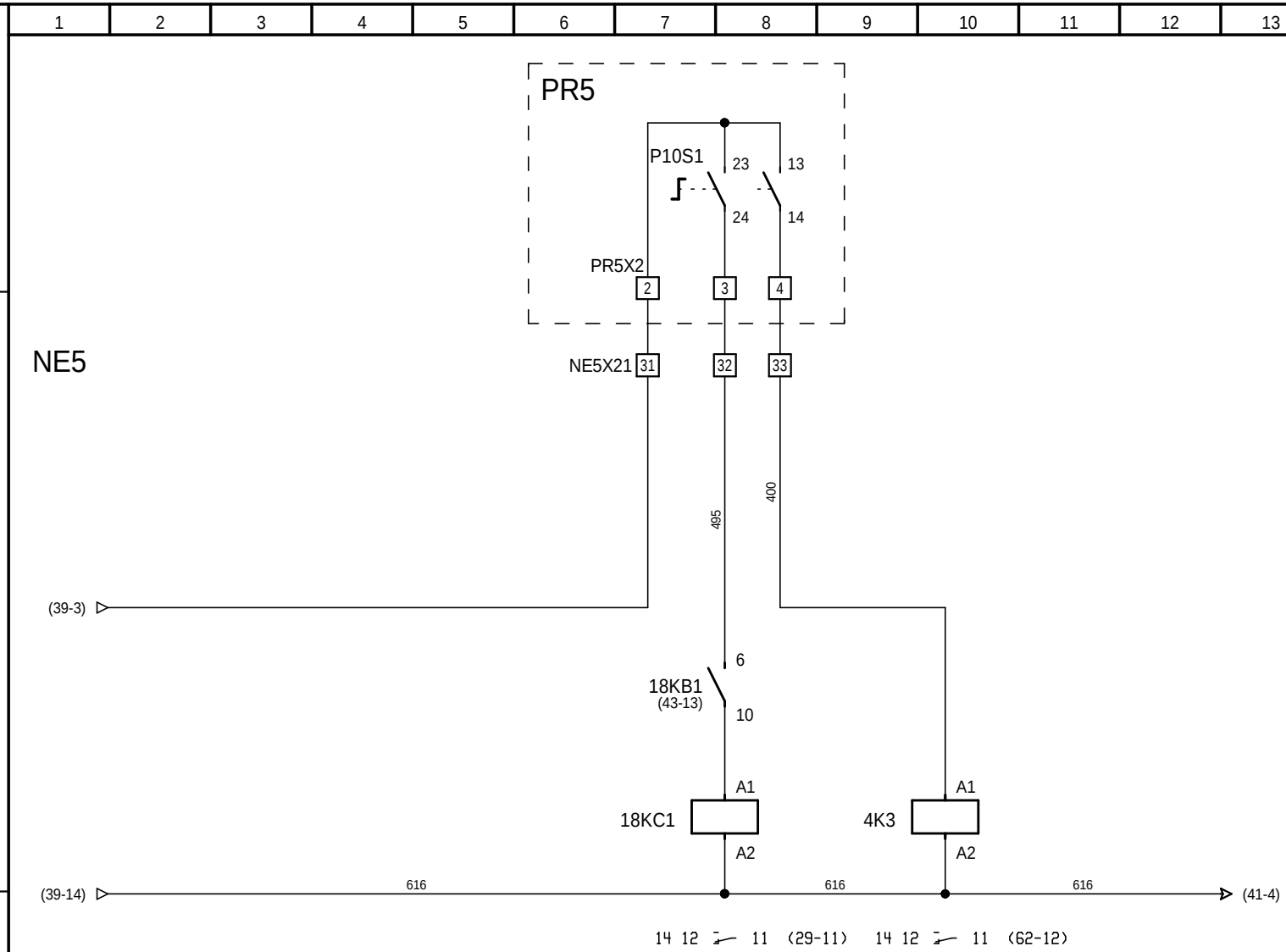

ZBIORNIK OSADU	
POMPA P10	STER. MIEJSCOWE

POSTER
Poznań ul.Synów Pułku 26

Oczyszczalnia Ścieków
BARUCHOWO

Tytuł rysunku:
Obwody sterowania miejscowego.

Projektował:	mgr inż. S. Hajdasz	WKP/0384/PWOE/09	2012-02-29
Opracował:	mgr inż. P. Kina	- - -	2012-02-29
Sprawdził:	inż. Bogdan Ceranka	7131-7132/45/PW/2001	2012-02-29

Nr projektu: C-01-12

Typ: NE5

Nr rysunku: 40

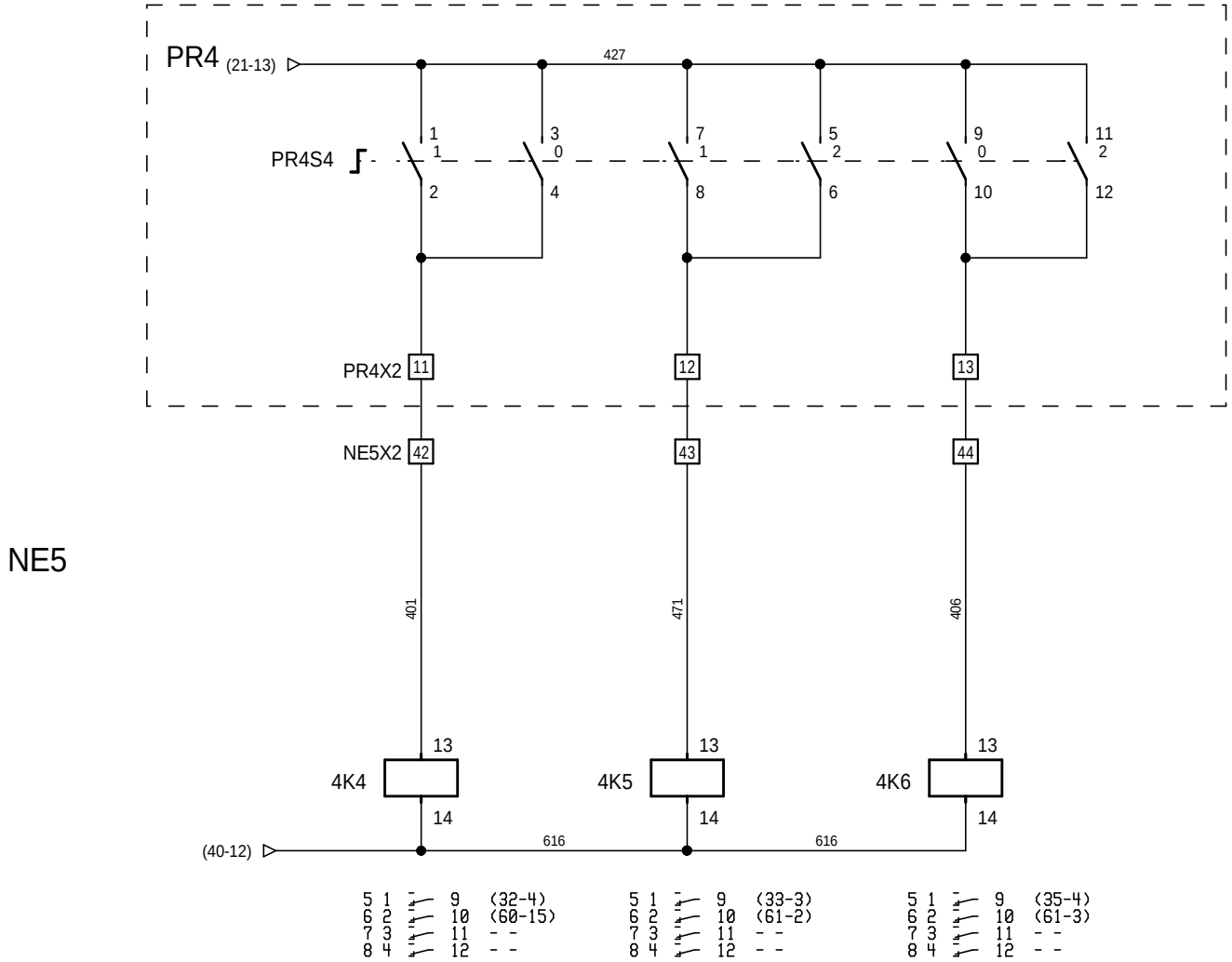

DOPUSZCZENIE DO PRACY
D1 + D2 - D1 + D3 - D2 + D3

PR4S4	1	0	2
1-2 (41-5)	X		
3-4 (41-6)		X	
5-6 (41-8)			X
7-8 (41-7)	X		
9-10 (41-10)		X	
11-12 (41-11)			X

DOPUSZCZENIE DO PRACY		
DMUCHAWA D1	DMUCHAWA D2	DMUCHAWA D3

Oczyszczalnia Ścieków BARUCHOWO			
Tytuł rysunku: Sterowanie miejscowe D1, D2, D3	Projektował: mgr inż. S. Hajdasz	Opracował: mgr inż. P. Kina	Sprawdził: inż. Bogdan Ceranka
	WKP/0384/PW/OE/09	- - -	7131-7132/45/PW/2001
	2012-02-29	2012-02-29	2012-02-29
Nr projektu C-01-12	Typ: NE5	Nr rysunku: 41	

POSTER
Poznań ul.Synów Pułku 26

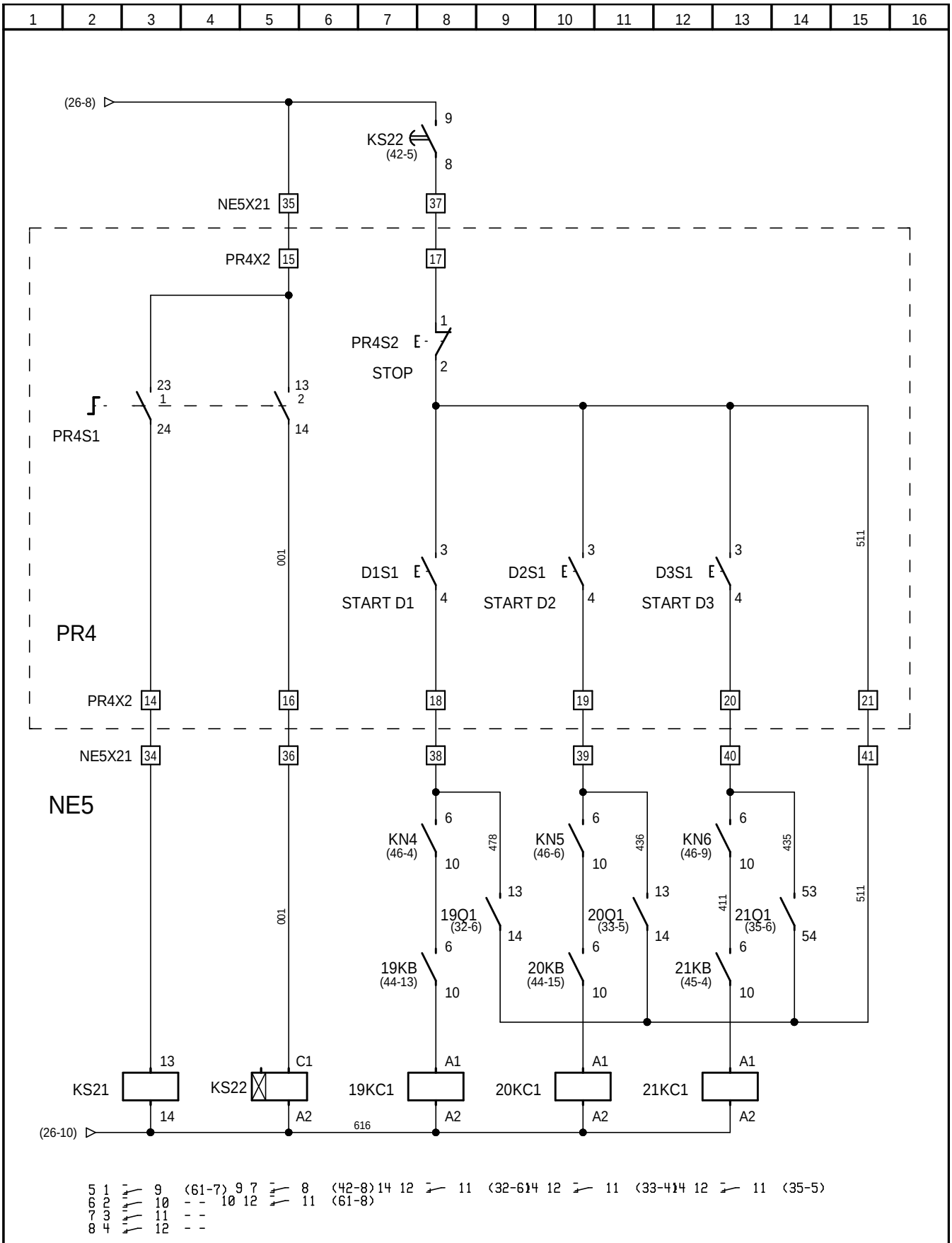

STEROWANIE		STEROWANIE MIEJSCOWE		
ZDALNE	MIEJSCOWE	DMUCHAWA D1	DMUCHAWA D2	DMUCHAWA D3

Oczyszczalnia Ścieków BARUCHOWO	Tytuł rysunku: Obwody sterowania miejscowego D1, D2, D3.				Nr projektu: C-01-12
POSTER Poznań ul.Synów Pułku 26	Projektował:	mgr inż. S. Hajdasz	WKP/0384/PWOE/09	2012-02-29	Typ: NE5
	Opracował:	mgr inż. P. Kina	- - -	2012-02-29	Nr rysunku: 42
	Sprawdził:	inż. Bogdan Ceranka	7131-7132/45/PW/2001	2012-02-29	

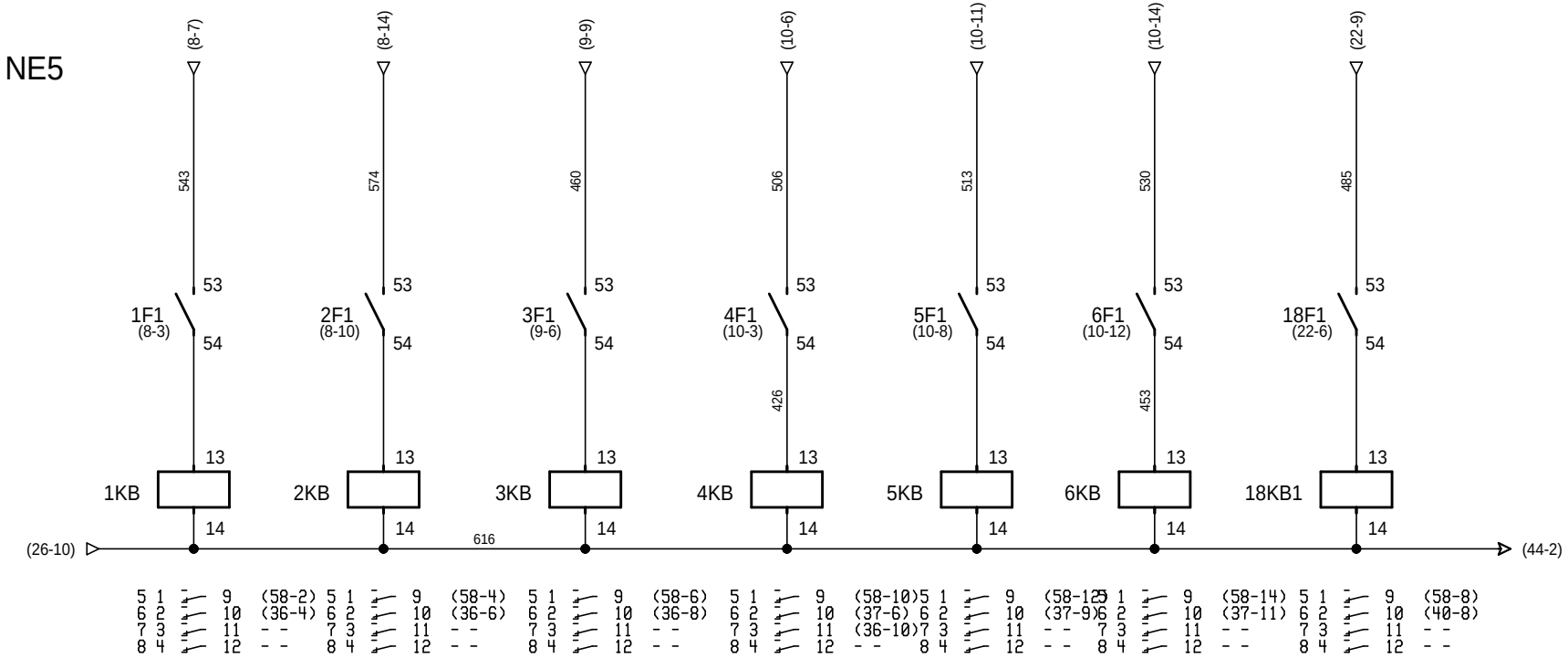

AWARIA NAPĘDÓW						
POMPA P1	POMPA P2	MIESZADO M1	SITO S1	POMPA P9	ZAWÓR Z3	POMPA P10

POSTER Poznań ul.Synów Pułku 26	Oczyszczalnia Ścieków BARUCHOWO		
Sprawdził: inż. Bogdan Ceranka	Opracował: mgr inż. P. Kina	Projektował: mgr inż. S. Hajdasz	Tytuł rysunku: Obwody awarii napędów.
7131-7132/45/PW/2001	- - -	WKP/0384/PWOE/09	
2012-02-29	2012-02-29	2012-02-29	
Nr rysunku: 43	Typ: NE5	Nr projektu C-01-12	

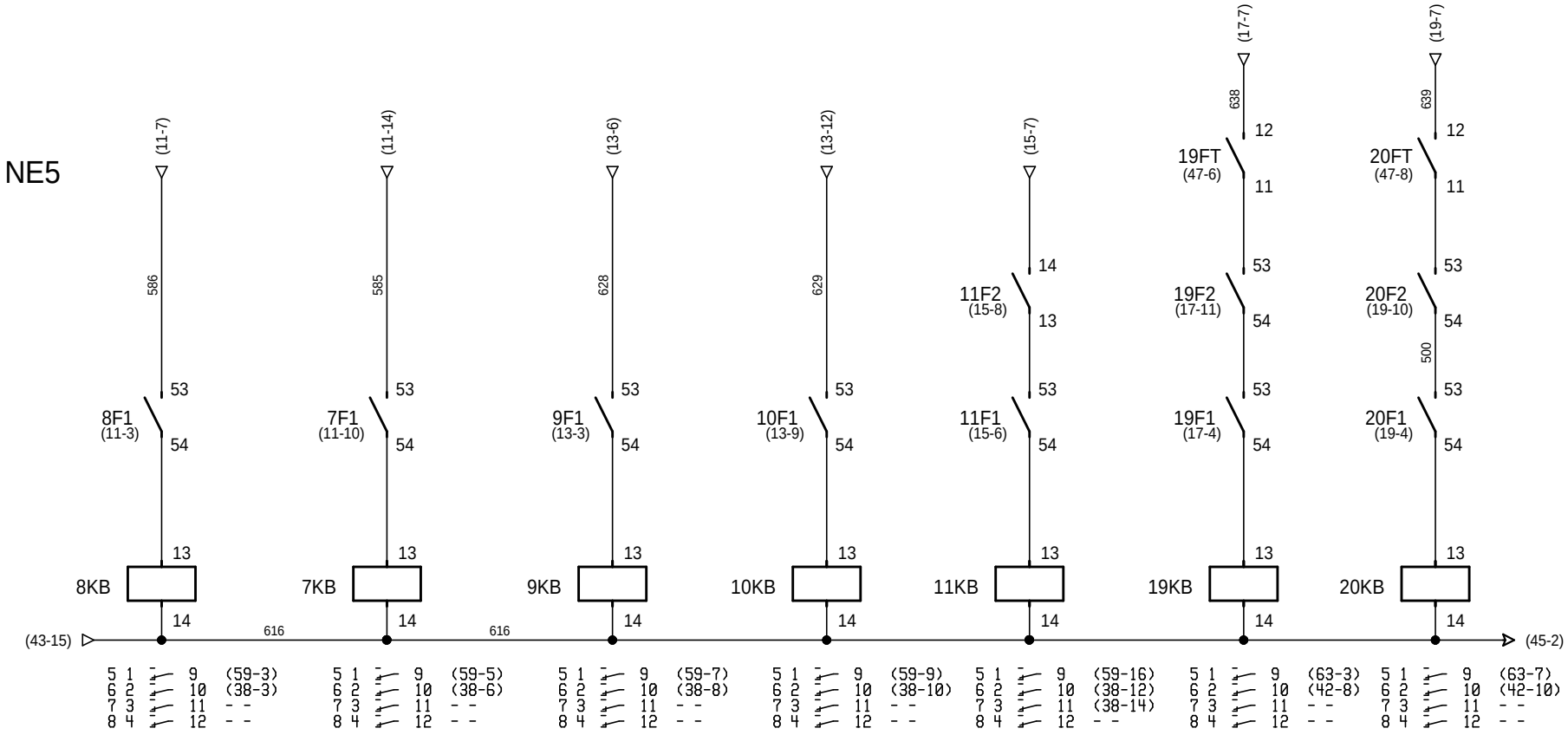

AWARIA NAPĘDÓW						
POMPA P3	MIESZADŁO M2	POMPA P4	MIESZADŁO M3	ZASUWA ZS1	DMUCHAWA D1	DMUCHAWA D2

POSTER
Poznań ul.Synów Pułku 26

Oczyszczalnia Ścieków
BARUCHOWO

Tytuł rysunku:
Obwody awarii napędów.

Projektował:	mgr inż. S. Hajdasz	WKP/0384/PWOE/09
Opracował:	mgr inż. P. Kina	- - -
Sprawdził:	inż. Bogdan Ceranka	7131-7132/45/PW/2001
	2012-02-29	2012-02-29
	2012-02-29	2012-02-29

Nr projektu C-01-12

Typ: NE5

Nr rysunku: 44

NE5

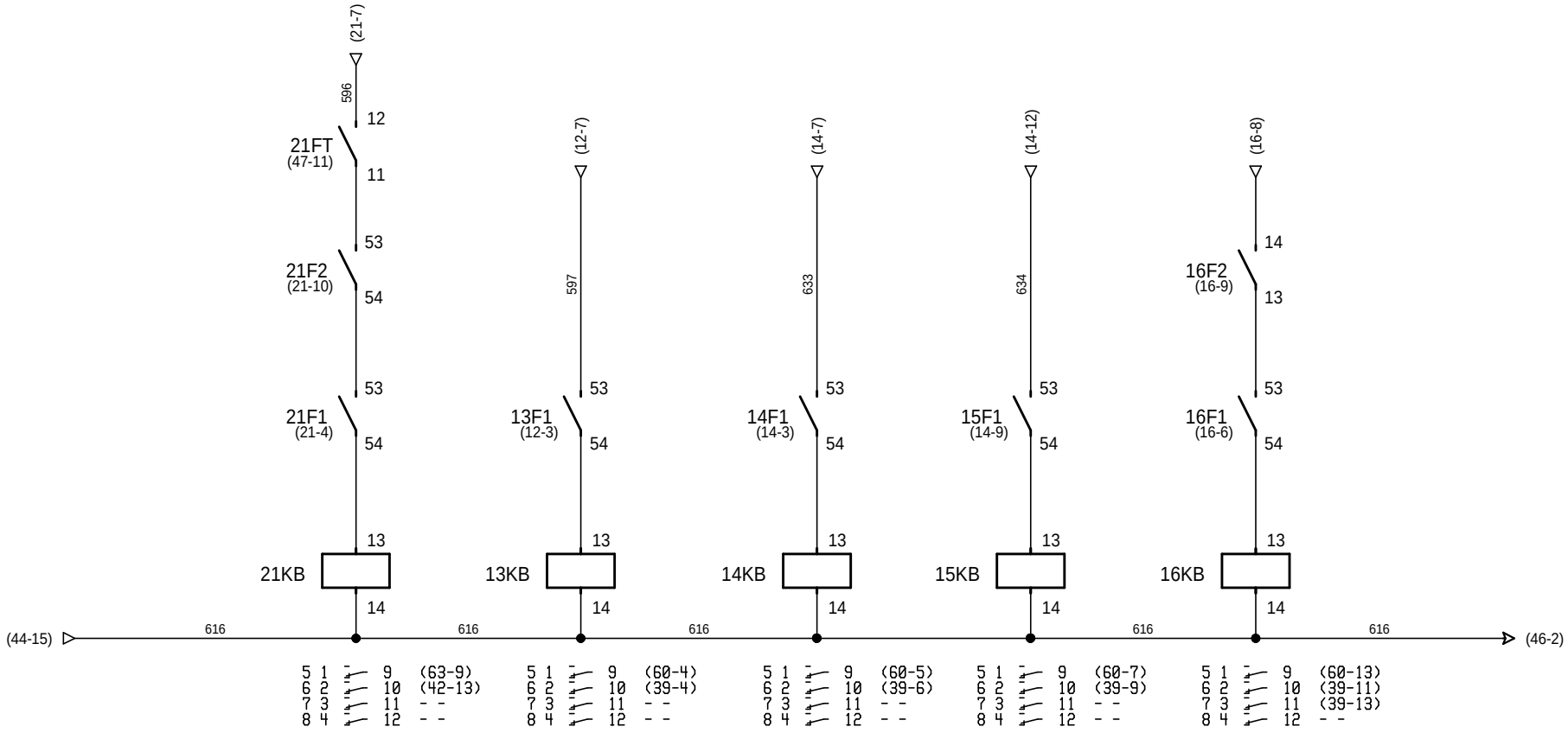

AWARIA NAPĘDÓW				
DMUCHAWA D3	POMPA P6	POMPA P7	MIESZADŁO M4	ZASUWA ZS2

POSTER Poznań ul.Synów Pułku 26	Oczyszczalnia Ścieków BARUCHOWO		
Sprawdził: inż. Bogdan Ceranka	Opracował: mgr inż. P. Kina	Projektował: mgr inż. S. Hajdasz	Tytuł rysunku: Obwody awarii napędów.
7131-7132/45/PW/2001	- - -	WKP/0384/PW/OE/09	
2012-02-29	2012-02-29	2012-02-29	
Nr rysunku: 45	Typ: NE5	Nr projektu C-01-12	

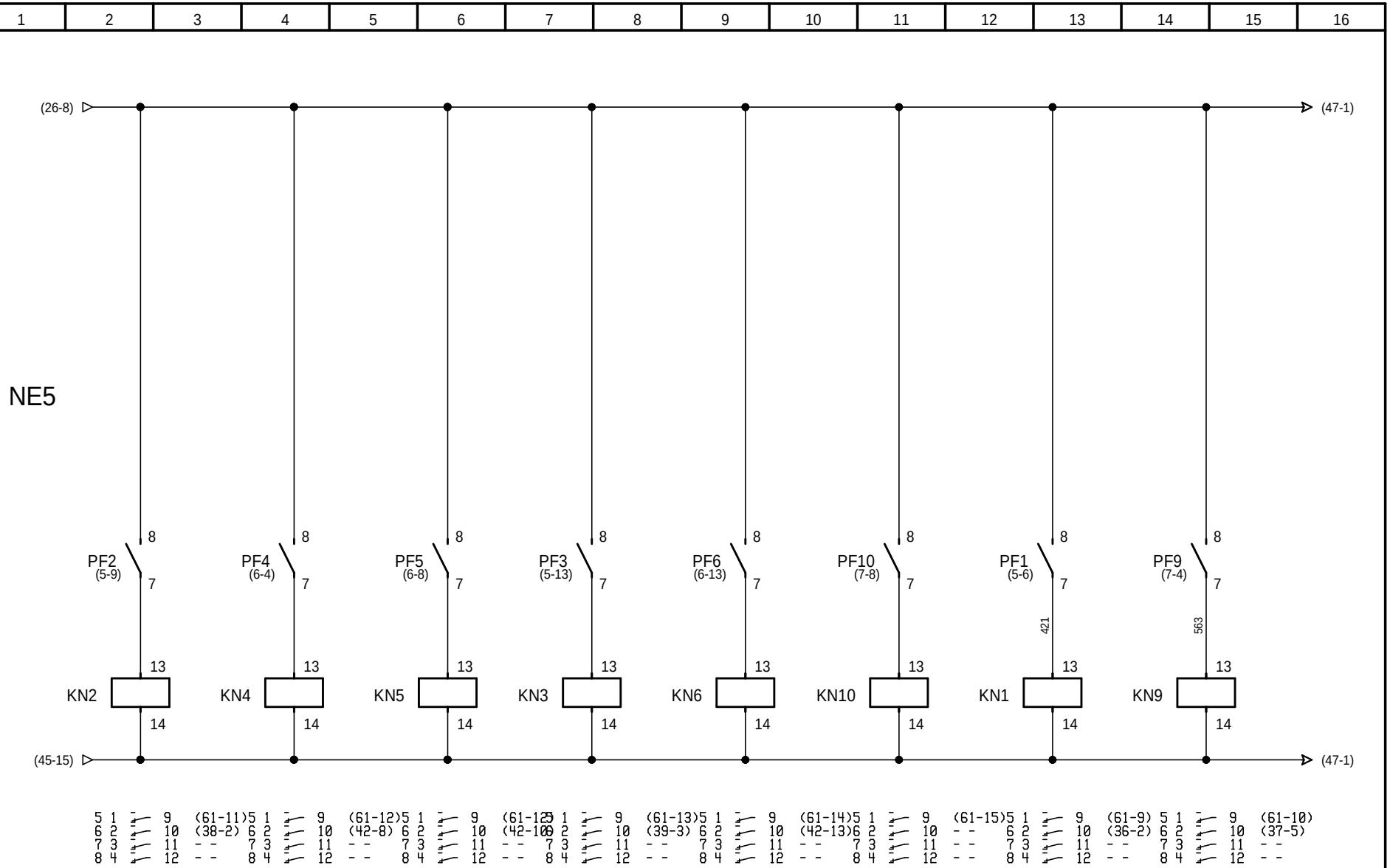

KONTROLA ZASILANIA							
KOM. BUFOR. REAKTOR 1	DMUCHAWA D1	DMUCHAWA D2	KOM. BUFOR. REAKTOR 2	DMUCHAWA D3	ZASILANIE DUF	PRZEPOMPOWNIA GŁÓWNA	POMIESZCZ. TECHNICZNE

Oczyszczalnia Ścieków BARUCHOWO

POSTER
Poznań ul.Synów Pułku 26

Tytuł rysunku: Obwody kontroli zasilania i sterowania miejsc.

Projektował:	mgr inż. S. Hajdasz	WKP/0384/PWOE/09
Opracował:	mgr inż. P. Kina	- - -
Sprawdził:	inż. Bogdan Ceranka	7131-7132/45/PW/2001
	2012-02-29	2012-02-29

Nr projektu: C-01-12

Typ: NE5

Nr rysunku: 46

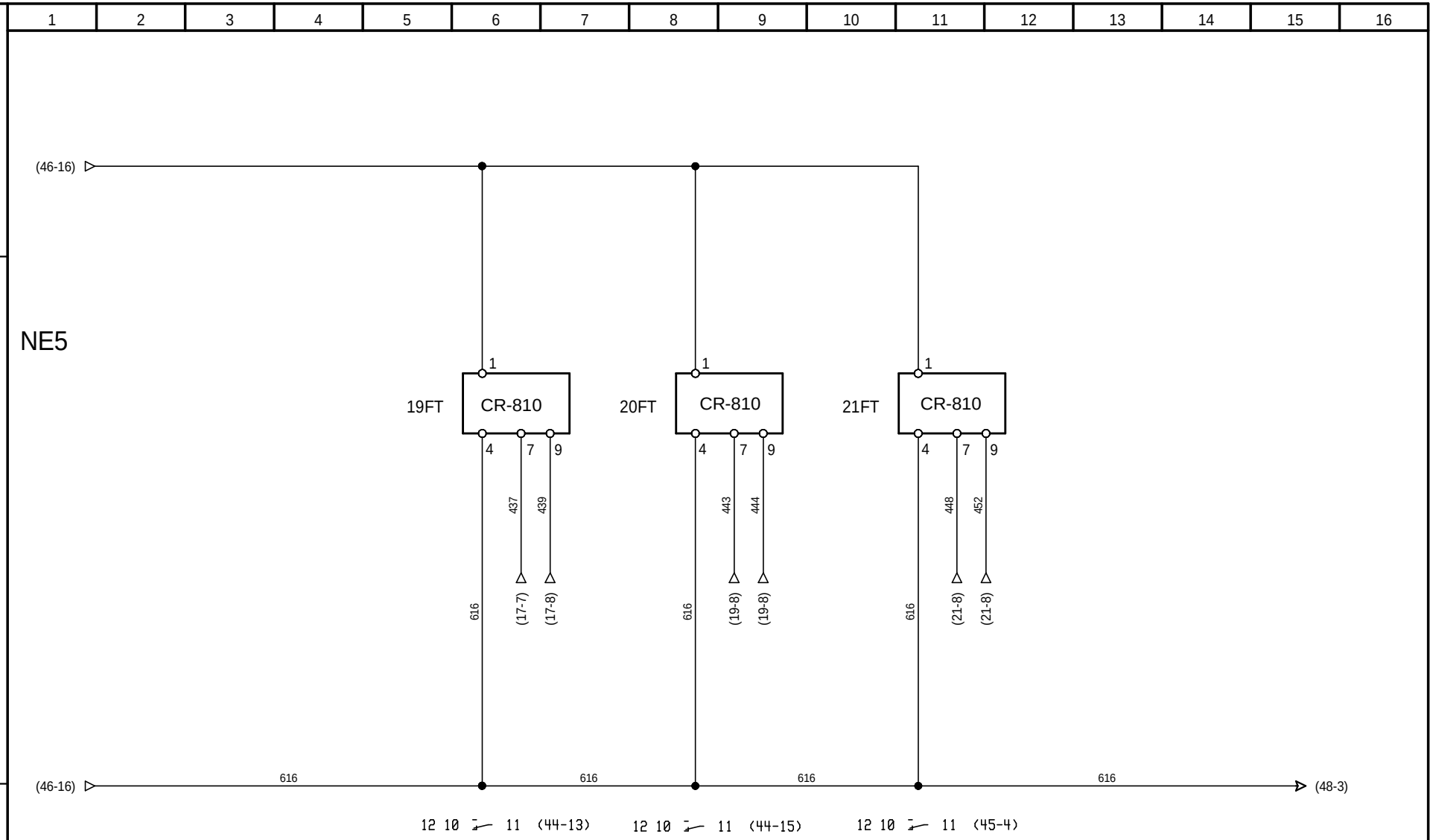

KONTROLA ZABIEZPIECZENIA TERMICZNEGO DMUCHAW		
DMUCHAWA D1	DMUCHAWA D2	DMUCHAWA D3

POSTER
Poznań ul.Synów Pułku 26

Oczyszczalnia Ścieków
BARUCHOWO

Tytuł rysunku:
Kontrola temperatury dmuchaw.

Projektował:	mgr inż. S. Hajdasz	WKP/0384/PW/OE/09
Opracował:	mgr inż. P. Kina	- - -
Sprawdził:	inż. Bogdan Ceranka	7131-7132/45/PW/2001
	2012-02-29	2012-02-29

Nr projektu: C-01-12
Typ: NE5
Nr rysunku: 47

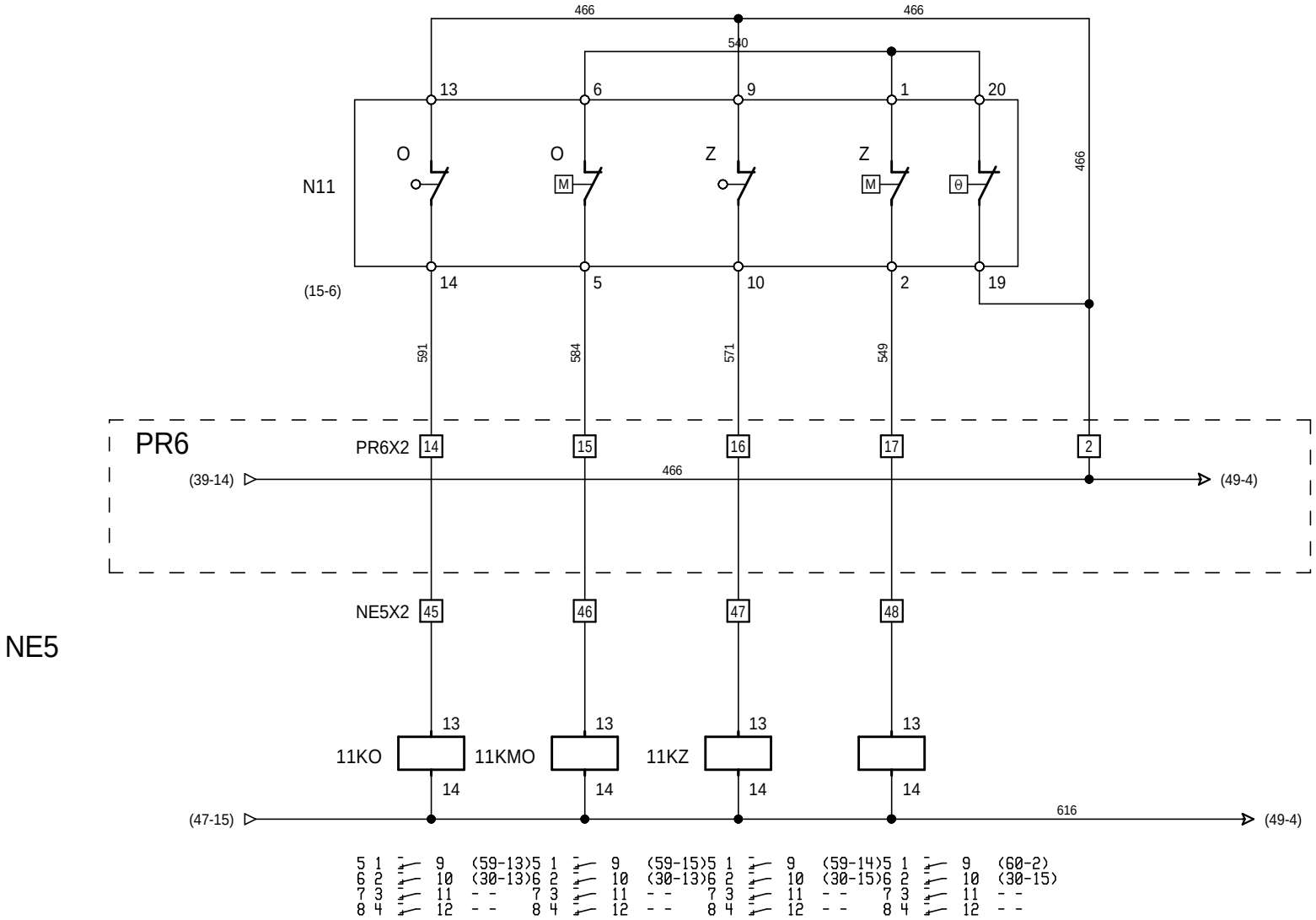

ZASUWA ZS1			
OTWARTA	AWARIA-OTW.	ZAMKNIĘTA	AWARIA-ZAM.

POSTER
Poznań ul.Synów Pułku 26

Oczyszczalnia Ścieków
BARUCHOWO

Tytuł rysunku:
Obwody przekaźników sterowania ZS1.

Projektował:	mgr inż. S. Hajdasz	WKP/0384/PWOE/09	2012-02-29
Opracował:	mgr inż. P. Kina	- - -	2012-02-29
Sprawdził:	inż. Bogdan Ceranka	7131-7132/45/PW/2001	2012-02-29

Nr projektu: C-01-12

Typ: NE5

Nr rysunku: 48

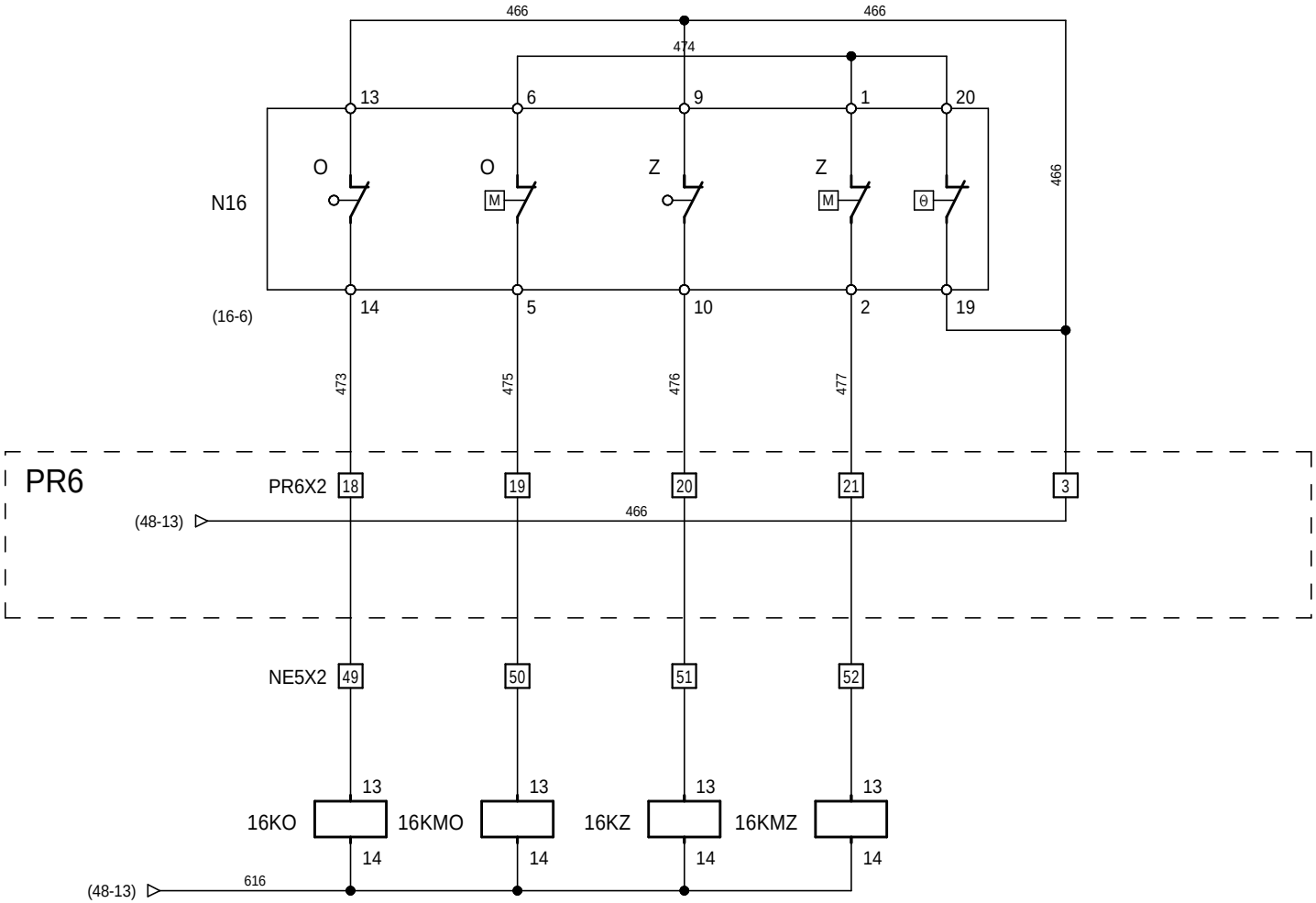

5 1 9 (60-11)	5 1 9 (60-12)	5 1 9 (60-12)	5 1 9 (60-14)
6 2 10 (31-12)	6 2 10 (31-12)	6 2 10 (31-14)	6 2 10 (31-14)
7 3 11 - -	7 3 11 - -	7 3 11 - -	7 3 11 - -
8 4 12 - -	8 4 12 - -	8 4 12 - -	8 4 12 - -

ZASUWA ZS2			
OTWARTA	AWARIA-OTW.	ZAMKNIĘTA	AWARIA-ZAM.

POSTER
Poznań ul.Synów Pułku 26

Oczyszczalnia Ścieków
BARUCHOWO

Tytuł rysunku:
Obwody przekaźników sterowania ZS2.

Projektował:	mgr inż. S. Hajdasz	WKP/0384/PWOE/09
Opracował:	mgr inż. P. Kina	- - -
Sprawdził:	inż. Bogdan Ceranka	7131-7132/45/PW/2001
	2012-02-29	2012-02-29

Nr projektu: C-01-12
Typ: NE5
Nr rysunku: 49

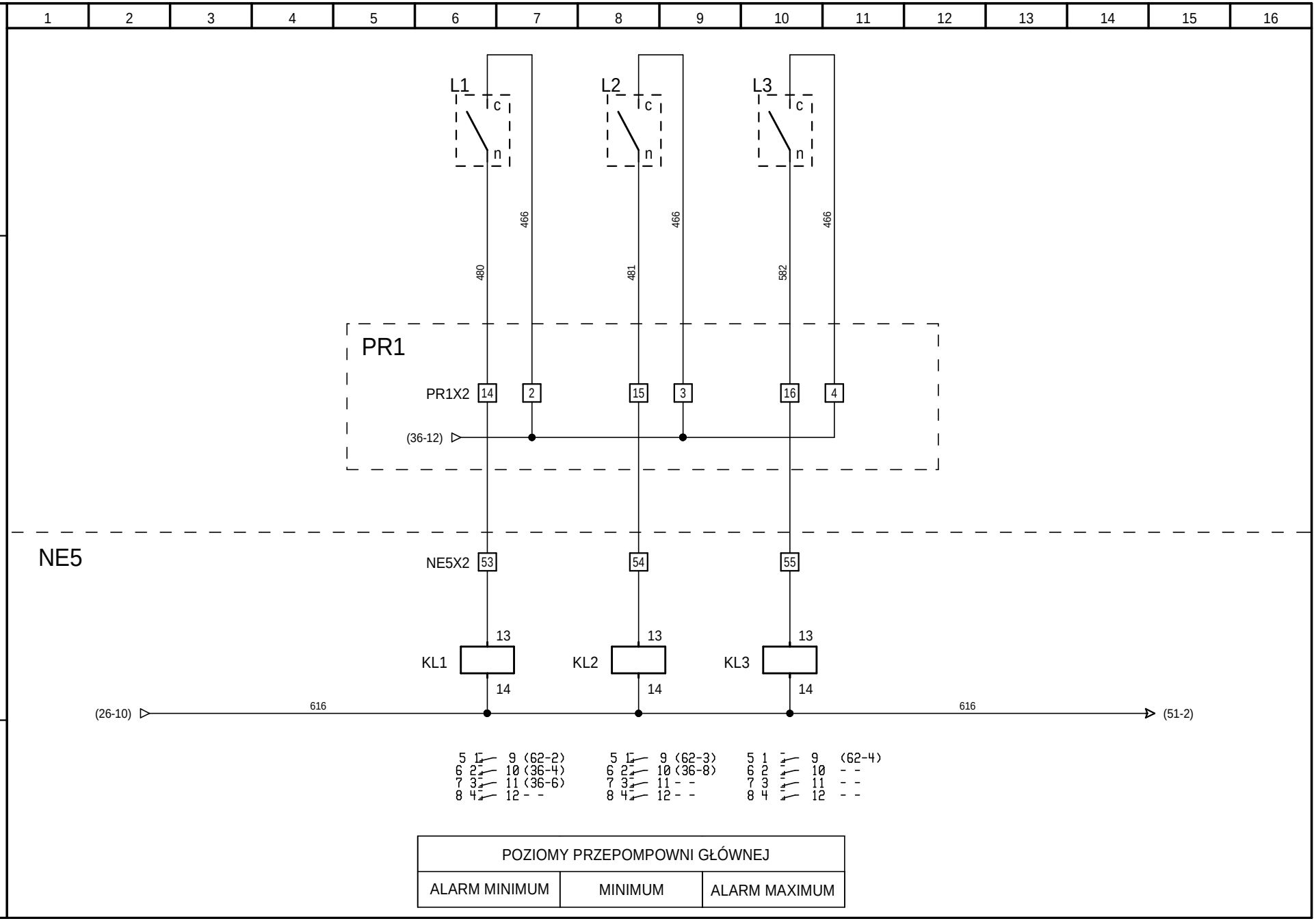

POSTER
Poznań ul.Synów Pułku 26

Oczyszczalnia Ścieków
BARUCHOWO

Tytuł rysunku:
Obwody sygnalizatorów poziomu.

Projektował:	mgr inż. S. Hajdasz	WKP/0384/PWOE/09
Opracował:	mgr inż. P. Kina	- - -
Sprawdził:	inż. Bogdan Ceranka	7131-7132/45/PW/2001
	2012-02-29	2012-02-29
	2012-02-29	2012-02-29

Nr projektu: C-01-12

Typ: NE5

Nr rysunku: 50

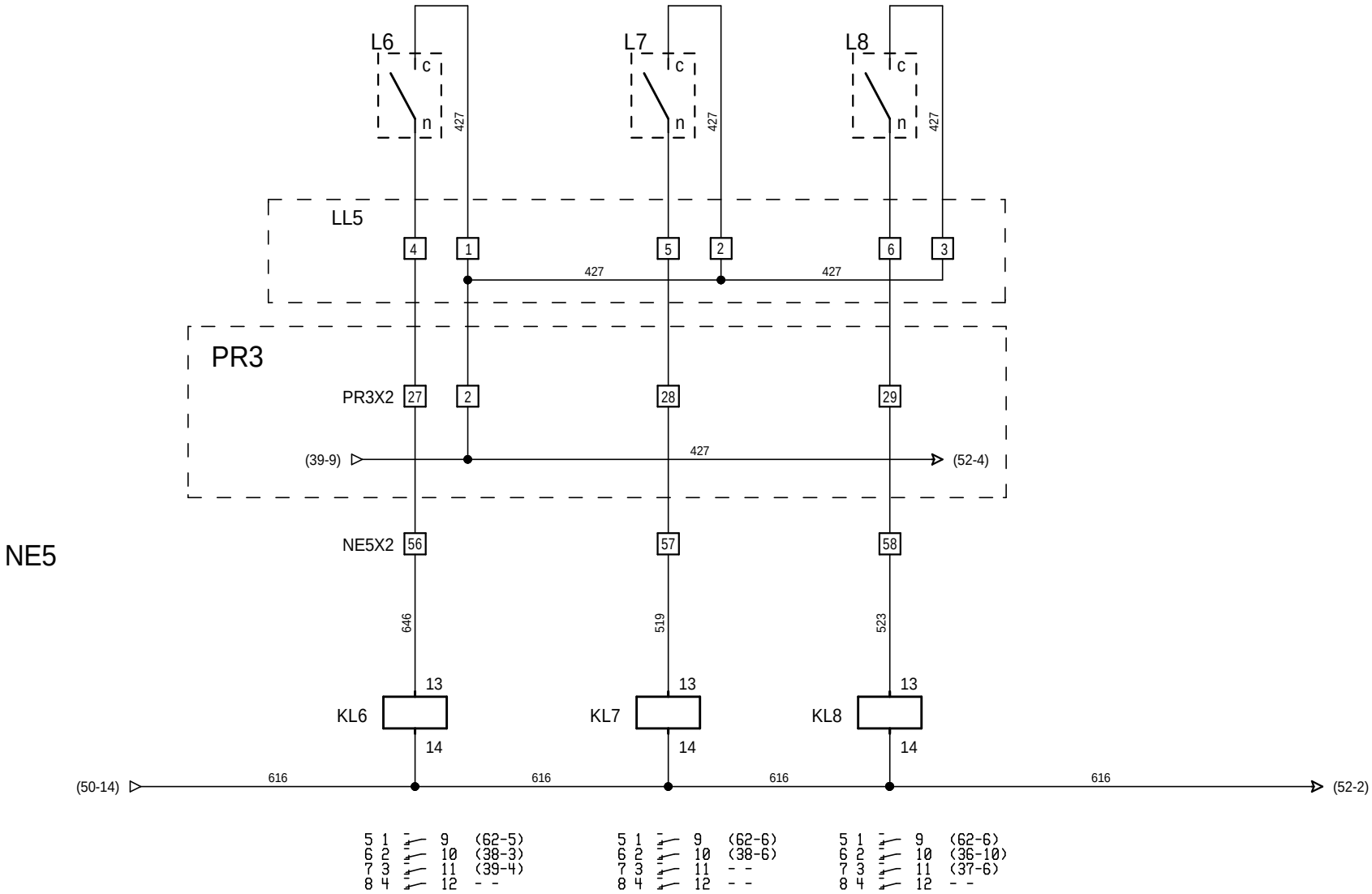

POZIOMY KOMORA BUFOROWA		
ALARM MINIMUM	MINIMUM	ALARM MAXIMUM

POSTER
Poznań ul.Synów Pułku 26

Oczyszczalnia Ścieków
BARUCHOWO

Tytuł rysunku:
Obwody sygnalizatorów poziomu.

Projektował:	mgr inż. S. Hajdasz	WKP/0384/PWOE/09	2012-02-29
Opracował:	mgr inż. P. Kina	- - -	2012-02-29
Sprawdził:	inż. Bogdan Ceranka	7131-7132/45/PW/2001	2012-02-29

Nr projektu: C-01-12
Typ: NE5
Nr rysunku: 51

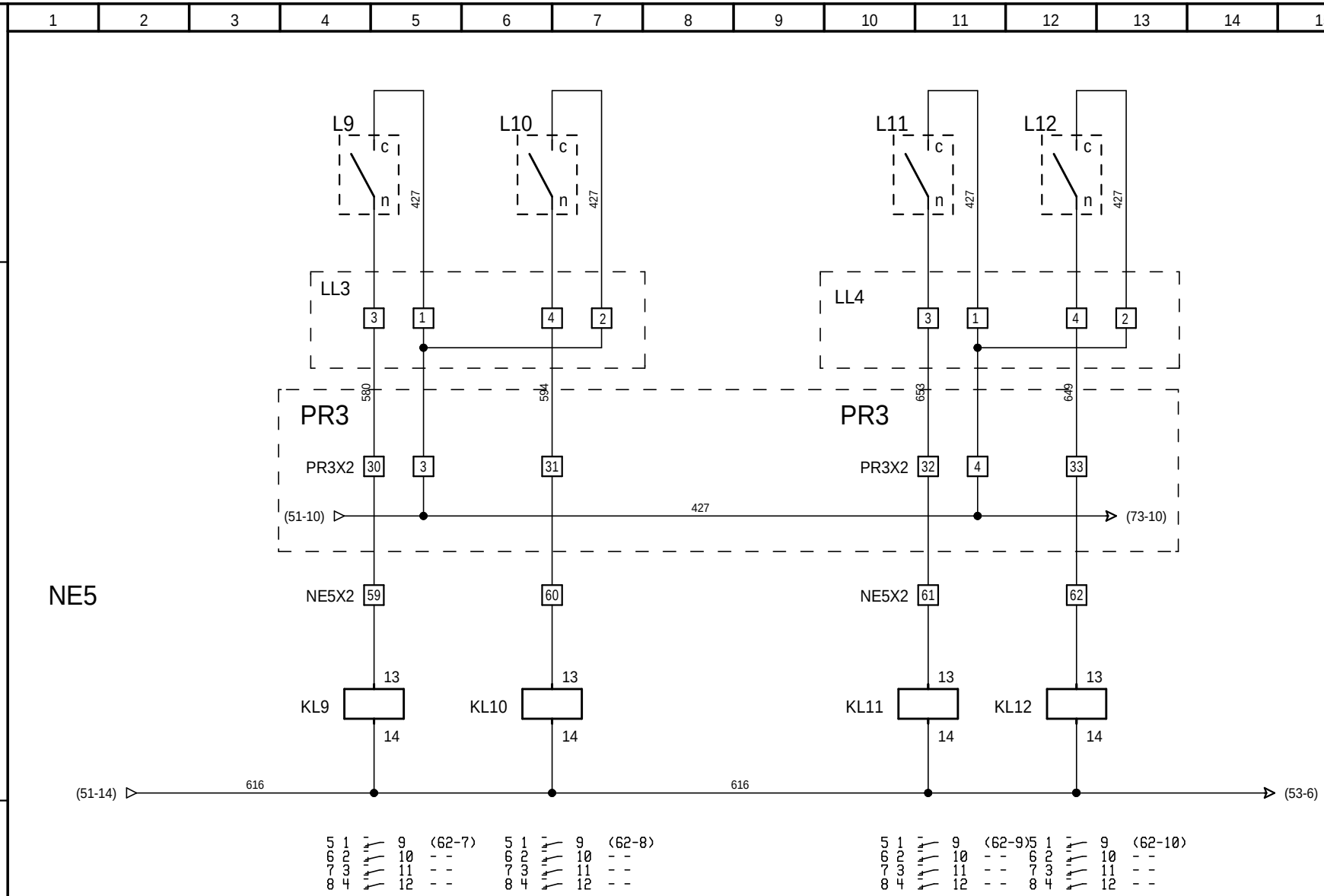

POZIOMY REAKTOR 1	
MINIMUM	MAXIMUM

POZIOMY REAKTOR 2	
MINIMUM	MAXIMUM

POSTER
Poznań ul.Synów Pułku 26

Oczyszczalnia Ścieków
BARUCHOWO

Tytuł rysunku:
Obwody sygnalizatorów poziomu.

Projektował:	mgr inż. S. Hajdasz	WKP/0384/PWOE/09
Opracował:	mgr inż. P. Kina	- - -
Sprawdził:	inż. Bogdan Ceranka	7131-7132/45/PW/2001
	2012-02-29	2012-02-29
	2012-02-29	2012-02-29

Nr projektu: C-01-12
Typ: NE5
Nr rysunku: 52

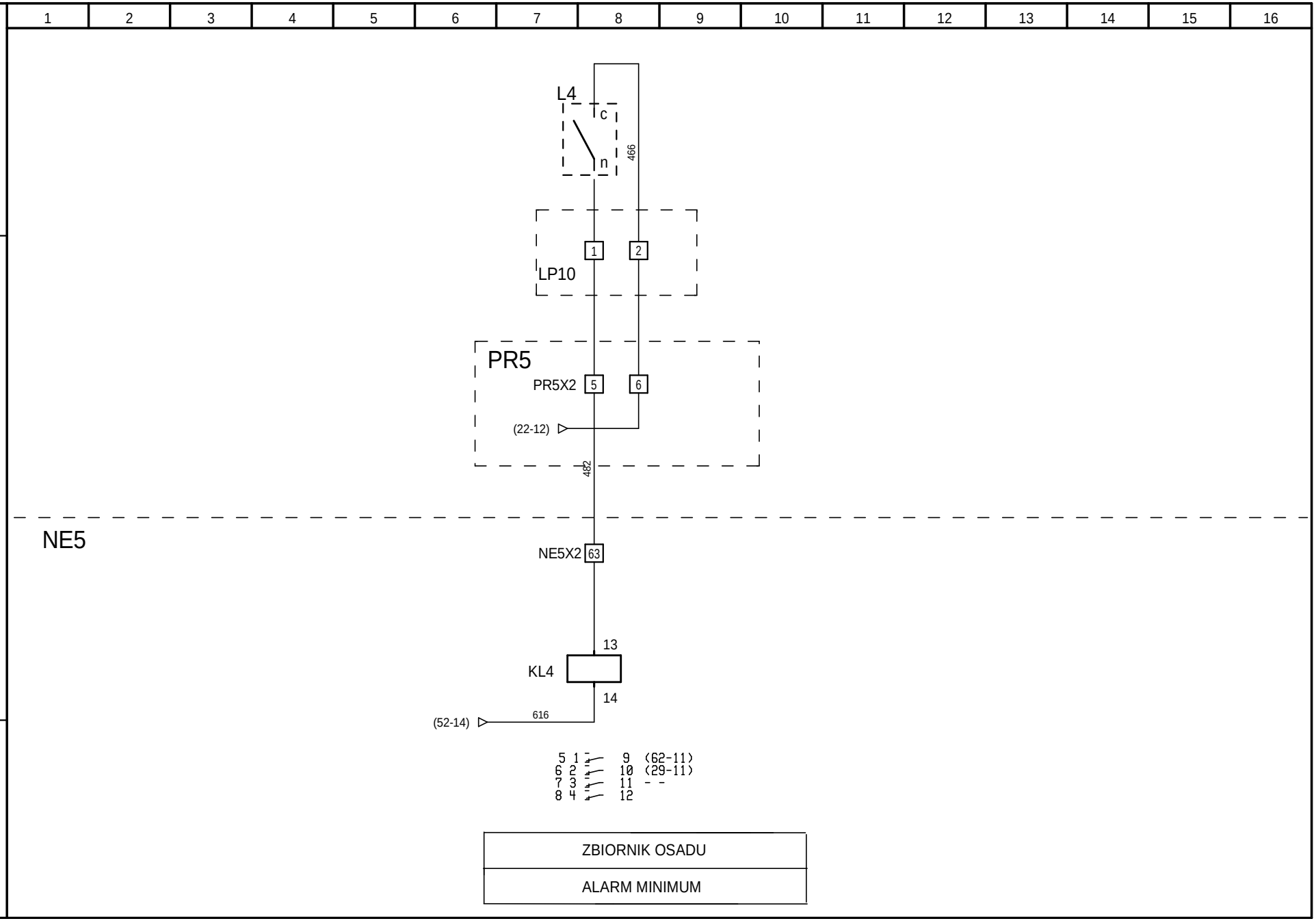

POSTER
Poznań ul.Synów Pułku 26

Oczyszczalnia Ścieków
BARUCHOWO

Tytuł rysunku:
Obwody sygnalizatorów poziomu.

Projektował:	mgr inż. S. Hajdasz	WKP/0384/PWOE/09
Opracował:	mgr inż. P. Kina	- - -
Sprawdził:	inż. Bogdan Ceranka	7131-7132/45/PW/2001
	2012-02-29	2012-02-29

Nr projektu
C-01-12

Typ:
NE5

Nr rysunku:
53

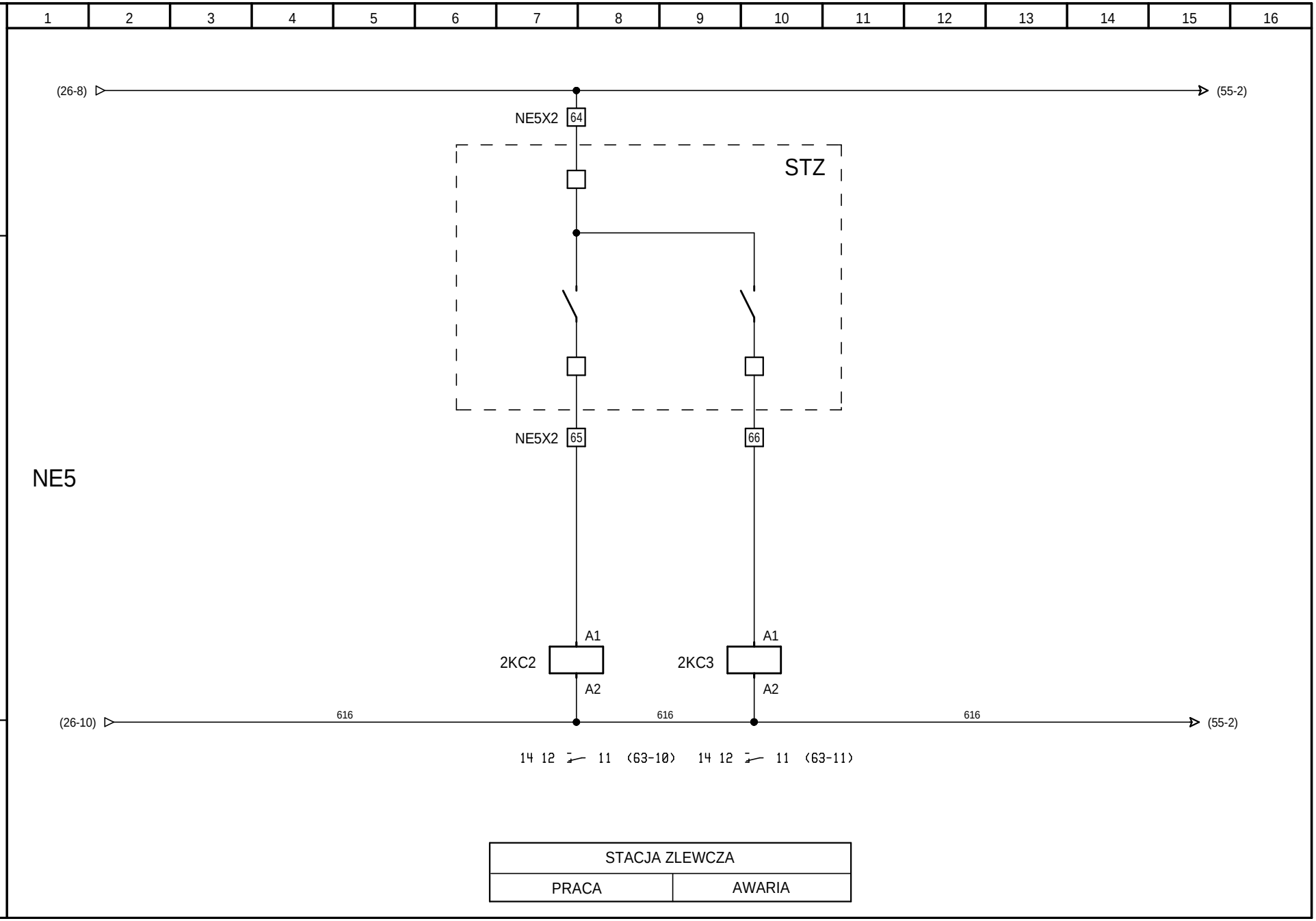

POSTER
Poznań ul.Synów Pułku 26

Oczyszczalnia Ścieków
BARUCHOWO

Tytuł rysunku:
Obwody wejściowe

Projektował:	mgr inż. S. Hajdasz	WKP/0384/PWOE/09
Opracował:	mgr inż. P. Kina	- - -
Sprawdził:	inż. Bogdan Ceranka	7131-7132/45/PW/2001
	2012-02-29	2012-02-29
	2012-02-29	2012-02-29

Nr projektu
C-01-12

Typ:
NE5

Nr rysunku:
54

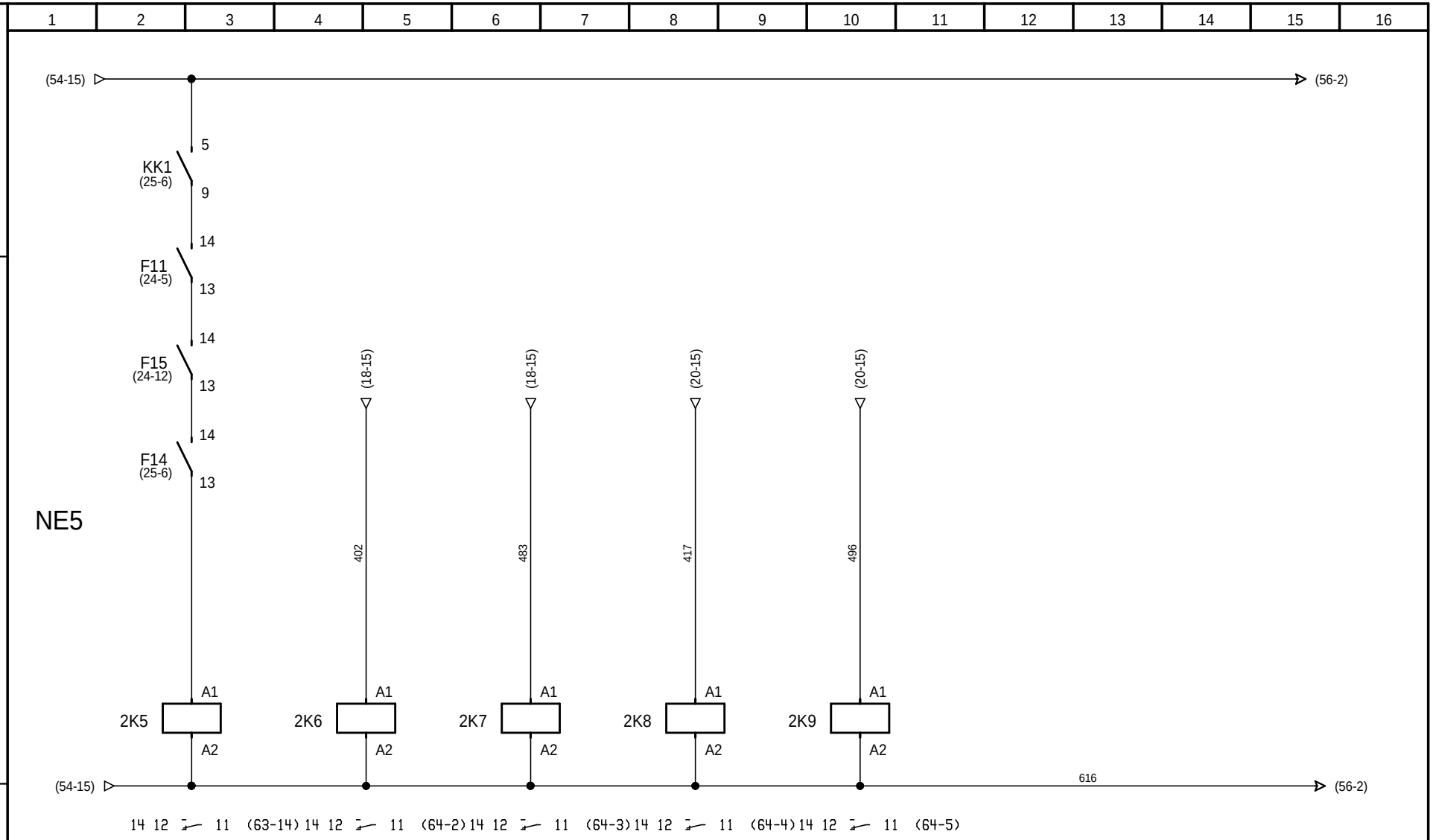

NIESPR.	PRZEMIENNIK GF1		PRZEMIENNIK GF2	
OBW. STEROWANIA	PRACA	AWARIA	PRACA	AWARIA

POSTER
Poznań ul.Synów Pułku 26

Oczyszczalnia Ścieków
BARUCHOWO

Tytuł rysunku:
Obwody wejściowe.

Projektował:	mgr inż. S. Hajdasz	WKP/0384/PWOE/09	2012-02-29
Opracował:	mgr inż. P. Kina	- - -	2012-02-29
Sprawdził:	inż. Bogdan Ceranka	7131-7132/45/PW/2001	2012-02-29

Nr projektu C-01-12

Typ: NE5

Nr rysunku: 55

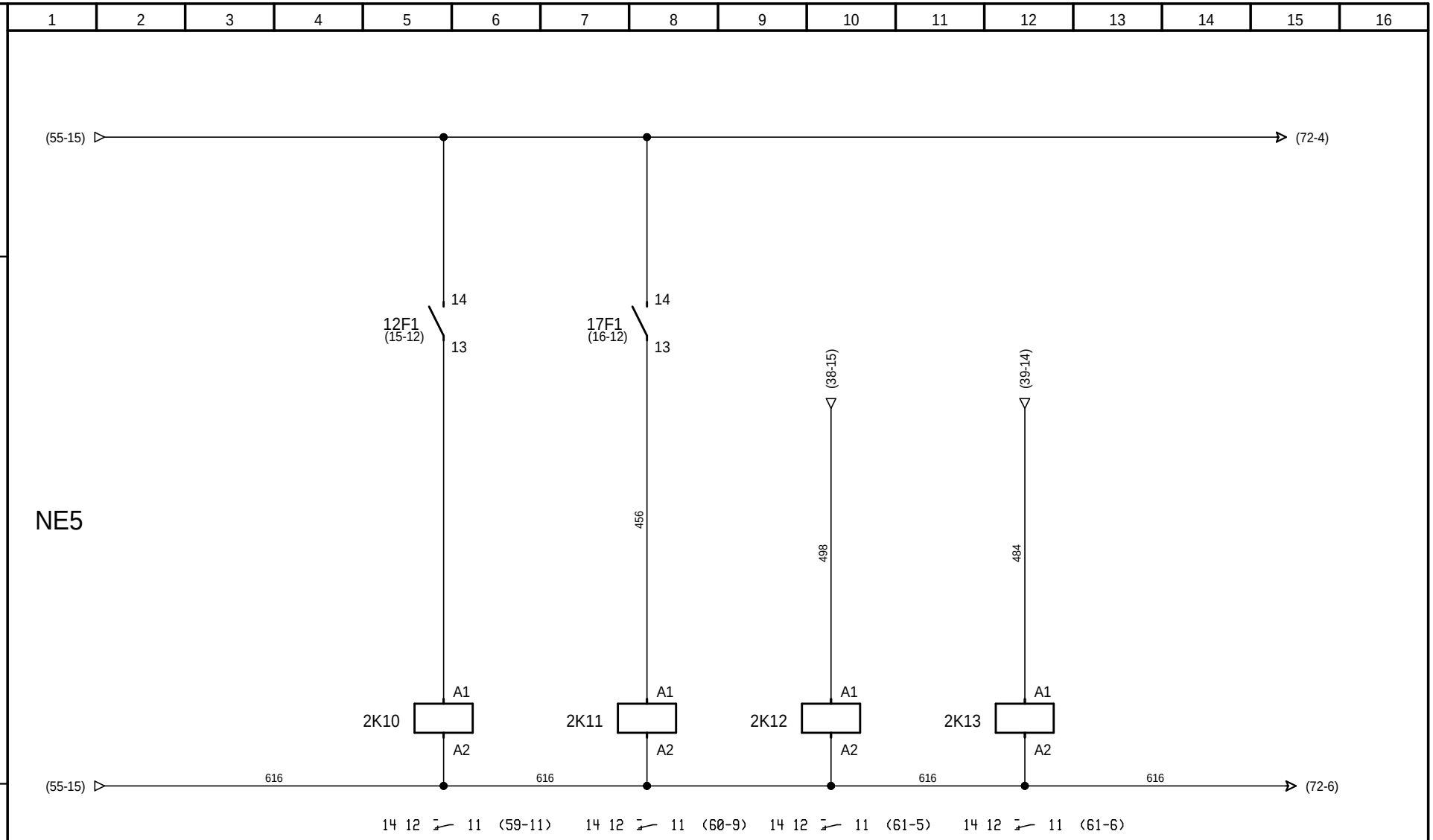

AWARIA	AWARIA	STER. MIEJSCOWE	STER. MIEJSCOWE
POMPA P5	POMPA P8	REAKTOR 1	REAKTOR 2

Oczyszczalnia Ścieków
BARUCHOWO

POSTER
Poznań ul.Synów Pułku 26

Tytuł rysunku:
Obwody wejściowe

Projektował:	mgr inż. S. Hajdasz	WKP/0384/PW/OE/09
Opracował:	mgr inż. P. Kina	- - -
Sprawdził:	inż. Bogdan Ceranka	7131-7132/45/PW/2001
	2012-02-29	2012-02-29
	2012-02-29	

Nr projektu
C-01-12

Typ:
NE5

Nr rysunku:
56

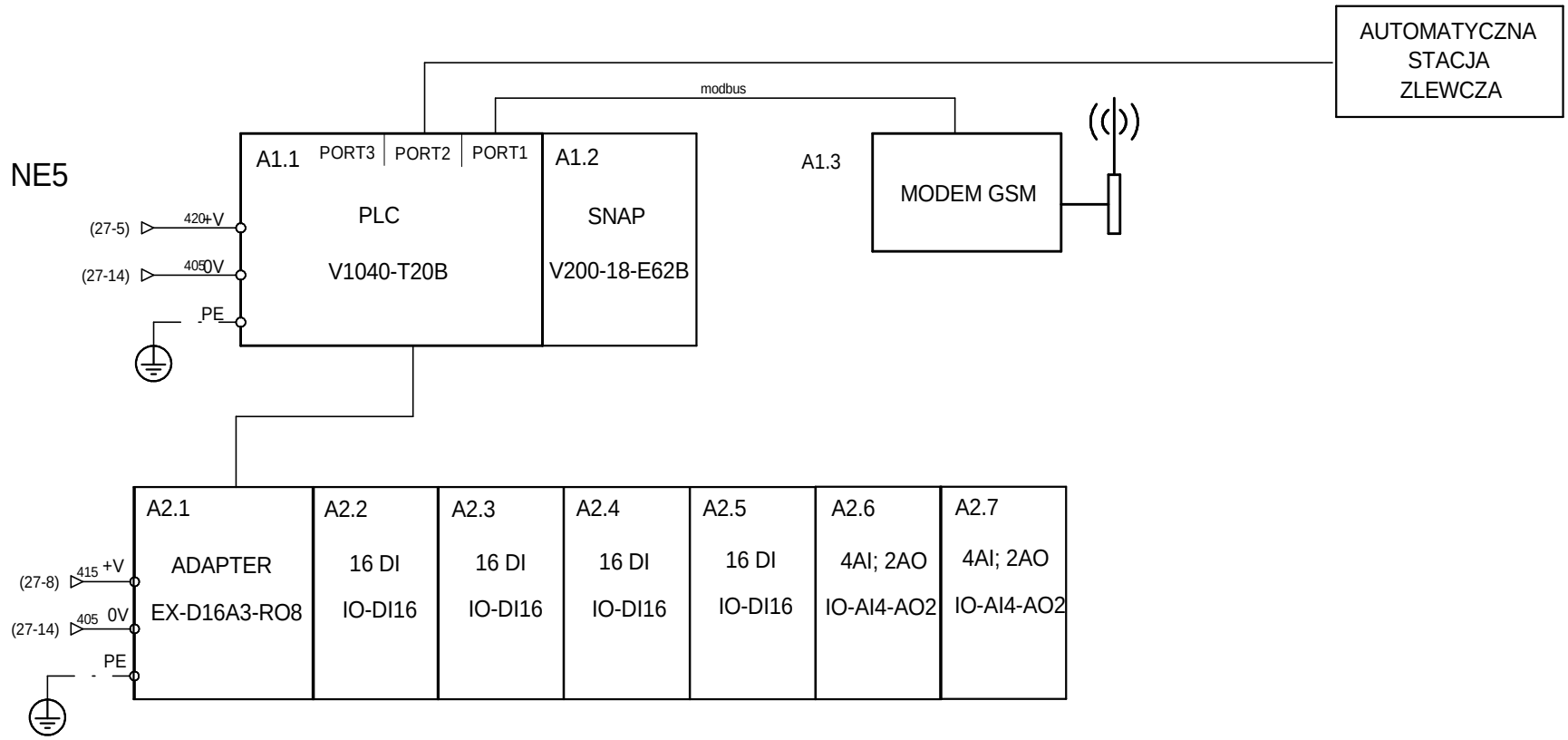

POSTER
Poznań ul.Synów Pułku 26

Oczyszczalnia Ścieków
BARUCHOWO

Tytuł rysunku:
Konfiguracja sterownika.

Projektował:	mgr inż. S. Hajdasz	WKP/0384/PWOE/09	2012-02-29
Opracował:	mgr inż. P. Kina	- - -	2012-02-29
Sprawdził:	inż. Bogdan Ceranka	7131-7132/45/PW/2001	2012-02-29

Nr projektu: C-01-12
Typ: NE5
Nr rysunku: 57

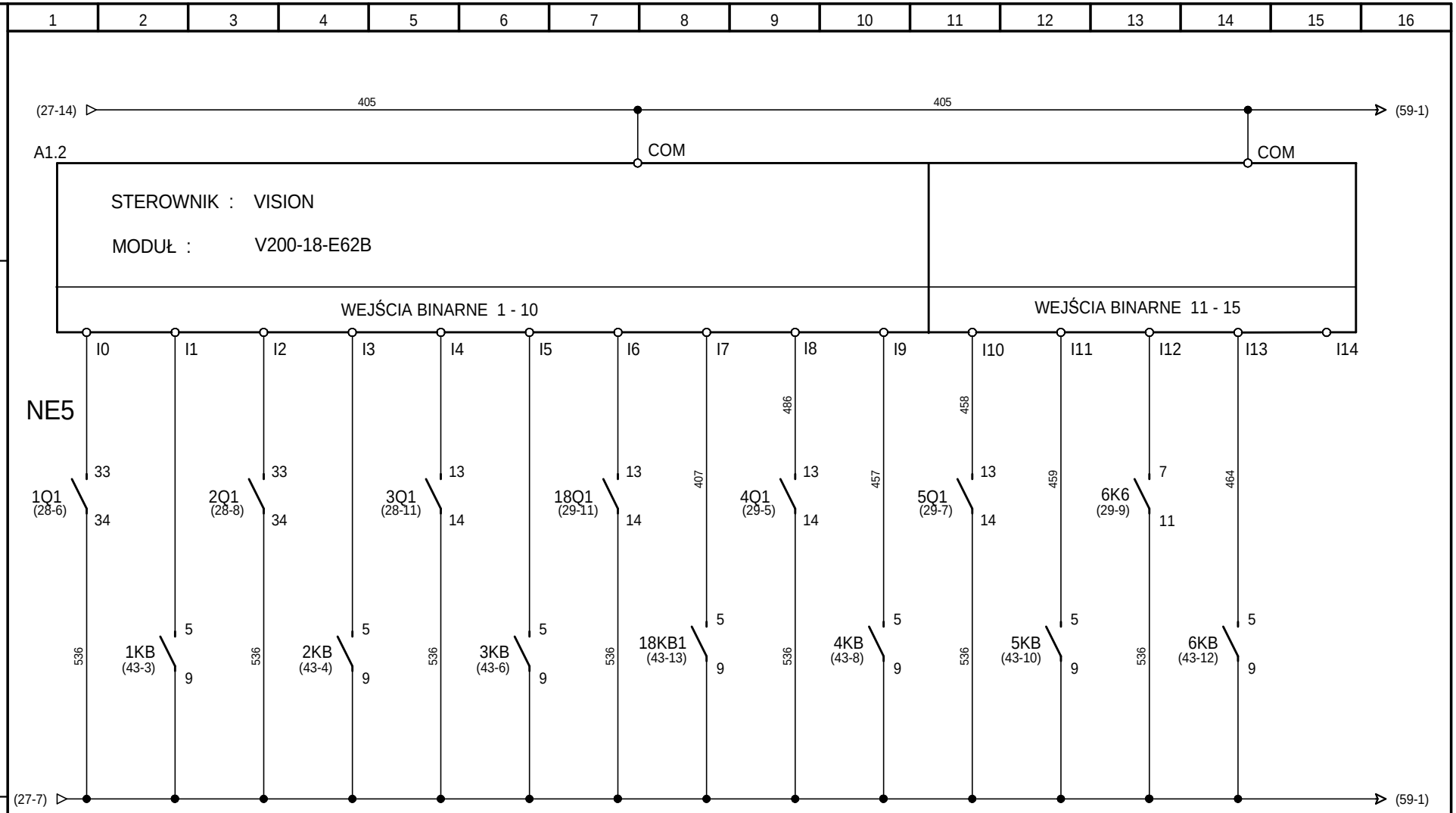

PRZEPOMPOWNIA GŁÓWNA						ZB. OSADU		POMIESZCZENIE TECHNICZNE						REZERWA
P1-PRACA	P1-AWARIA	P2-PRACA	P2-AWARIA	M1-PRACA	M1-AWARIA	P10-PRACA	P10-AWARIA	S1-PRACA	S1-AWARIA	P9-PRACA	P9-AWARIA	Z3-PRACA	Z3-AWARIA	

POSTER
Poznań ul.Synów Pułku 26

Oczyszczalnia Ścieków
BARUCHOWO

Tytuł rysunku:
Obwody wejściowe sterownika A1.2.

Projektował:	mgr inż. S. Hajdasz	WKP/0384/PWOE/09
Opracował:	mgr inż. P. Kina	- - -
Sprawdził:	inż. Bogdan Ceranka	7131-7132/45/PW/2001
	2012-02-29	2012-02-29
	2012-02-29	

Nr projektu: C-01-12
Typ: NE5
Nr rysunku: 58

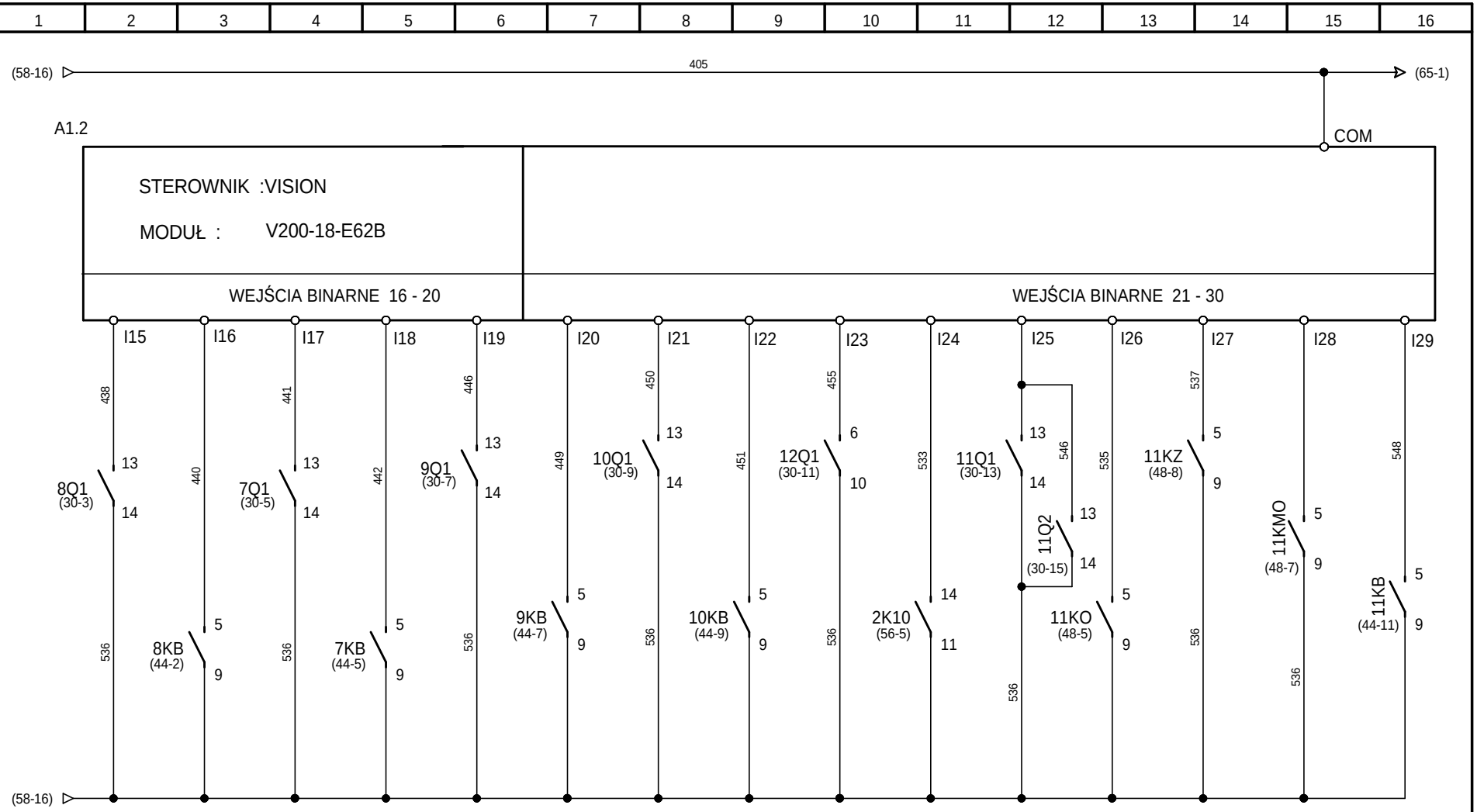

KOMORA BUFOROWA				REAKTOR 1				STACJA PIX		ZASUWA ZS1 - SPUST Z REAKTORA 1				
P3-PRACA	P3-AWARIA	M2-PRACA	M2-AWARIA	P4-PRACA	P4-AWARIA	M3-PRACA	M3-AWARIA	P5-PRACA	P5-AWARIA	PRACA	OTW.	ZAM.	AWARIA	AWARIA

POSTER
Poznań ul.Synów Pułku 26

Oczyszczalnia Ścieków
BARUCHOWO

Tytuł rysunku:
Obwody wejściowe sterownika A1.2.

Projektował:	mgr inż. S. Hajdasz	WKP/0384/PW/OE/09
Opracował:	mgr inż. P. Kina	- - -
Sprawdził:	inż. Bogdan Ceranka	7131-7132/45/PW/2001
	2012-02-29	2012-02-29
	2012-02-29	

Nr projektu: C-01-12
Typ: NE5
Nr rysunku: 59

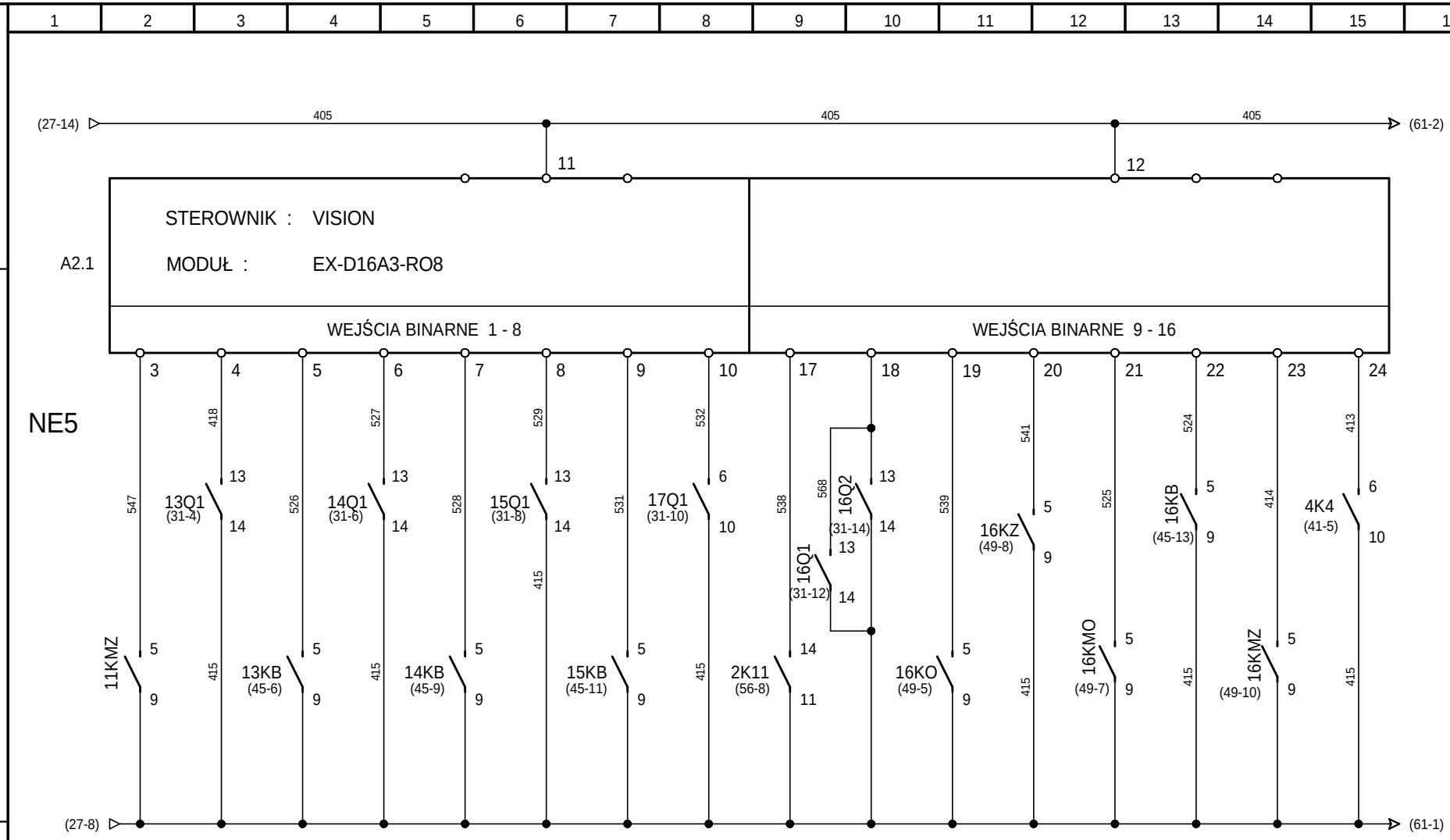

	KOM. BUFOROWA		REAKTOR 2				STACJA PIX		ZASUWA ZS2 - SPUST Z REAKTORA 2				DOPUSZ. DO PRACY
AWARIA-ZS1	P6-PRACA	P6-AW.	P7-PRACA	P7-AW.	M4-PRACA	M4-AW.	P8-PRACA	P8-AW.	PRACA	OTWARTA	ZAMKN.	AWARIA	D1

POSTER
Poznań ul.Synów Pułku 26

Oczyszczalnia Ścieków
BARUCHOWO

Tytuł rysunku:
Obwody wejściowe sterownika A2.1.

Projektował:	mgr inż. S. Hajdasz	WKP/0384/PWOE/09
Opracował:	mgr inż. P. Kina	- - -
Sprawdził:	inż. Bogdan Ceranka	7131-7132/45/PW/2001
	2012-02-29	2012-02-29
	2012-02-29	

Nr projektu: C-01-12

Typ: NE5

Nr rysunku: 60

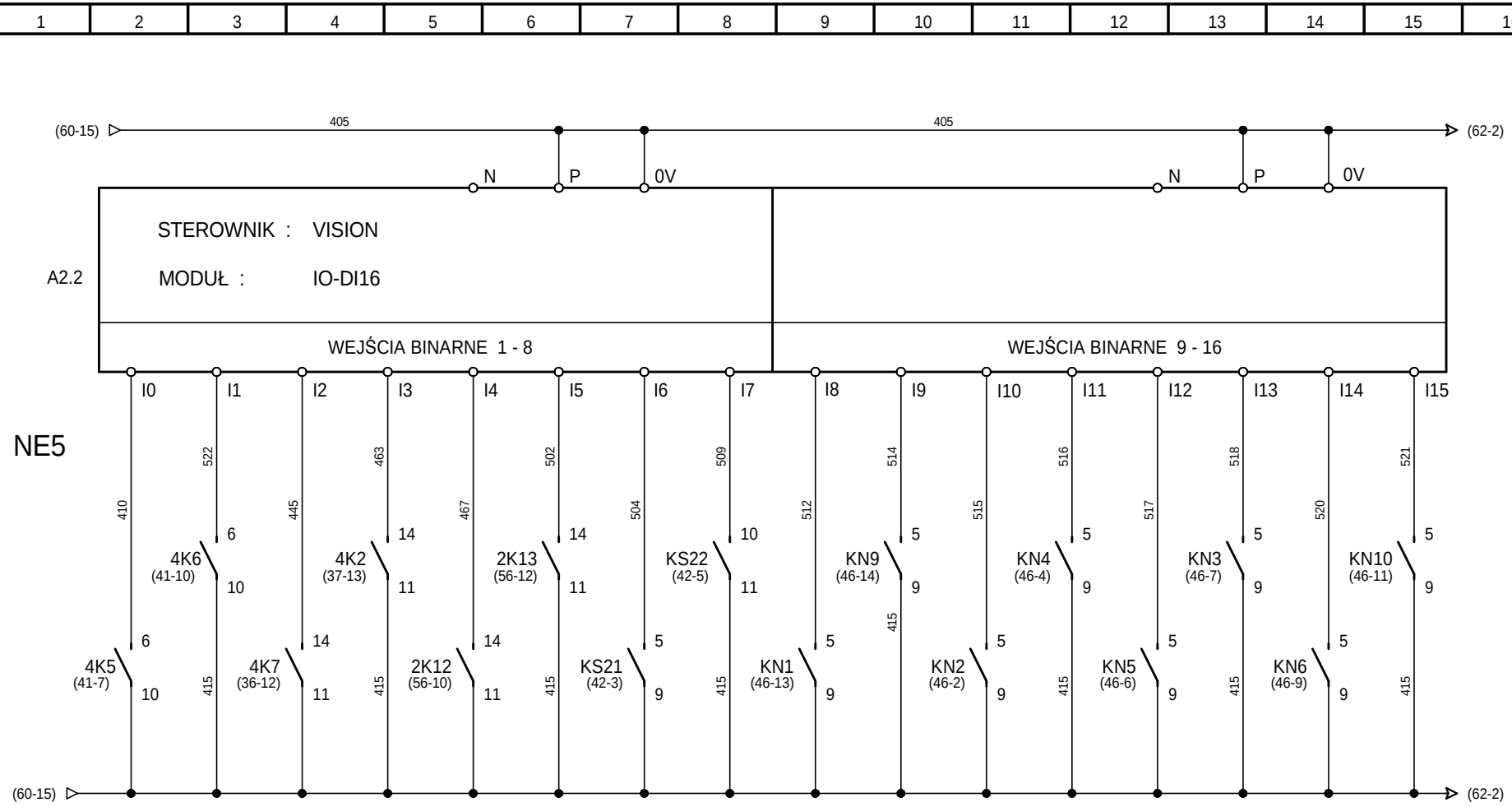

DOPUSZCZENIE DO PRACY		STEROWANIE MIEJSCOWE				DMUCH - STEROW.		KONTROLA ZASILANIA							
D2	D3	PRZEPOMP. GŁÓWNA	POM. SITA	REAKTOR 1	REAKTOR 2	ZDALNE	MIEJSCOW.	PRZEPOMP. GŁÓWNA	POM. TECH.	REAKTOR 1	D1	D2	REAKTOR 2	D3	DUF

POSTER
Poznań ul.Synów Pułku 26

Oczyszczalnia Ścieków
BARUCHOWO

Tytuł rysunku:
Obwody wejściowe sterownika A2.2.

Projektował:	mgr inż. S. Hajdasz	2012-02-29
Opracował:	mgr inż. P. Kina	2012-02-29
Sprawdził:	inż. Bogdan Ceranka	2012-02-29

WKP/0384/PWOE/09
- - -
7131-7132/45/PW/2001

Nr projektu: C-01-12
Typ: NE5
Nr rysunku: 61

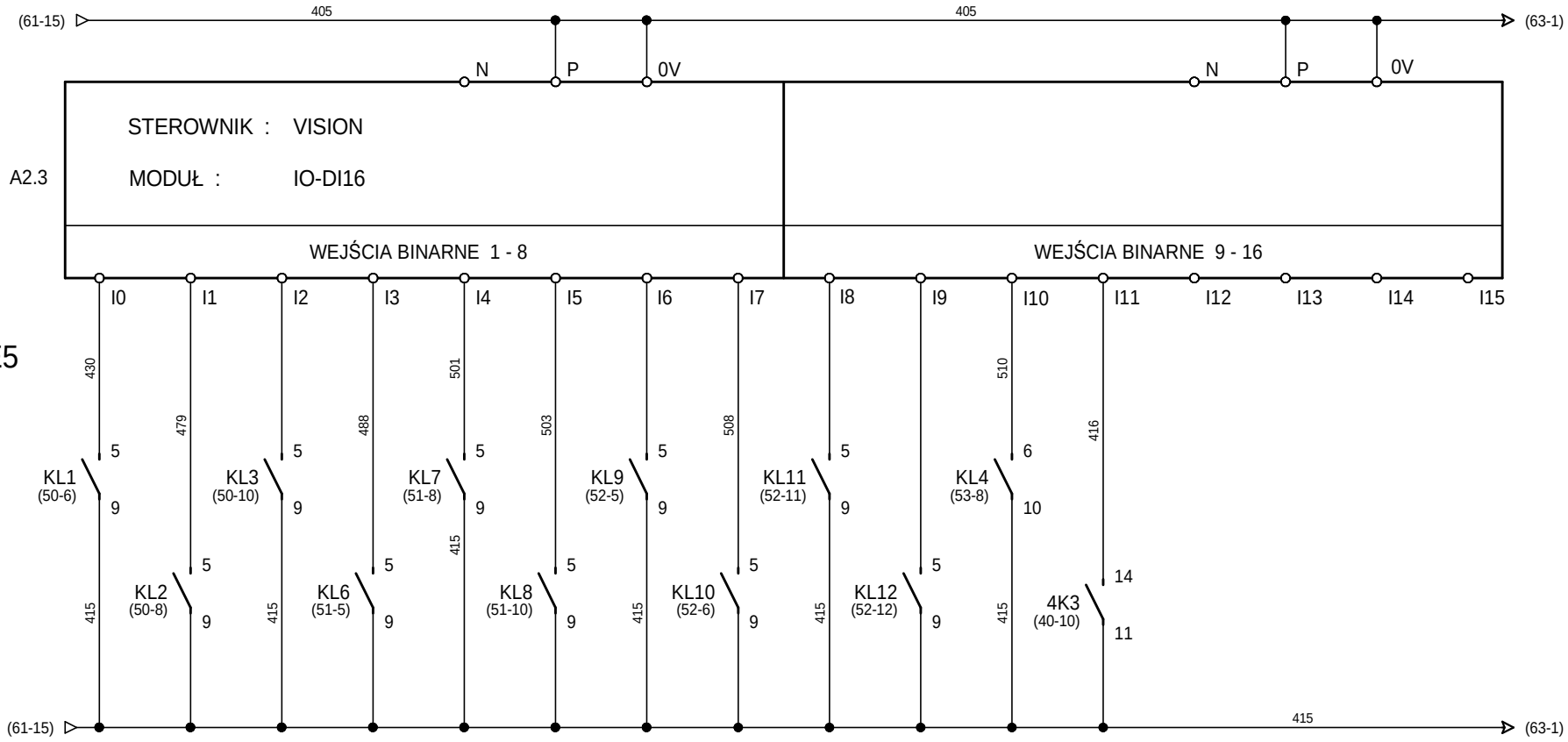

PRZEPOMP. GŁÓWNA			KOMORA BUFOROWA			REAKTOR 1		REAKTOR 2		ZBIORNIK OSADU	STER. MIEJ.	REZERWA			
AL. MIN	MIN	AL. MAX	AL. MIN	MIN	AL. MAX	MIN	MAX	MIN	MAX	AL. MIN	P10				

Oczyszczalnia Ścieków
BARUCHOWO

Tytuł rysunku:
Obwody wejściowe sterownika A2.3.

Projektował:	mgr inż. S. Hajdasz	WKP/0384/PWOE/09
Opracował:	mgr inż. P. Kina	- - -
Sprawdził:	inż. Bogdan Ceranka	7131-7132/45/PW/2001
	2012-02-29	2012-02-29

Nr projektu C-01-12

Typ: NE5

Nr rysunku: 62

POSTER
Poznań ul.Synów Pułku 26

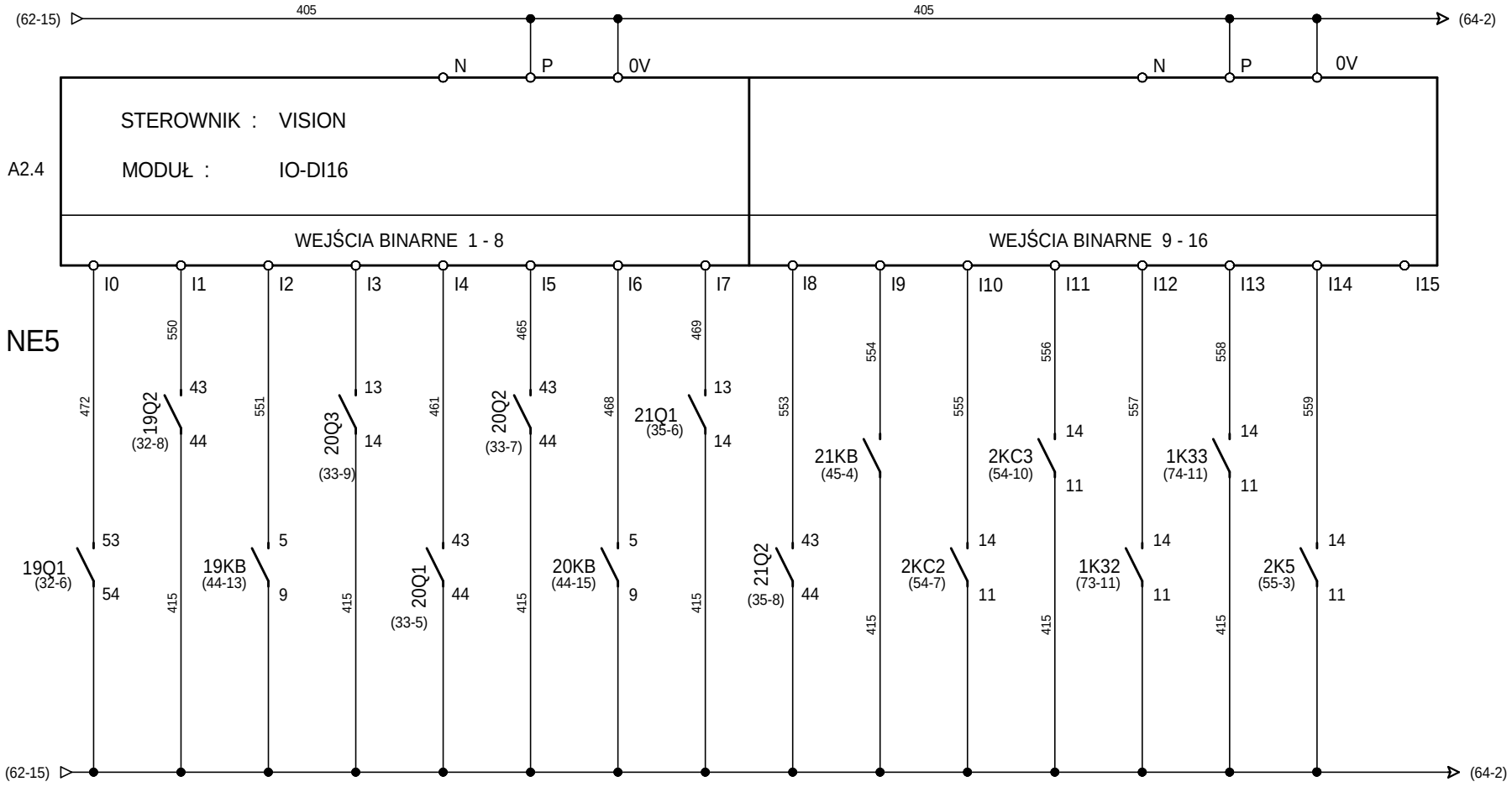

STACJA DMUCHAW						STACJA ZLEWCZA		TLENOMIERZ-AWARIA		NIESPRAW. OBWODÓW	REZERWA
D1-PRACA	D1-AWARIA	D2-PRACA	D2-AWARIA	D3-PRACA	D3-AWARIA	PRACA	AWARIA	REAKTOR 1	REAKTOR 2	STEROW.	

POSTER
Poznań ul.Synów Pułku 26

Oczyszczalnia Ścieków
BARUCHOWO

Tytuł rysunku:
Obwody wejściowe sterownika A2.4.

Projektował:	mgr inż. S. Hajdasz	WKP/0384/PWOE/09
Opracował:	mgr inż. P. Kina	- - -
Sprawdził:	inż. Bogdan Ceranka	7131-7132/45/PW/2001
	2012-02-29	2012-02-29

Nr projektu: C-01-12
Typ: NE5
Nr rysunku: 63

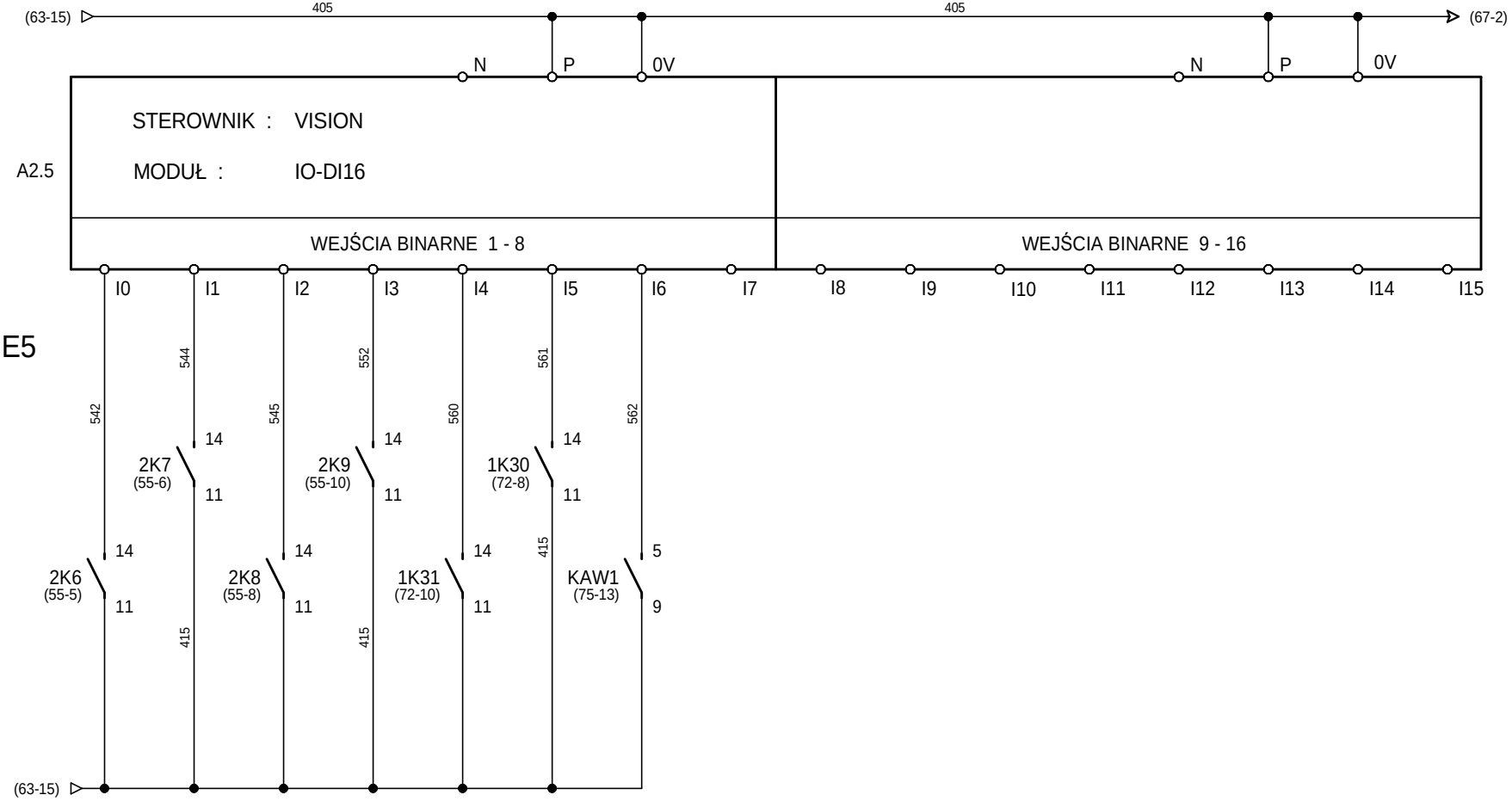

PRZEMIENNIK GF1		PRZEMIENNIK GF2		PRZEPŁYWOMIERZ U8		WYŁĄCZNIK	REZERWA								
PRACA	AWARIA	PRACA	AWARIA	IMPULS	AWARIA	AWARYJNY									

POSTER
Poznań ul.Synów Pułku 26

Oczyszczalnia Ścieków
BARUCHOWO

Tytuł rysunku:
Obwody wejściowe sterownika A2.5.

Projektował:	mgr inż. S. Hajdasz	WKP/0384/PWOE/09
Opracował:	mgr inż. P. Kina	- - -
Sprawdził:	inż. Bogdan Ceranka	7131-7132/45/PW/2001
	2012-02-29	2012-02-29

Nr projektu C-01-12
Typ: NE5
Nr rysunku: 64

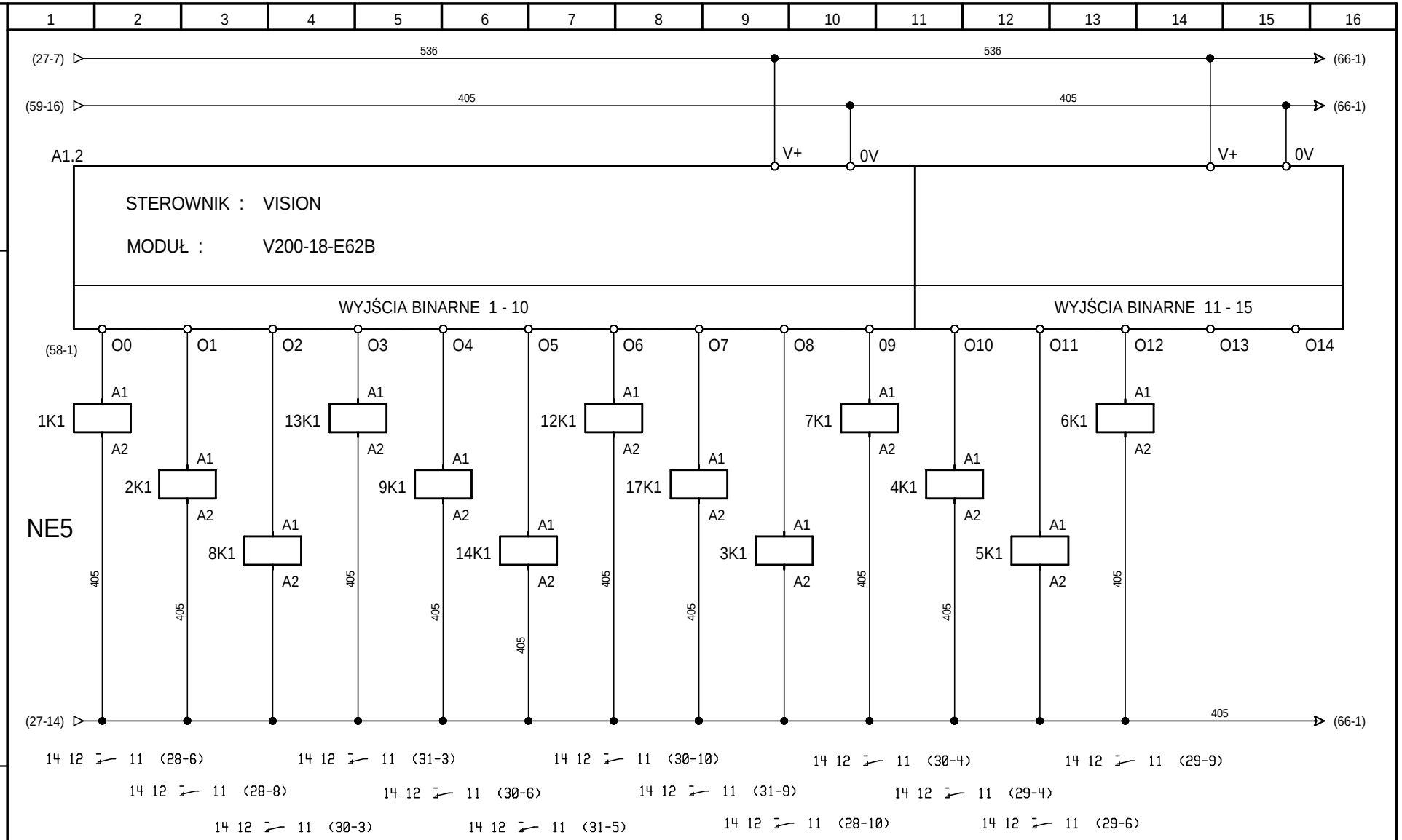

PRACA - TRYB AUTOMATYCZNY													
POMPA P1	POMPA P2	POMPA P3	POMPA P6	POMPA P4	POMPA P7	POMPA P5	POMPA P8	MIESZ. M1	MIESZ. M2	SITO S1	POMPA P9	ZAWÓR Z3	

POSTER
Poznań ul.Synów Pułku 26

Oczyszczalnia Ścieków
BARUCHOWO

Tytuł rysunku:
Obwody wyjściowe sterownika A1.2.

Projektował:	mgr inż. S. Hajdasz	WKP/0384/PWOE/09
Opracował:	mgr inż. P. Kina	- - -
Sprawdził:	inż. Bogdan Ceranka	7131-7132/45/PW/2001
	2012-02-29	2012-02-29
	2012-02-29	2012-02-29

Nr projektu C-01-12
Typ: NE5
Nr rysunku: 65

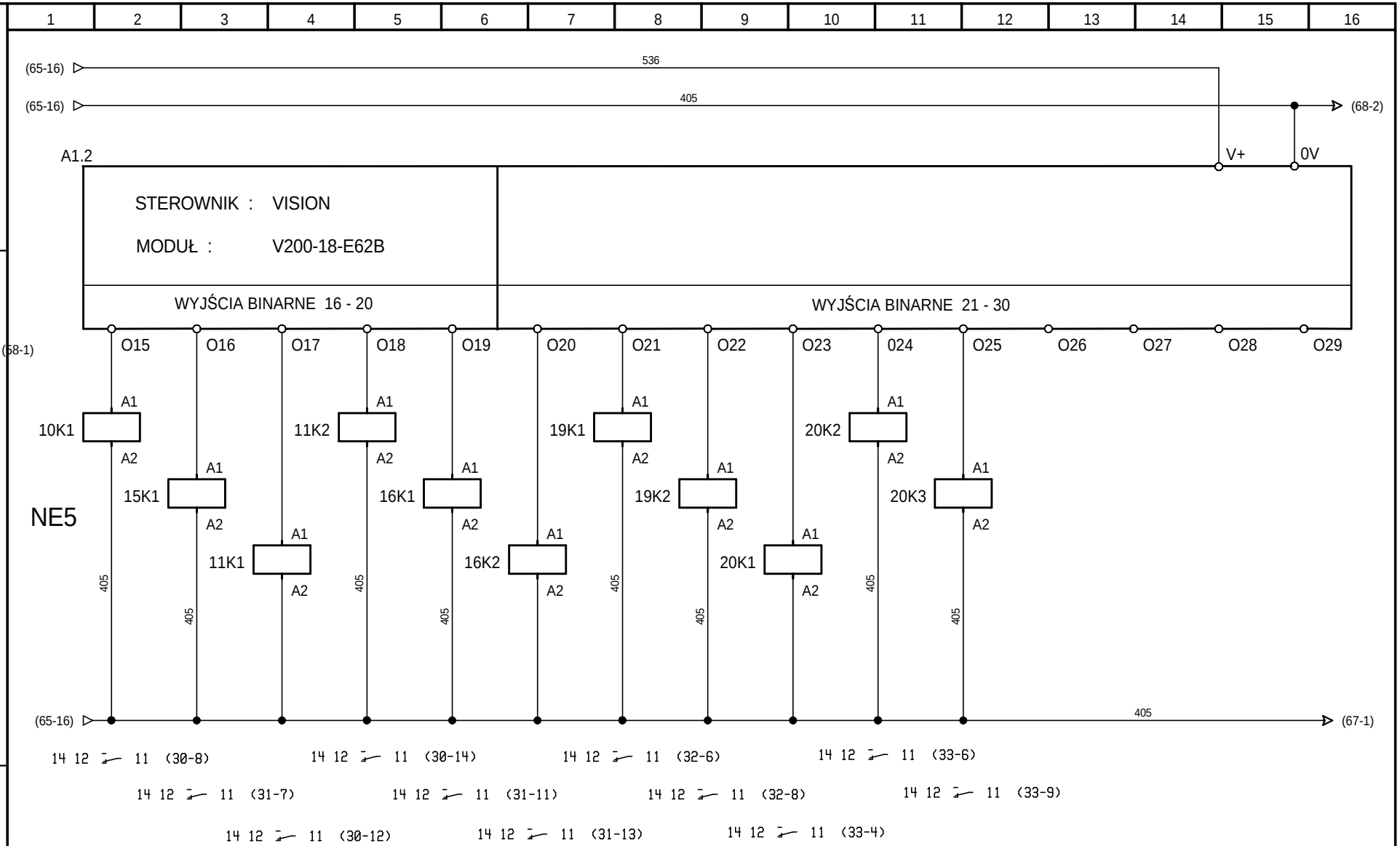

PRACA - TRYB AUTOMATYCZNY														
MIESZ. M3	MIESZ. M4	ZS1-OTW.	ZS1-ZAM.	ZS2-OTW.	ZS2-ZAM.	D1-BEZP.	D1-GF1	D2-BEZP.	D2-GF1	D2-GF2				

POSTER
Poznań ul.Synów Pułku 26

Oczyszczalnia Ścieków
BARUCHOWO

Tytuł rysunku: Obwody wyjściowe sterownika A1.2.

Projektował:	mgr inż. S. Hajdasz	WKP/0384/PWOE/09
Opracował:	mgr inż. P. Kina	- - -
Sprawdził:	inż. Bogdan Ceranka	7131-7132/45/PW/2001
	2012-02-29	2012-02-29
	2012-02-29	2012-02-29

Nr projektu: C-01-12
Typ: NE5
Nr rysunku: 66

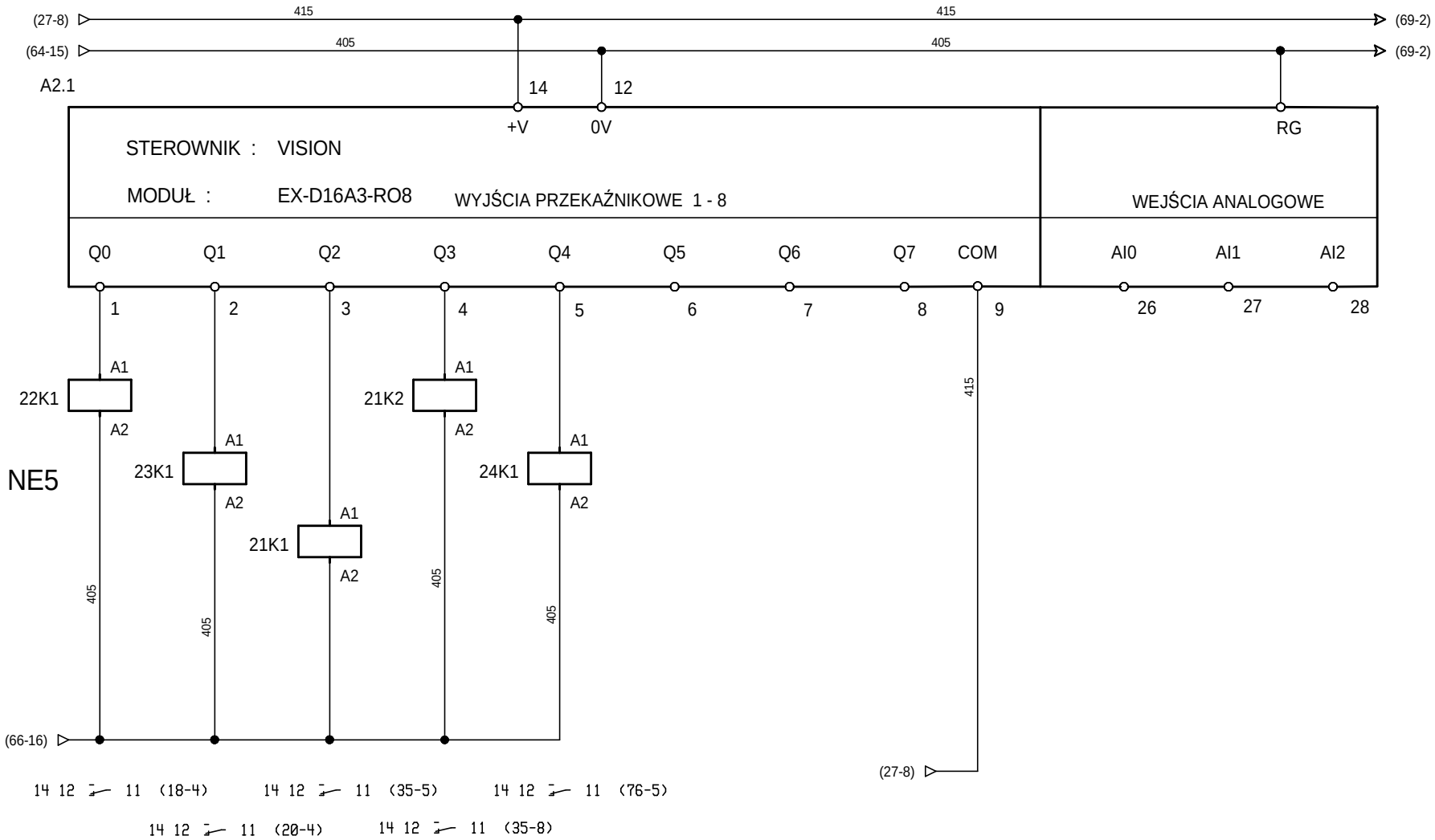

PRACA - TRYB AUTOMATYCZNY				ALARM	REZERWA					
START-GF1	START-GF2	D3-BEZP.	D3-GF2	OCZYSZCZ.						

POSTER
Poznań ul.Synów Pułku 26

Oczyszczalnia Ścieków
BARUCHOWO

Tytuł rysunku:
Obwody wyjściowe sterownika A2.1.

Projektował:	mgr inż. S. Hajdasz	2012-02-29
Opracował:	mgr inż. P. Kina	2012-02-29
Sprawdził:	inż. Bogdan Ceranka	2012-02-29

WKP/0384/PWOE/09
- - -
7131-7132/45/PW/2001

Nr projektu C-01-12
Typ: NE5
Nr rysunku: 67

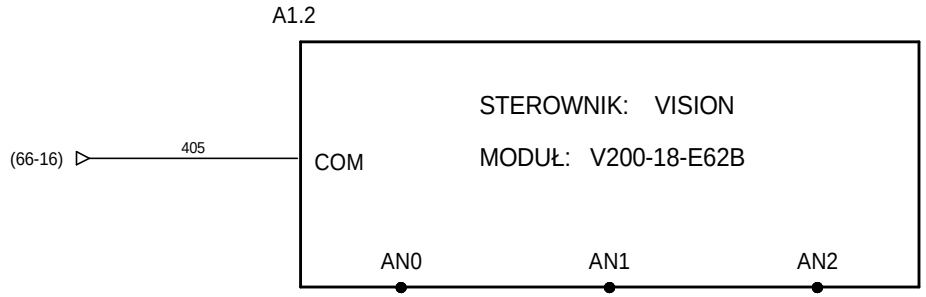

NE5

REZERWA		

Oczyszczalnia Ścieków BARUCHOWO			
Tytuł rysunku: Wejścia analogowe sterownika A1.2.	Projektował:	mgr inż. S. Hajdasz	WKP/0384/PWOE/09	2012-02-29
	Opracował:	mgr inż. P. Kina	- - -	2012-02-29
	Sprawdził:	inż. Bogdan Ceranka	7131-7132/45/PW/2001	2012-02-29
Nr projektu C-01-12	Typ: NE5	Nr rysunku: 68		

POSTER
Poznań ul.Synów Pułku 26

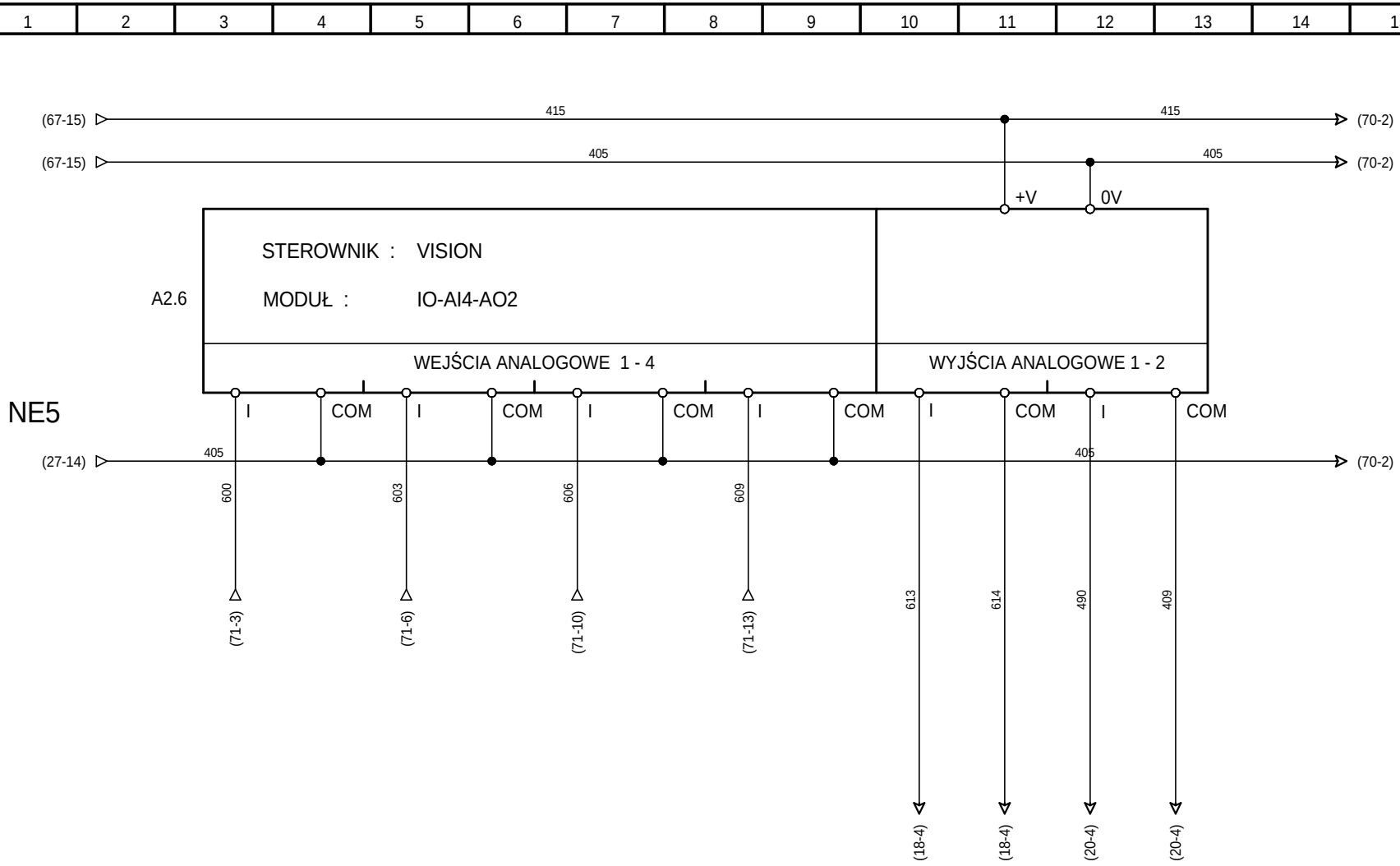

POMIAR POZIOMU				STEROWANIE	STEROWANIE
PRZEPOMPOWNA GŁÓWNA	KOMORA BUFOROWA	REAKTOR 1	REAKTOR 2	PRZETW. GF1	PRZETW. GF2

POSTER
Poznań ul.Synów Pułku 26

Oczyszczalnia Ścieków
BARUCHOWO

Tytuł rysunku:
Wejścia, wyjścia analogowe sterownika A2.6.

Projektował:	mgr inż. S. Hajdasz	2012-02-29
Opracował:	mgr inż. P. Kina	2012-02-29
Sprawdził:	inż. Bogdan Ceranka	2012-02-29

WKP/0384/PWOE/09
- - -
7131-7132/45/PW/2001

Nr projektu: C-01-12
Typ: NE5
Nr rysunku: 69

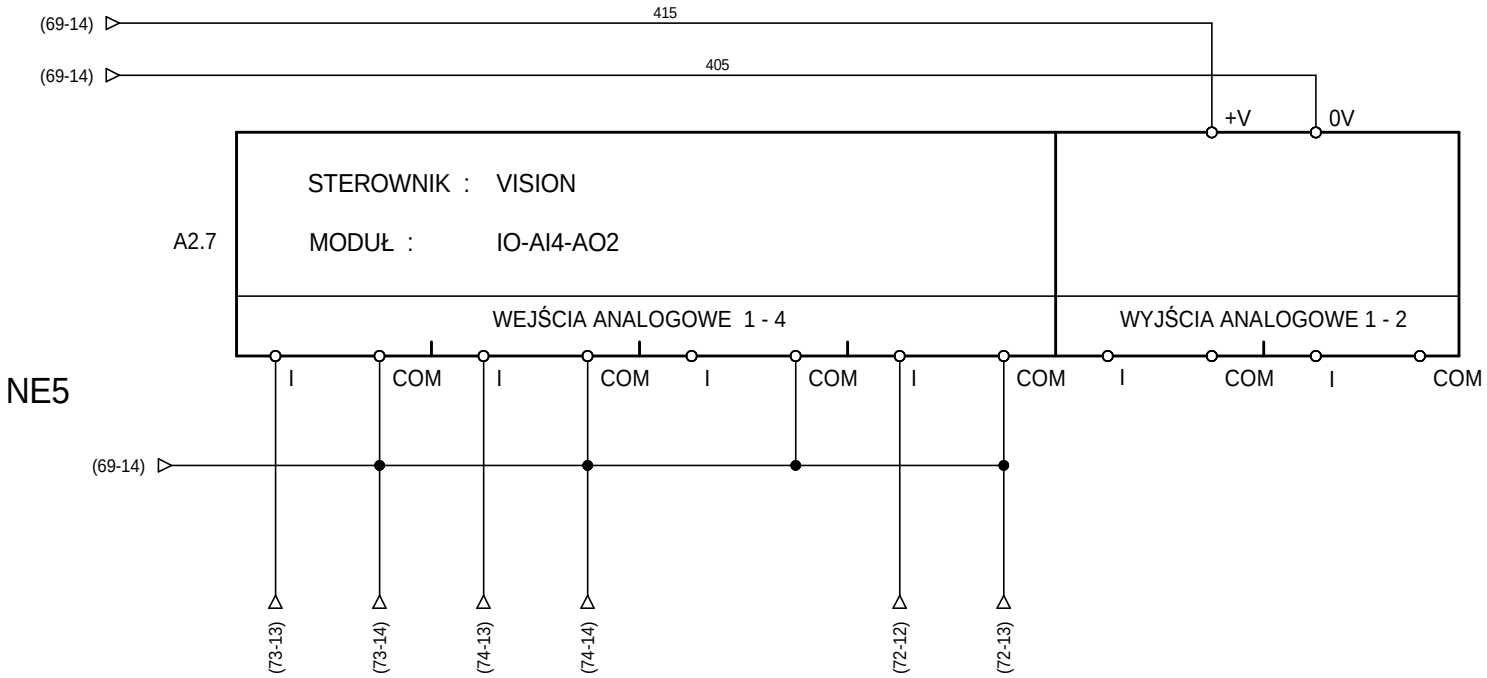

POMIAR TLENU ROZPUSZCZONEGO		REZERWA	POMIAR PRZEPŁYWU	REZERWA	REZERWA
REAKTOR 1	REAKTOR 2		ŚCIEKI OCZYSZCZ.		

POSTER Poznań ul.Synów Pułku 26	Oczyszczalnia Ścieków BARUCHOWO	Tytuł rysunku: Wejścia, wyjścia analogowe sterownika A2.7.	
Sprawdził: inż. Bogdan Ceranka	Opracował: mgr inż. P. Kina	Projektował: mgr inż. S. Hajdasz	
7131-7132/45/PW/2001	- - -	WKP/0384/PWOE/09	
2012-02-29	2012-02-29	2012-02-29	
Nr rysunku: 70	Typ: NE5	Nr projektu C-01-12	

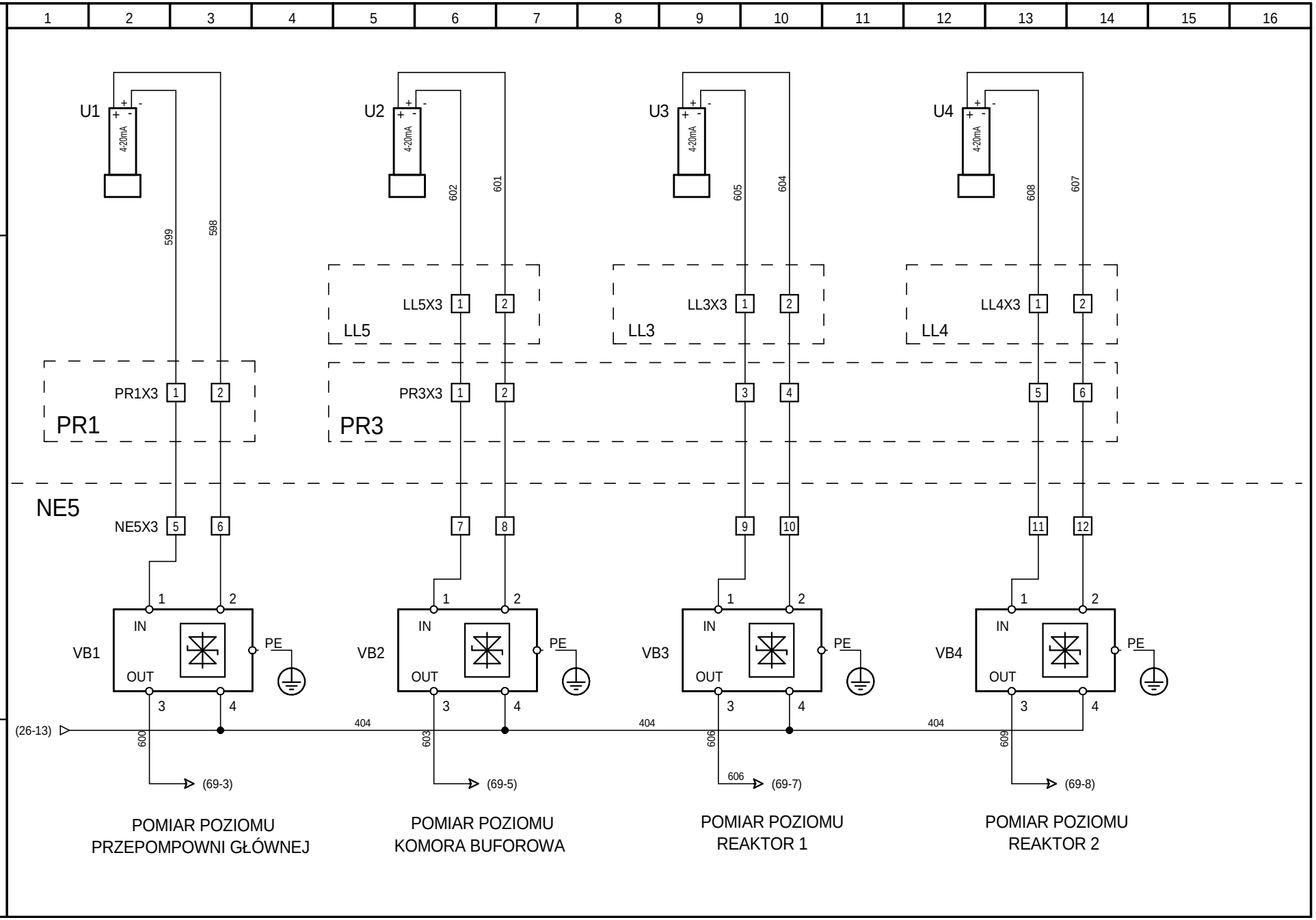

POSTER
Poznań ul.Synów Pułku 26

Oczyszczalnia Ścieków
BARUCHOWO

Tytuł rysunku:
Pomiary analogowe poziomów.

Projektował:	mgr inż. S. Hajdasz	WKP/0384/PWOE/09
Opracował:	mgr inż. P. Kina	- - -
Sprawdził:	inż. Bogdan Ceranka	7131-7132/45/PW/2001
	2012-02-29	2012-02-29

Nr projektu C-01-12
Typ: NE5
Nr rysunku: 71

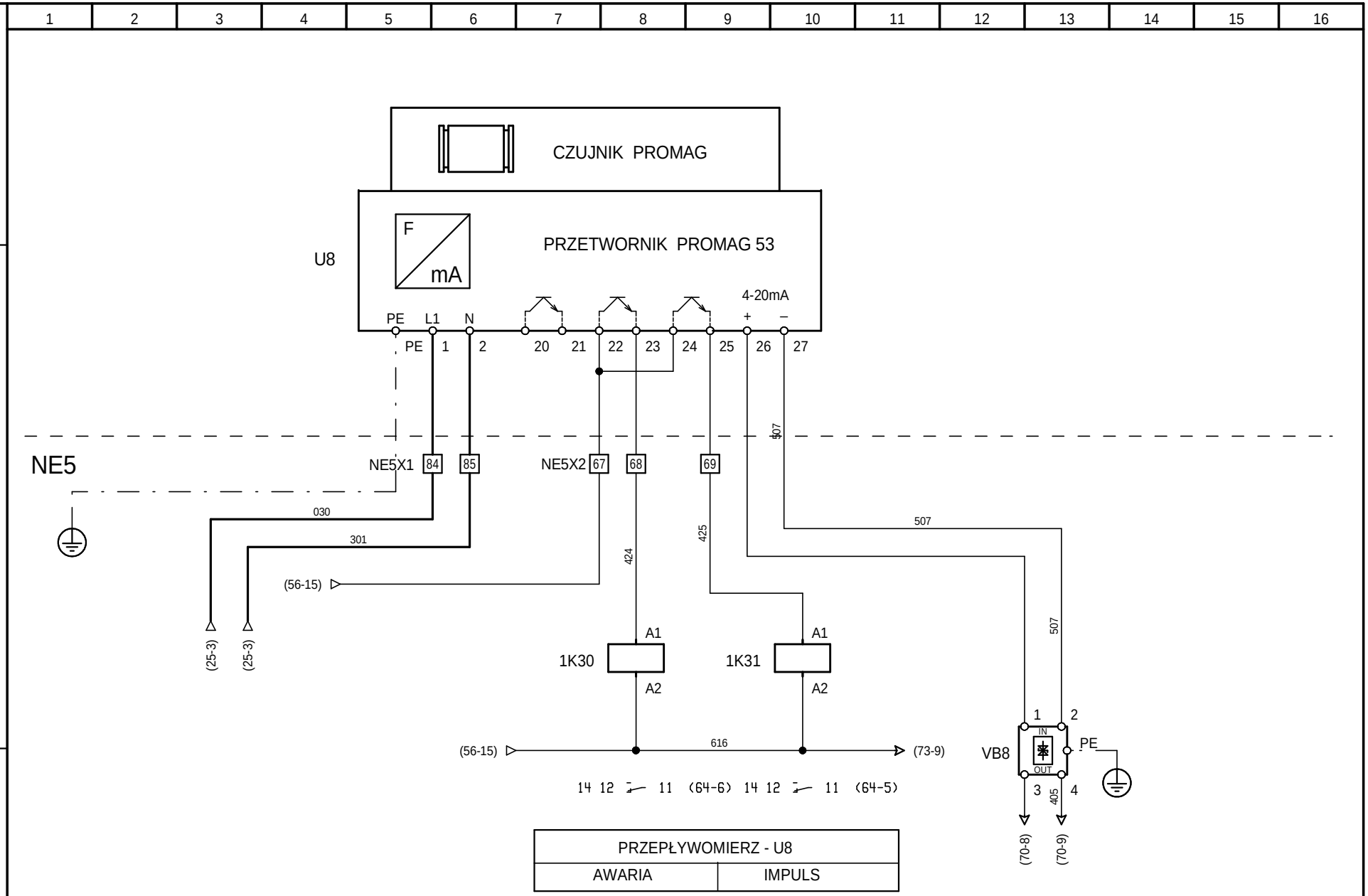

POSTER
Poznań ul.Synów Pułku 26

Oczyszczalnia Ścieków
BARUCHOWO

Tytuł rysunku:
Pomiar przepływu ścieków oczyszczonych.

Projektował:	mgr inż. S. Hajdasz	WKP/0384/PWOE/09	2012-02-29
Opracował:	mgr inż. P. Kina	- - -	2012-02-29
Sprawdził:	inż. Bogdan Ceranka	7131-7132/45/PW/2001	2012-02-29

Nr projektu: C-01-12
Typ: NE5
Nr rysunku: 72

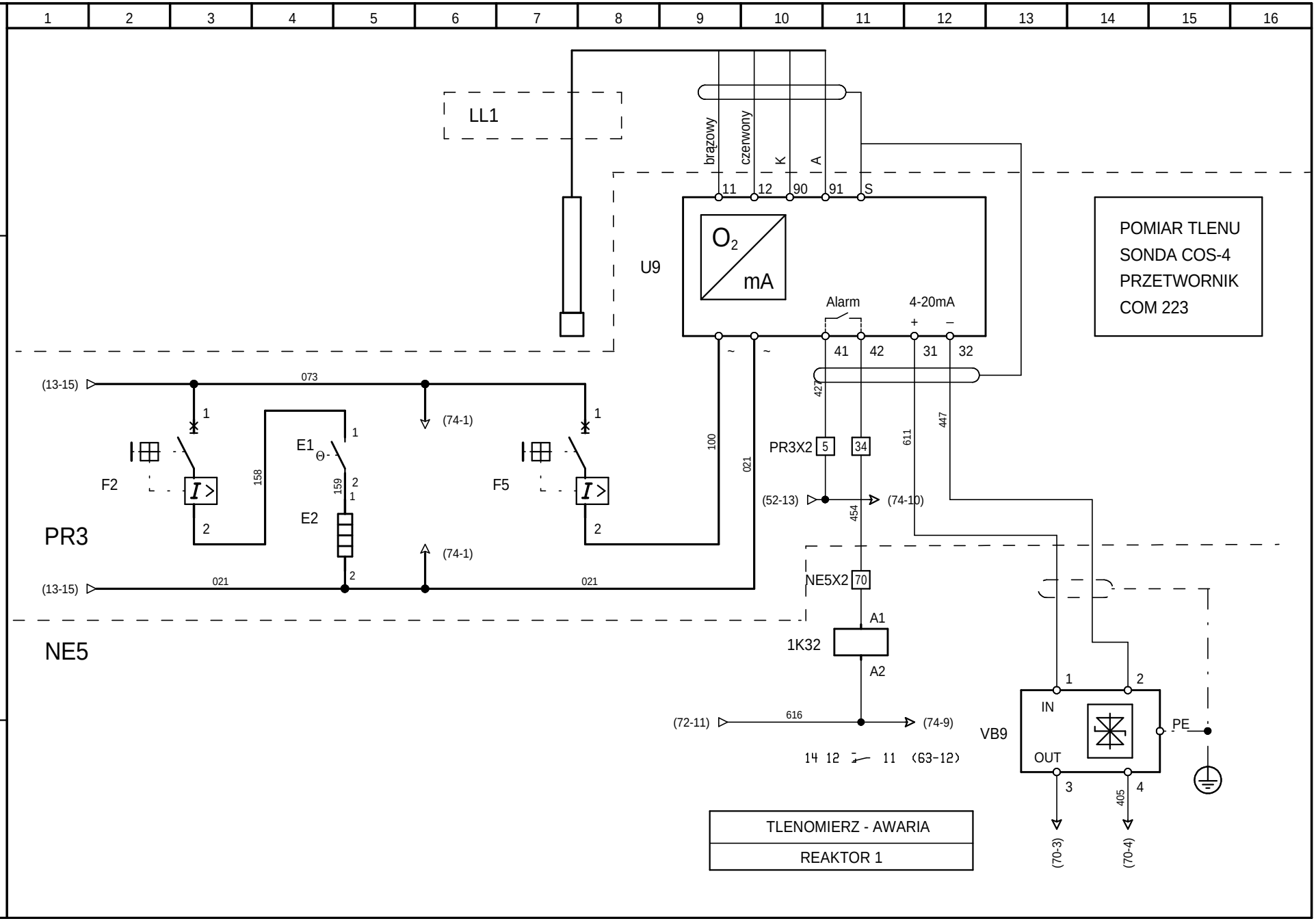

POSTER
Poznań ul.Synów Pułku 26

Oczyszczalnia Ścieków
BARUCHOWO

Tytuł rysunku:
Pomiar zawartości tlenu - Reaktor 1.

Projektował:	mgr inż. S. Hajdasz	WKP/0384/PWOE/09
Opracował:	mgr inż. P. Kina	- - -
Sprawdził:	inż. Bogdan Ceranka	7131-7132/45/PW/2001
	2012-02-29	2012-02-29
	2012-02-29	

Nr projektu: C-01-12

Typ: NE5

Nr rysunku: 73

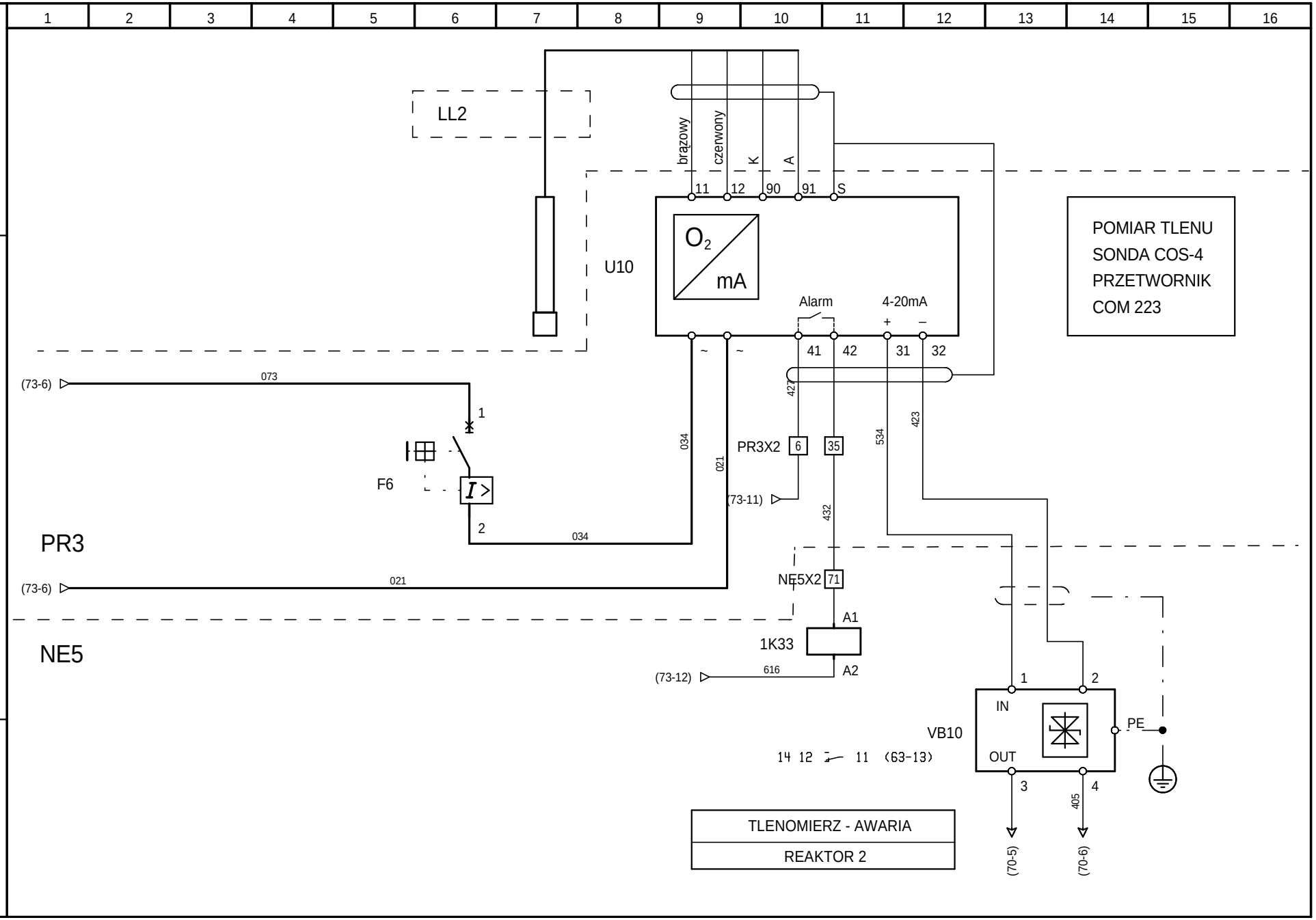

POSTER
Poznań ul.Synów Pułku 26

Oczyszczalnia Ścieków
BARUCHOWO

Tytuł rysunku:
Pomiar zawartości tlenu - Reaktor 2.

Projektował:	mgr inż. S. Hajdasz	WKP/0384/PWOE/09
Opracował:	mgr inż. P. Kina	- - -
Sprawdził:	inż. Bogdan Ceranka	7131-7132/45/PW/2001
	2012-02-29	2012-02-29
	2012-02-29	2012-02-29

Nr projektu: C-01-12
Typ: NE5
Nr rysunku: 74

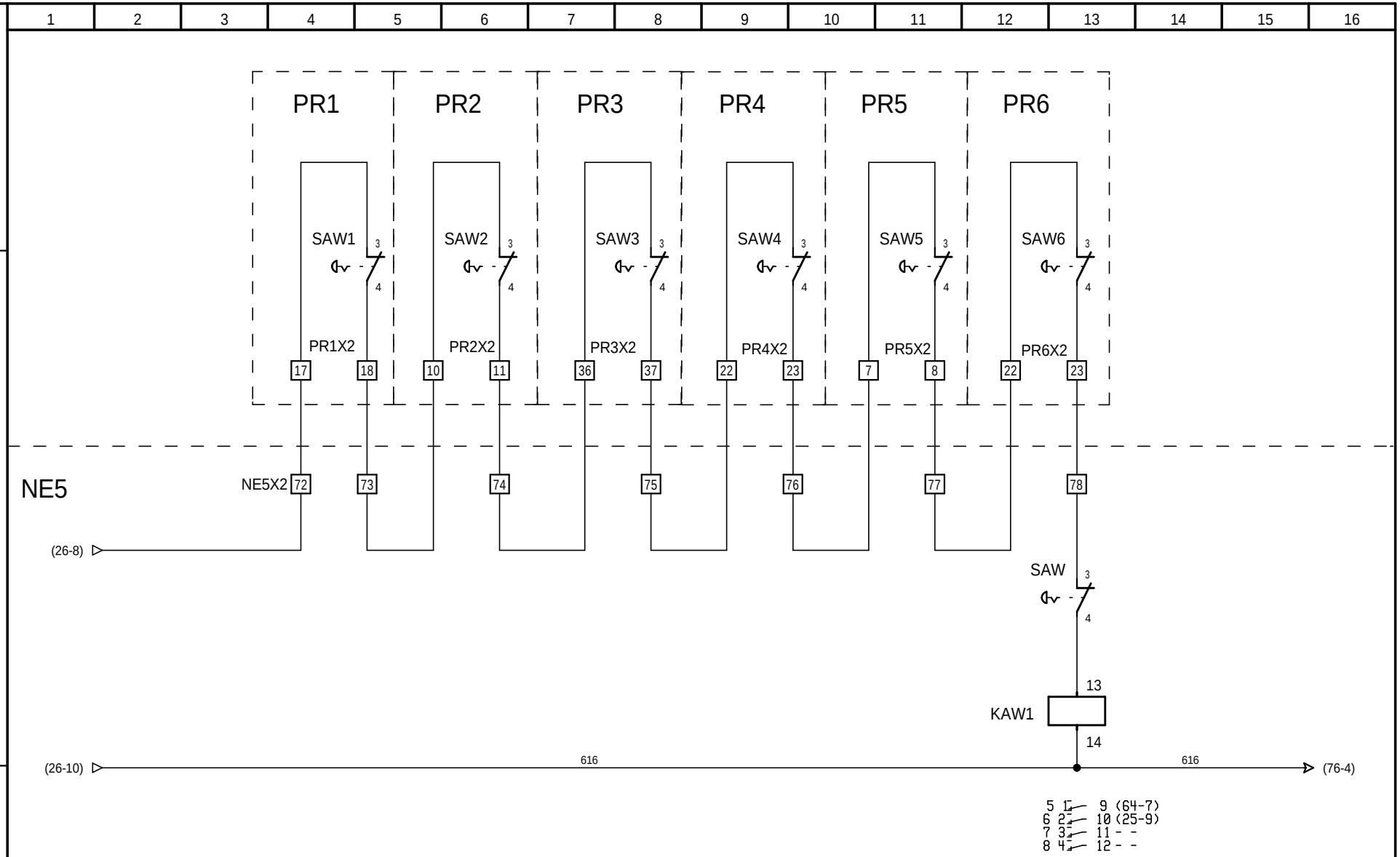

Oczyszczalnia Ścieków
BARUCHOWO

POSTER
Poznań ul.Synów Pułku 26

Tytuł rysunku:
Obwody wyłącznika awaryjnego.

Projektował:	mgr inż. S. Hajdasz	WKP/0384/PWOE/09
Opracował:	mgr inż. P. Kina	- - -
Sprawdził:	inż. Bogdan Ceranka	7131-7132/45/PW/2001
	2012-02-29	2012-02-29
	2012-02-29	2012-02-29

Nr projektu: C-01-12

Typ: NE5

Nr rysunku: 75

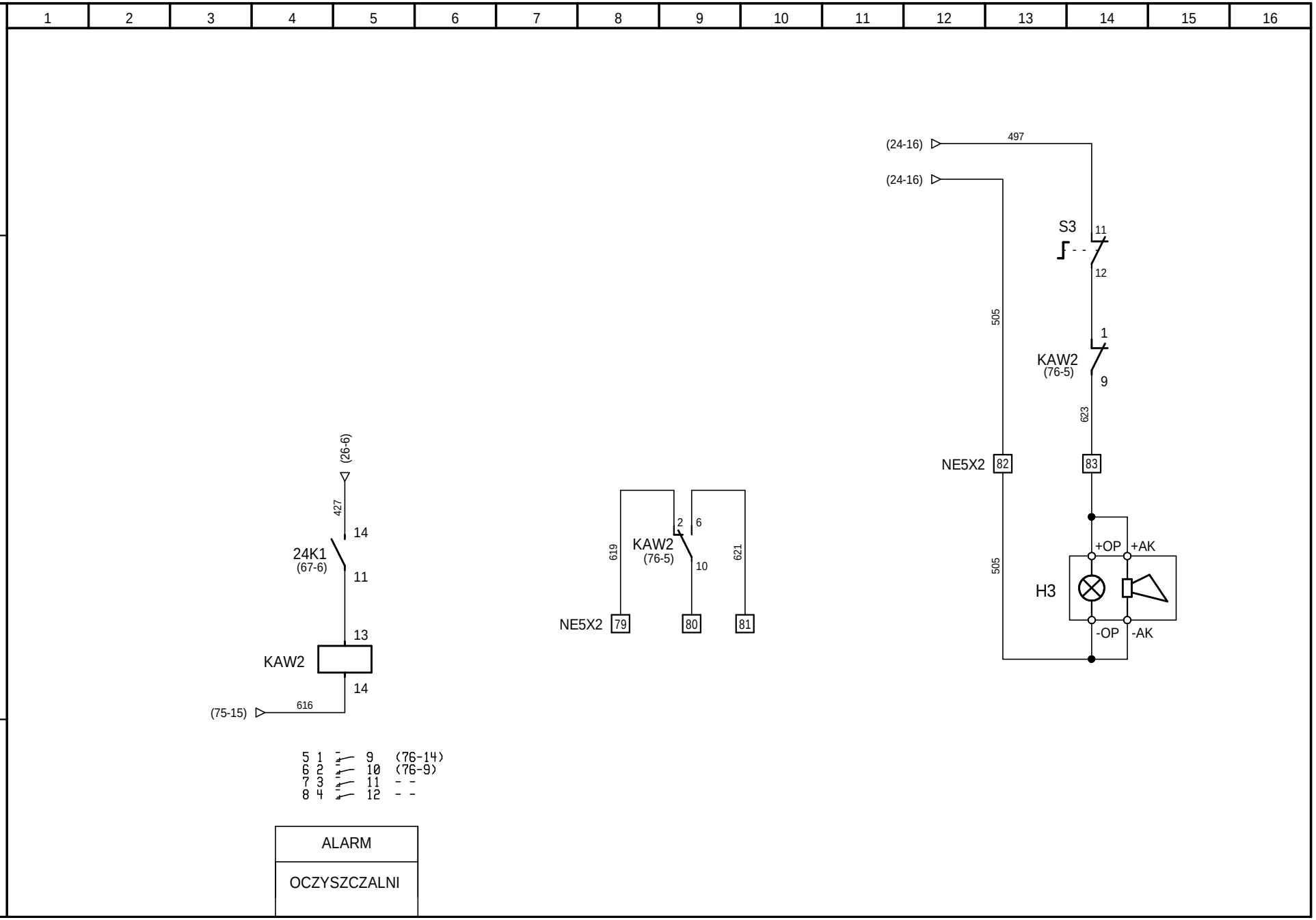

Oczyszczalnia Ścieków
BARUCHOWO

POSTER
Poznań ul.Synów Pułku 26

Tytuł rysunku:
Obwody sygnalizacji alarmowej.

Projektował:	mgr inż. S. Hajdasz	WKP/0384/PWOE/09	2012-02-29
Opracował:	mgr inż. P. Kina	- - -	2012-02-29
Sprawdził:	inż. Bogdan Ceranka	7131-7132/45/PW/2001	2012-02-29

Nr projektu
C-01-12

Typ:
NE5

Nr rysunku:
76

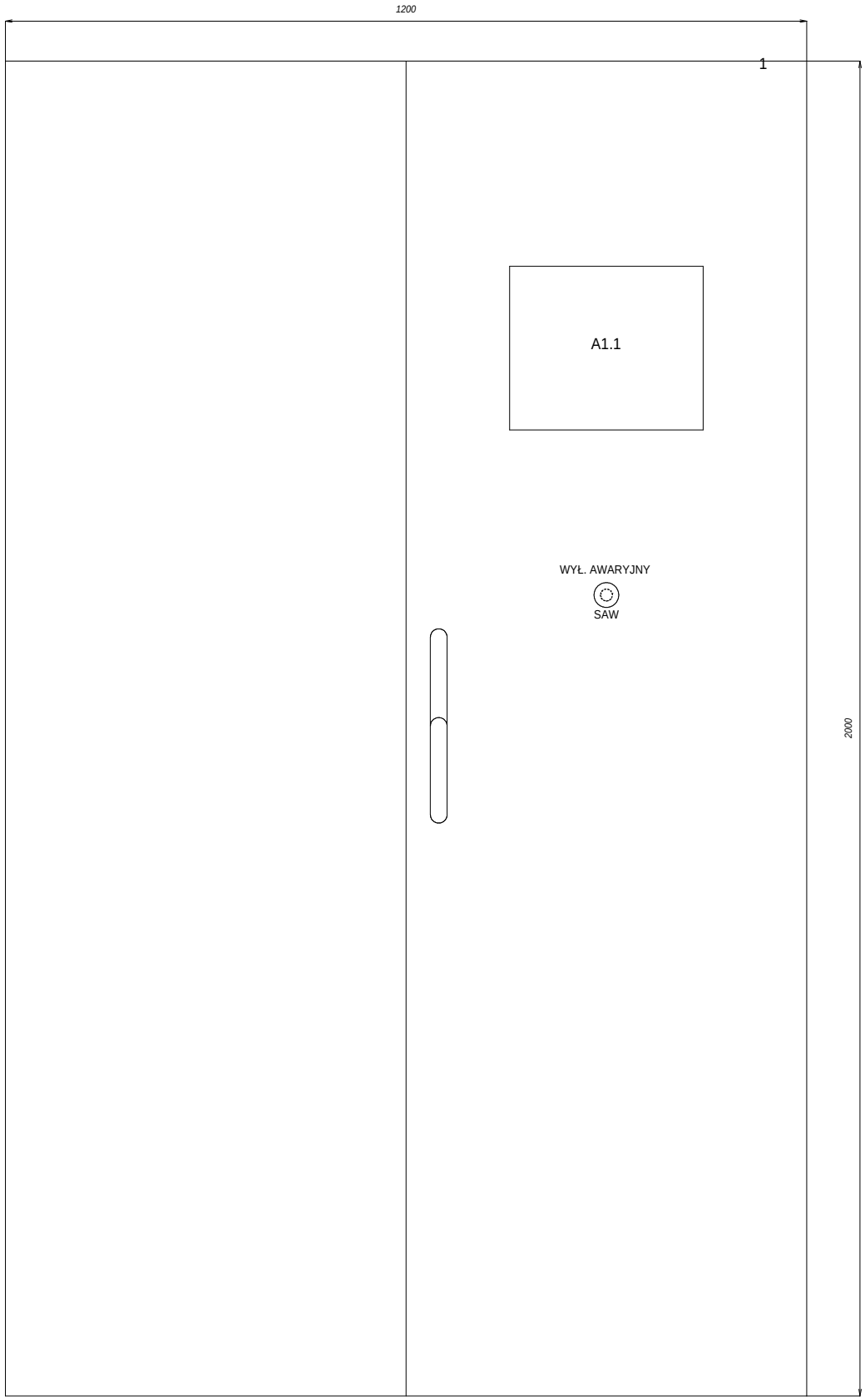

Oczyszczalnia Ścieków BARUCHOWO	Tytuł rysunku: Widok drzwi NE5-1					Nr projektu: C-01-12
POSTER Poznań ul.Synów Pułku 26	Projektował:	mgr inż. S. Hajdasz	WKP/0384/PWOE/09		2012-02-29	Typ: NE5
	Opracował:	mgr inż. P. Kina	- - -		2012-02-29	Nr rysunku: 77
	Sprawdził:	inż. Bogdan Ceranka	7131-7132/45/PW/2001		2012-02-29	

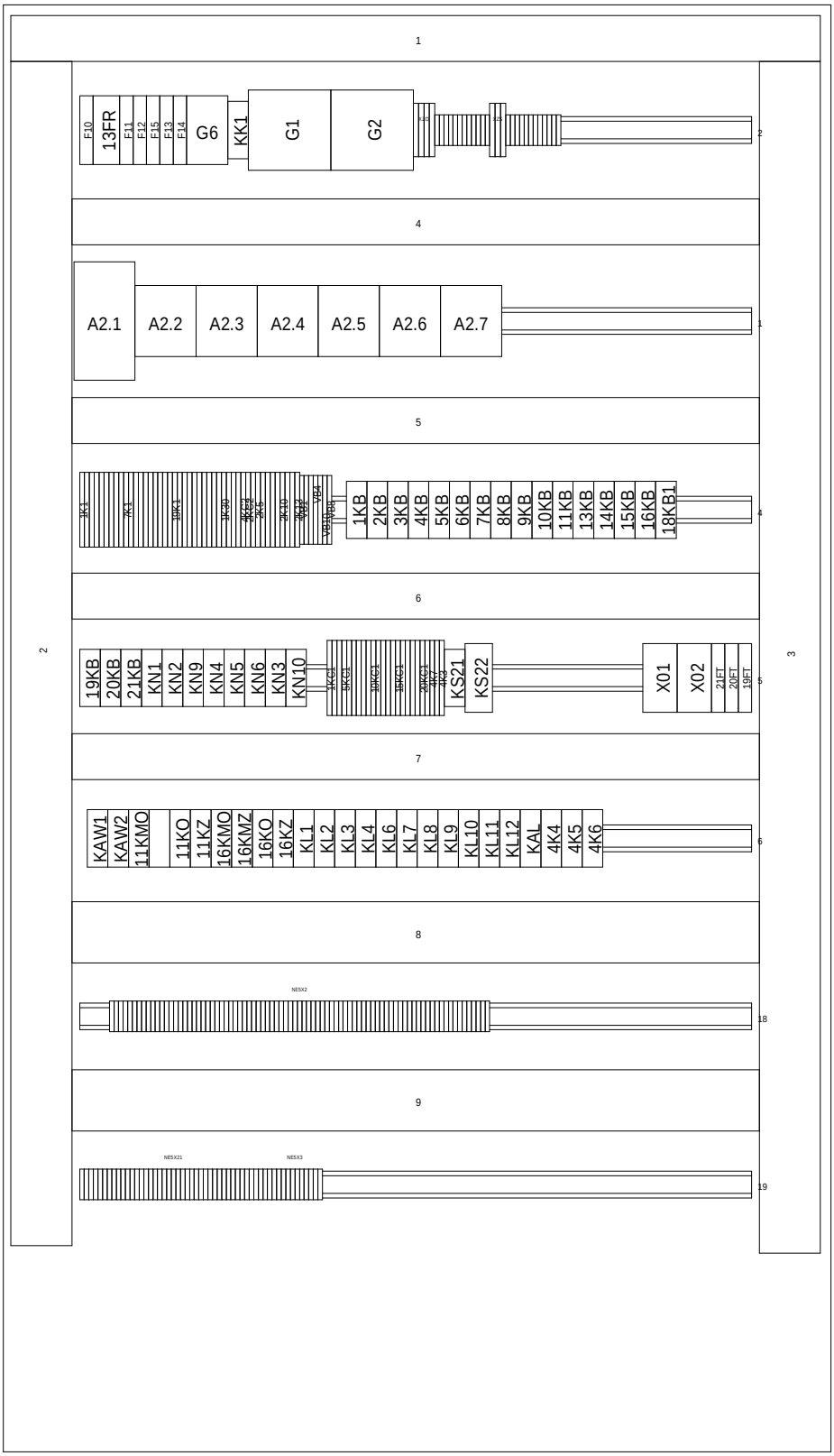

Oczyszczalnia Ścieków BARUCHOWO	Tytuł rysunku: Widok płyty aparatowej NE5-1				Nr projektu: C-01-12
POSTER Poznań ul.Synów Pułku 26	Projektował:	mgr inż. S. Hajdasz	WKP/0384/PWOE/09	2012-02-29	Typ: NE5
	Opracował:	mgr inż. P. Kina	- - -	2012-02-29	Nr rysunku: 78
	Sprawdził:	inż. Bogdan Ceranka	7131-7132/45/PW/2001	2012-02-29	

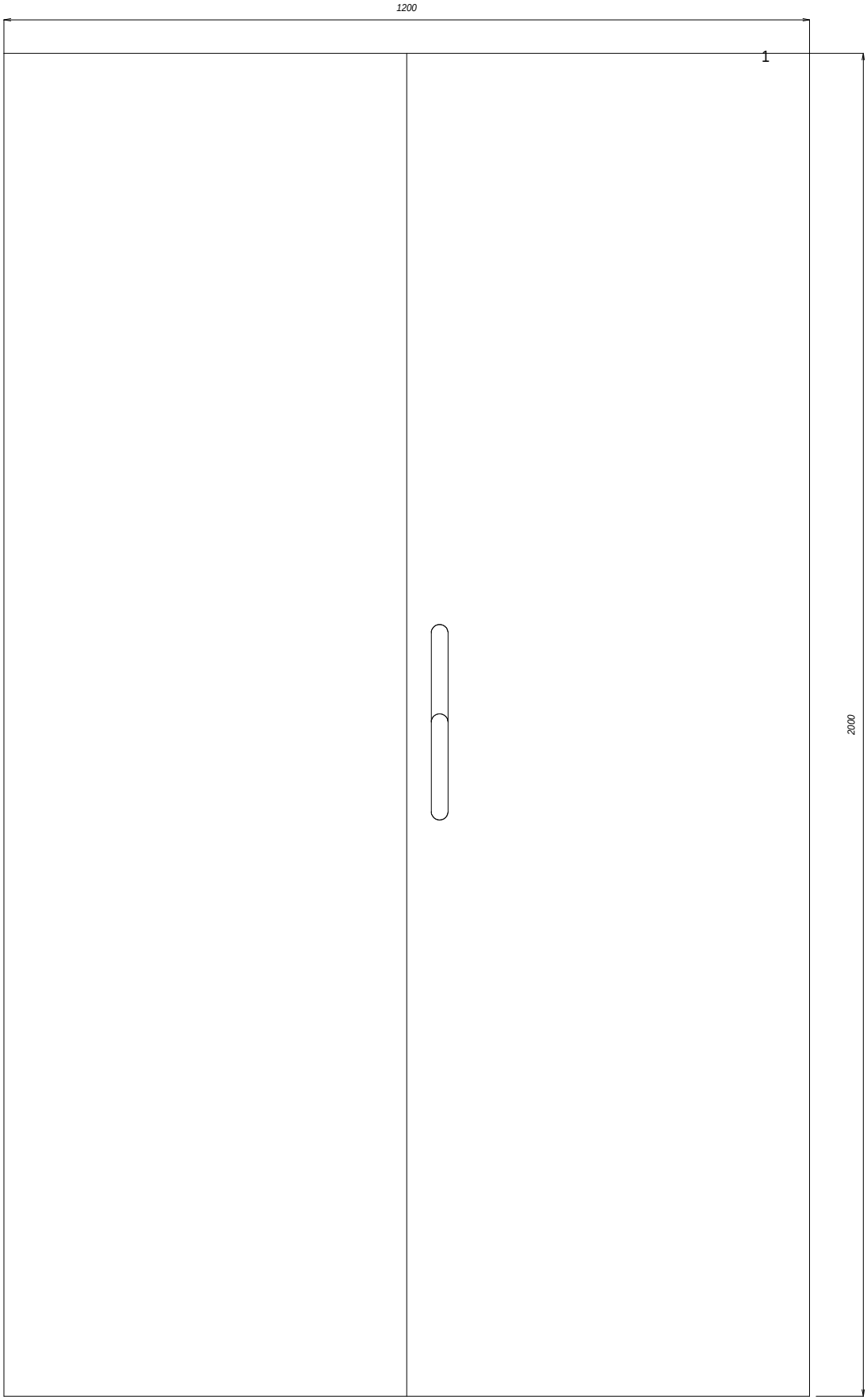

Oczyszczalnia Ścieków BARUCHOWO	Tytuł rysunku: Widok drzwi NE5-2					Nr projektu: C-01-12
POSTER Poznań ul.Synów Pułku 26	Projektował:	mgr inż. S. Hajdasz	WKP/0384/PWOE/09		2012-02-29	Typ: NE5
	Opracował:	mgr inż. P. Kina	- - -		2012-02-29	Nr rysunku: 79
	Sprawdził:	inż. Bogdan Ceranka	7131-7132/45/PW/2001		2012-02-29	

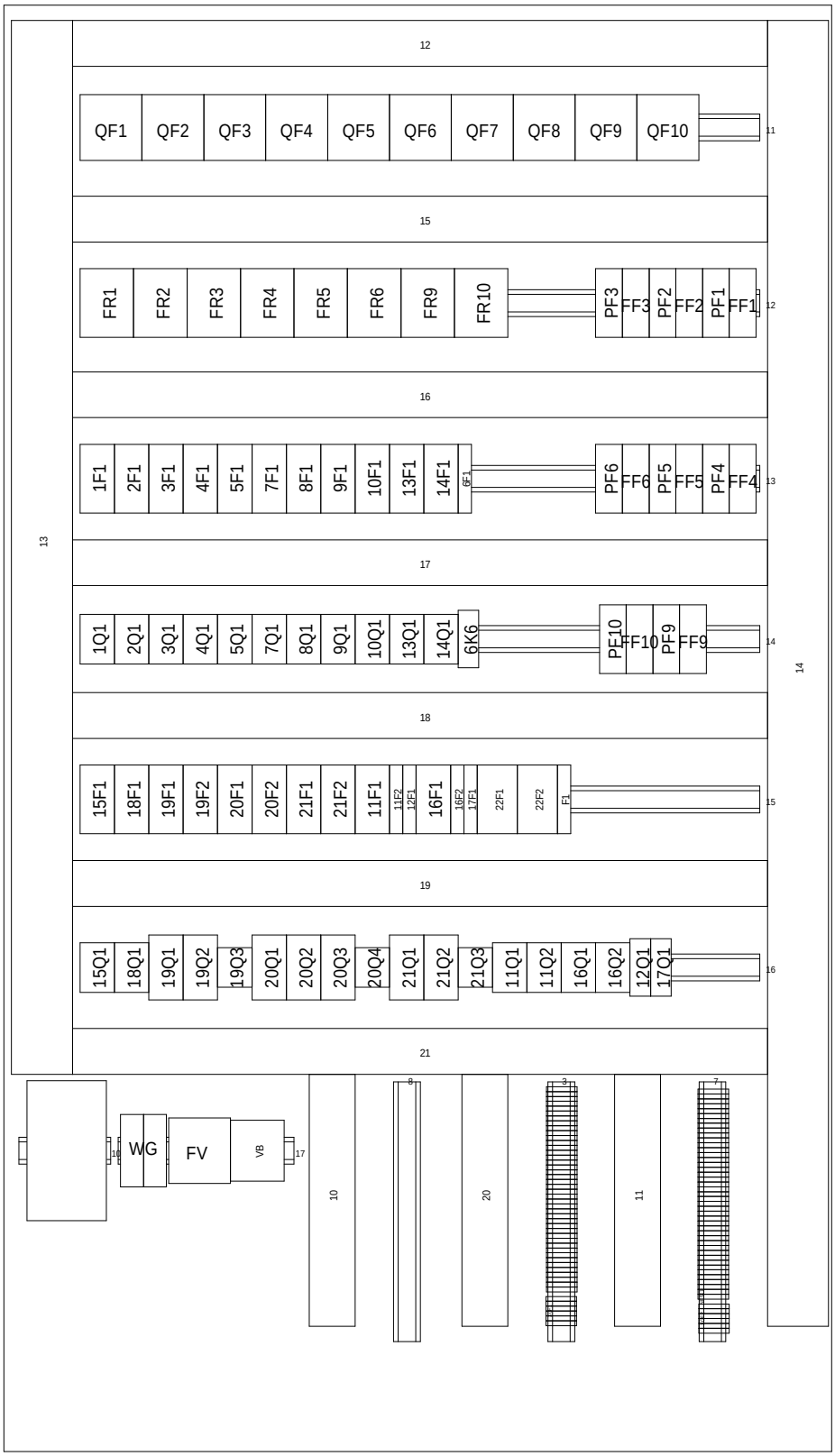

Oczyszczalnia Ścieków BARUCHOWO	Tytuł rysunku: Widok płyty aparatowej NE5-2				Nr projektu: C-01-12
POSTER Poznań ul.Synów Pułku 26	Projektował:	mgr inż. S. Hajdasz	WKP/0384/PWOE/09	2012-02-29	Typ: NE5
	Opracował:	mgr inż. P. Kina	- - -	2012-02-29	Nr rysunku: 80
	Sprawdził:	inż. Bogdan Ceranka	7131-7132/45/PW/2001	2012-02-29	

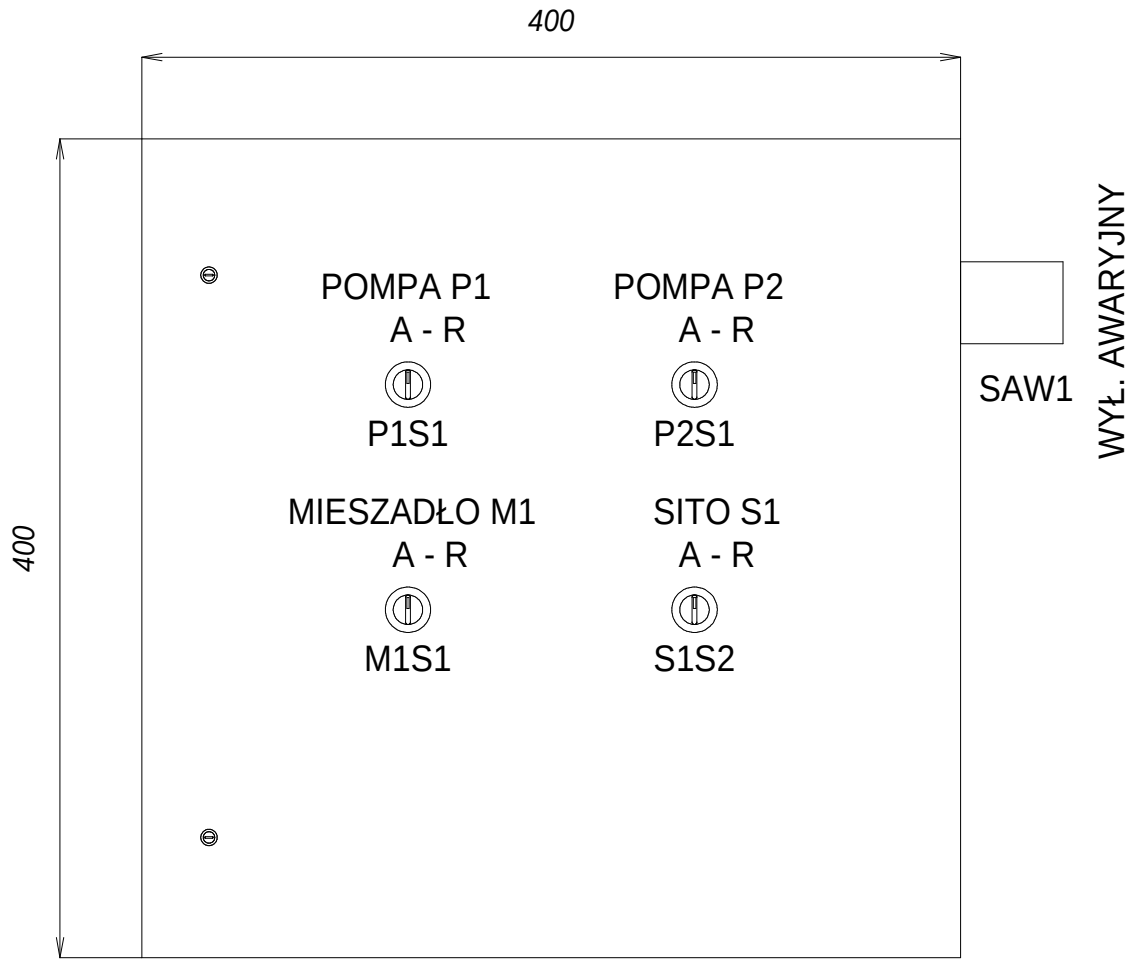

Oczyszczalnia Ścieków BARUCHOWO	Tytuł rysunku: Widok drzwi wewnętrznych PR1					Nr projektu: C-01-12
POSTER Poznań ul.Synów Pułku 26	Projektował:	mgr inż. S. Hajdasz	WKP/0384/PWOE/09		2012-02-29	Typ: NE5
	Opracował:	mgr inż. P. Kina	- - -		2012-02-29	Nr rysunku: 81
	Sprawdził:	inż. Bogdan Ceranka	7131-7132/45/PW/2001		2012-02-29	

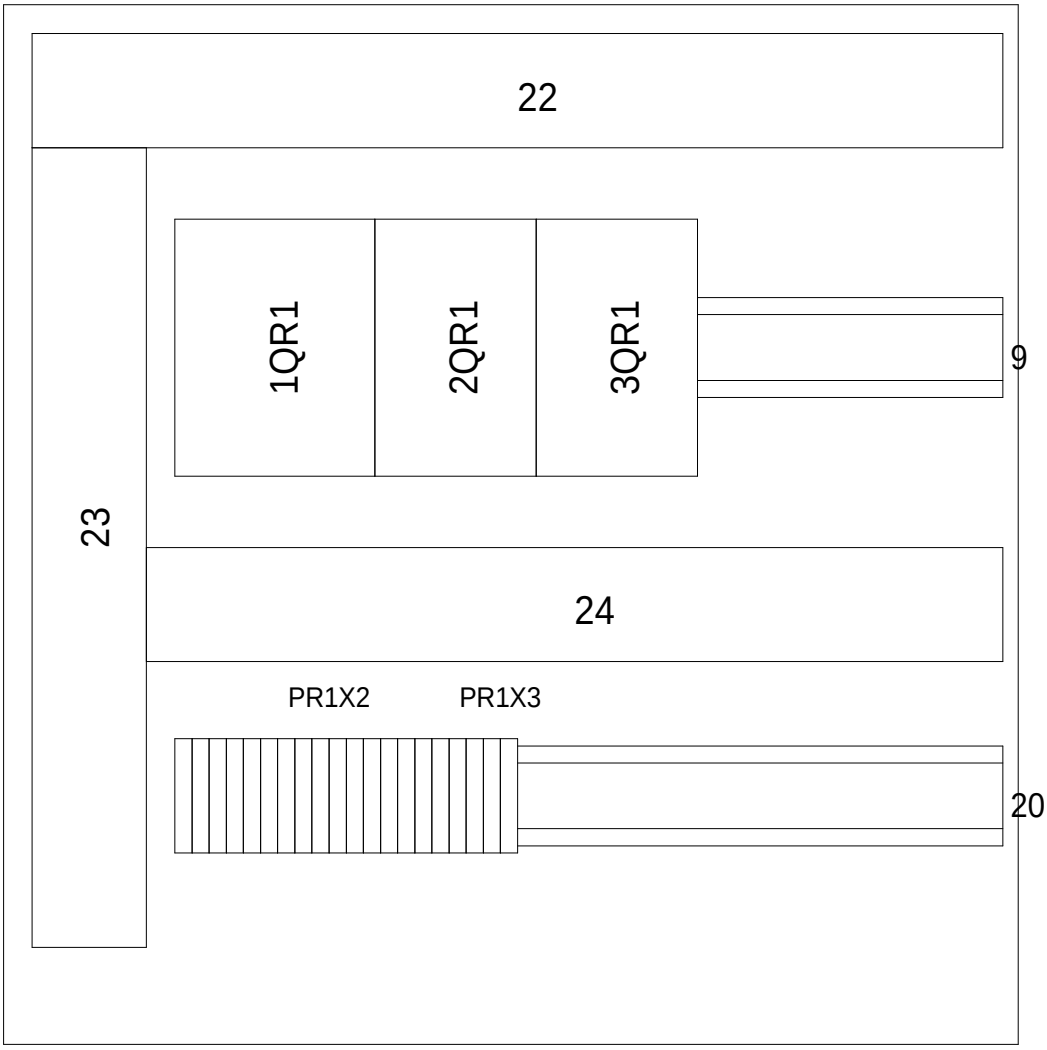

Oczyszczalnia Ścieków BARUCHOWO	Tytuł rysunku: Widok płyty aparatowej PR1					Nr projektu: C-01-12
POSTER Poznań ul.Synów Pułku 26	Projektował:	mgr inż. S. Hajdasz	WKP/0384/PWOE/09		2012-02-29	Typ: NE5
	Opracował:	mgr inż. P. Kina	- - -		2012-02-29	Nr rysunku: 82
	Sprawdził:	inż. Bogdan Ceranka	7131-7132/45/PW/2001		2012-02-29	

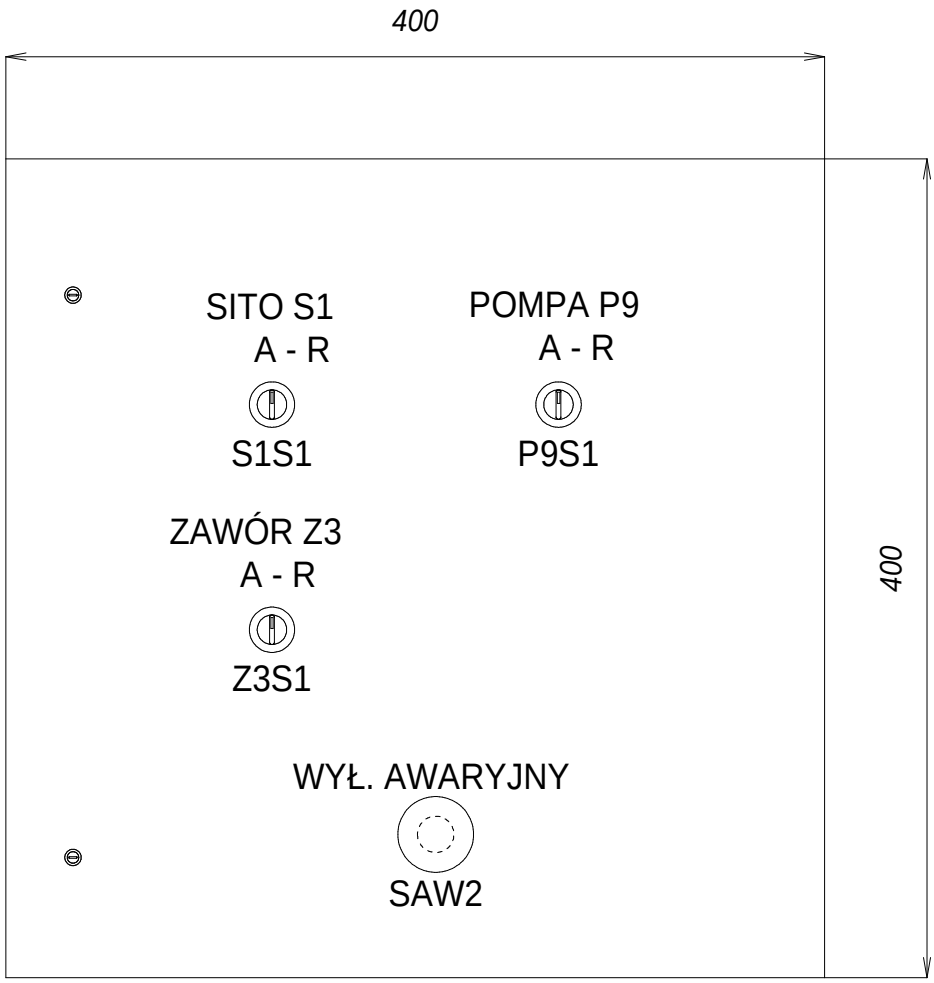

Oczyszczalnia Ścieków BARUCHOWO	Tytuł rysunku: Widok drzwi PR2					Nr projektu: C-01-12
POSTER Poznań ul.Synów Pułku 26	Projektował:	mgr inż. S. Hajdasz	WKP/0384/PWOE/09		2012-02-29	Typ: NE5
	Opracował:	mgr inż. P. Kina	- - -		2012-02-29	Nr rysunku: 83
	Sprawdził:	inż. Bogdan Ceranka	7131-7132/45/PW/2001		2012-02-29	

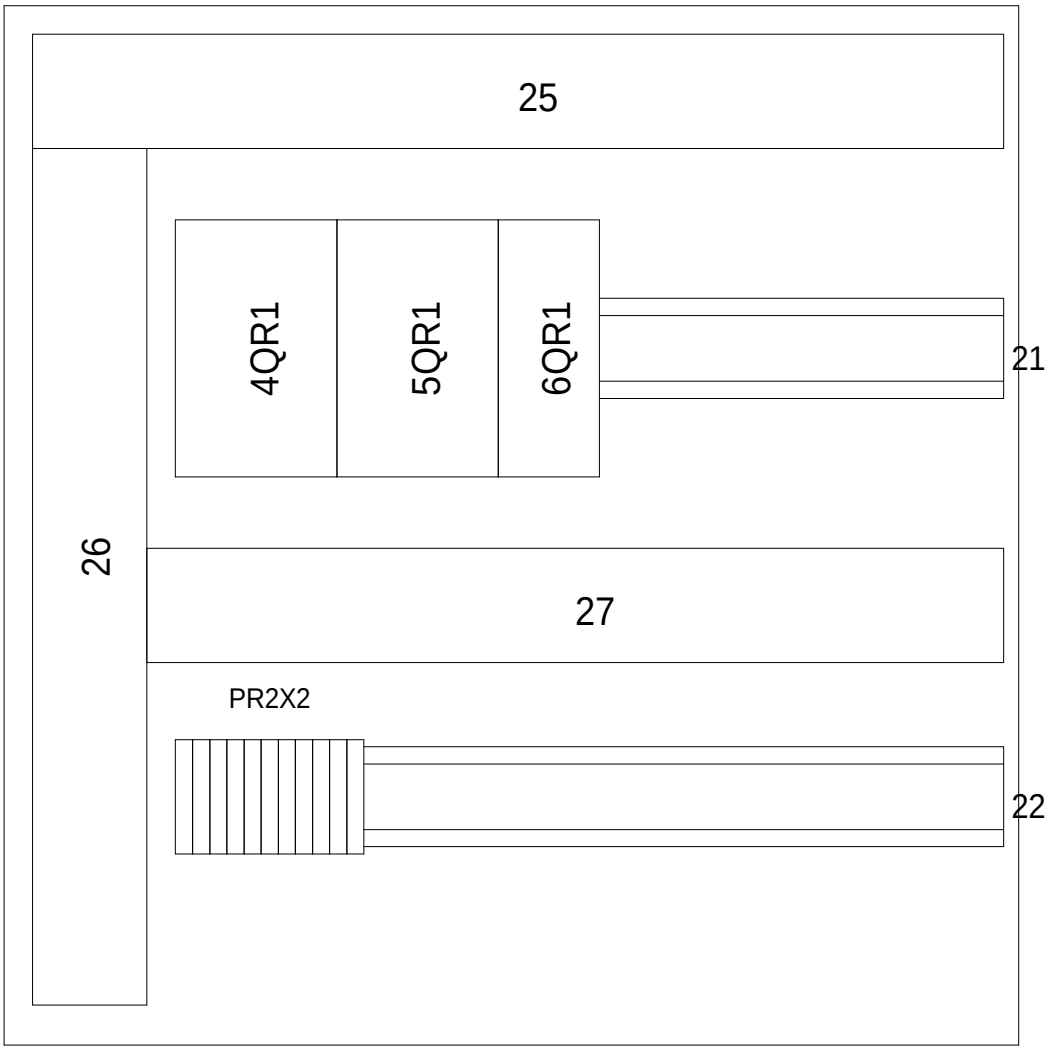

Oczyszczalnia Ścieków BARUCHOWO	Tytuł rysunku: Widok płyty aparatowej PR2					Nr projektu: C-01-12
POSTER Poznań ul.Synów Pułku 26	Projektował:	mgr inż. S. Hajdasz	WKP/0384/PWOE/09		2012-02-29	Typ: NE5
	Opracował:	mgr inż. P. Kina	- - -		2012-02-29	Nr rysunku: 84
	Sprawdził:	inż. Bogdan Ceranka	7131-7132/45/PW/2001		2012-02-29	

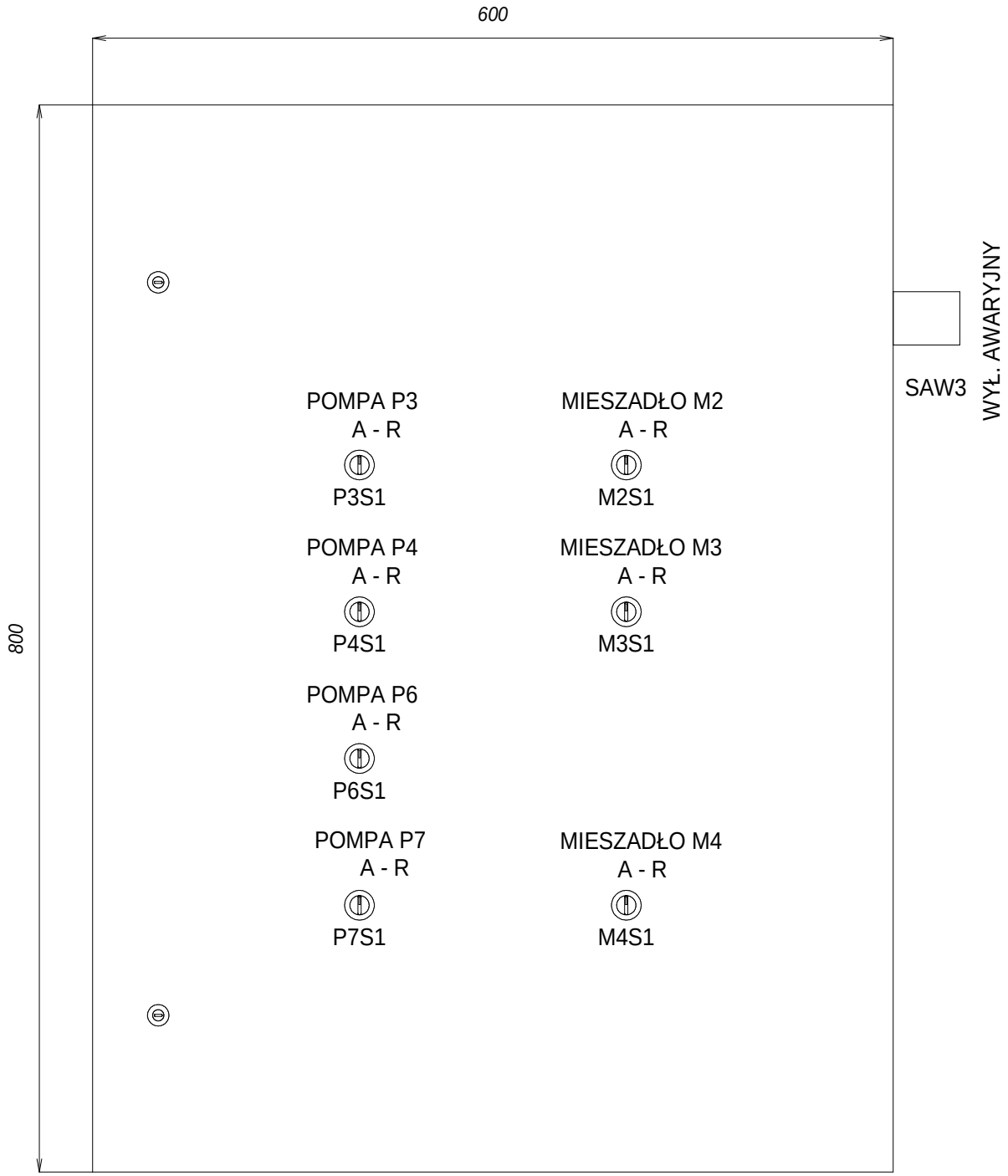

Oczyszczalnia Ścieków BARUCHOWO	Tytuł rysunku: Widok drzwi wewnętrznych PR3					Nr projektu: C-01-12
POSTER Poznań ul.Synów Pułku 26	Projektował:	mgr inż. S. Hajdasz	WKP/0384/PWOE/09		2012-02-29	Typ: NE5
	Opracował:	mgr inż. P. Kina	- - -		2012-02-29	Nr rysunku: 85
	Sprawdził:	inż. Bogdan Ceranka	7131-7132/45/PW/2001		2012-02-29	

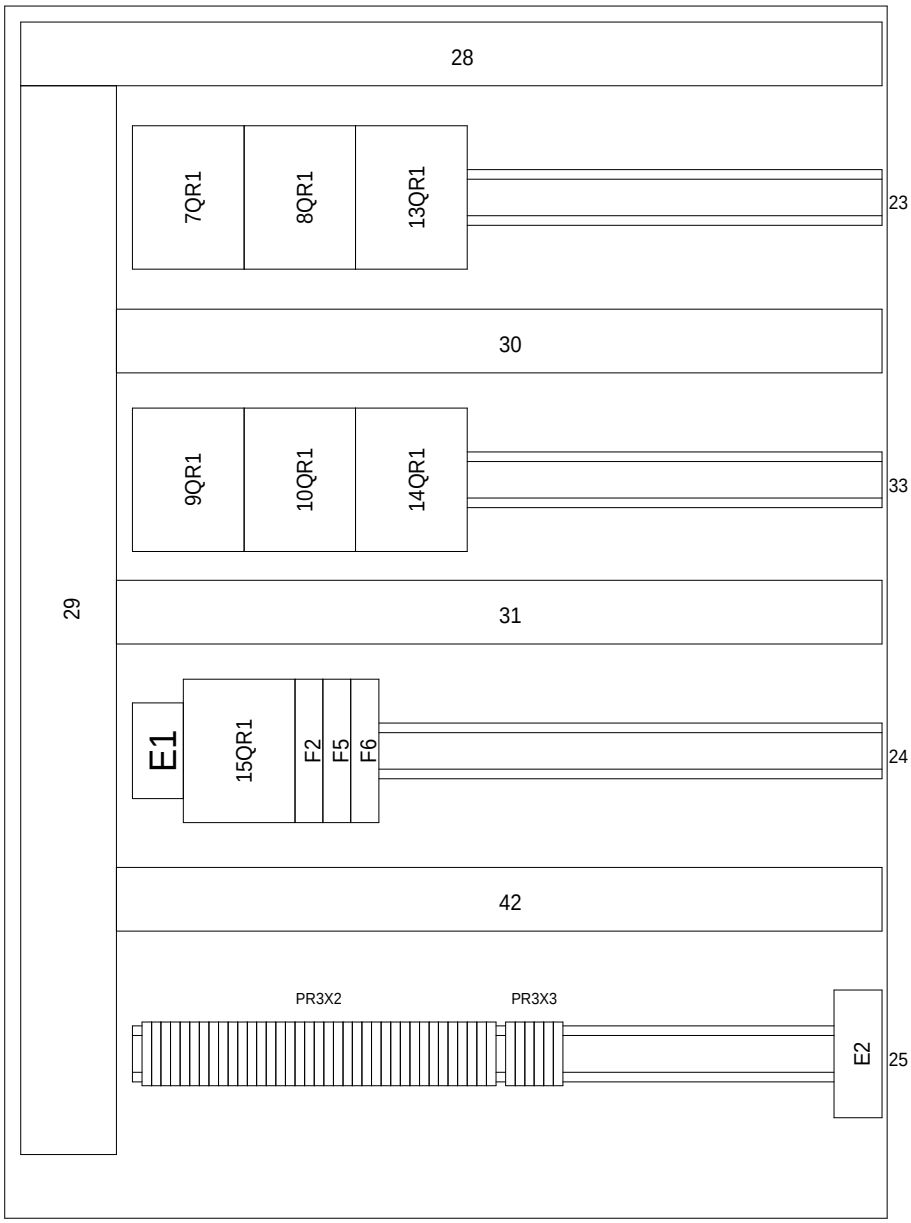

Oczyszczalnia Ścieków BARUCHOWO	Tytuł rysunku: Widok płyty aparatowej PR3				Nr projektu: C-01-12
POSTER Poznań ul.Synów Pułku 26	Projektował:	mgr inż. S. Hajdasz	WKP/0384/PWOE/09	2012-02-29	Typ: NE5
	Opracował:	mgr inż. P. Kina	- - -	2012-02-29	Nr rysunku: 86
	Sprawdził:	inż. Bogdan Ceranka	7131-7132/45/PW/2001	2012-02-29	

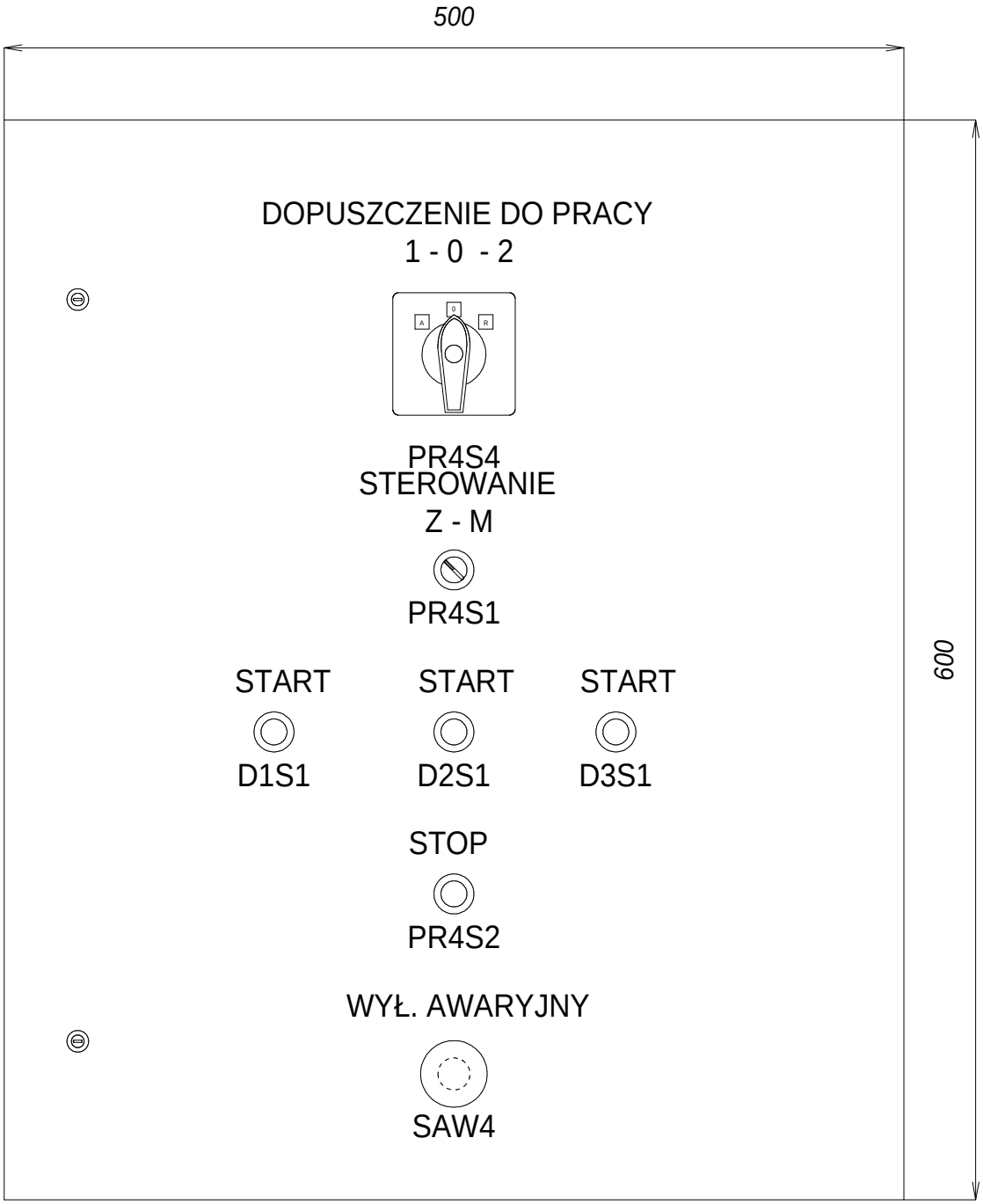

Oczyszczalnia Ścieków BARUCHOWO	Tytuł rysunku: Widok drzwi PR4					Nr projektu: C-01-12
POSTER Poznań ul.Synów Pułku 26	Projektował:	mgr inż. S. Hajdasz	WKP/0384/PWOE/09		2012-02-29	Typ: NE5
	Opracował:	mgr inż. P. Kina	- - -		2012-02-29	Nr rysunku: 87
	Sprawdził:	inż. Bogdan Ceranka	7131-7132/45/PW/2001		2012-02-29	

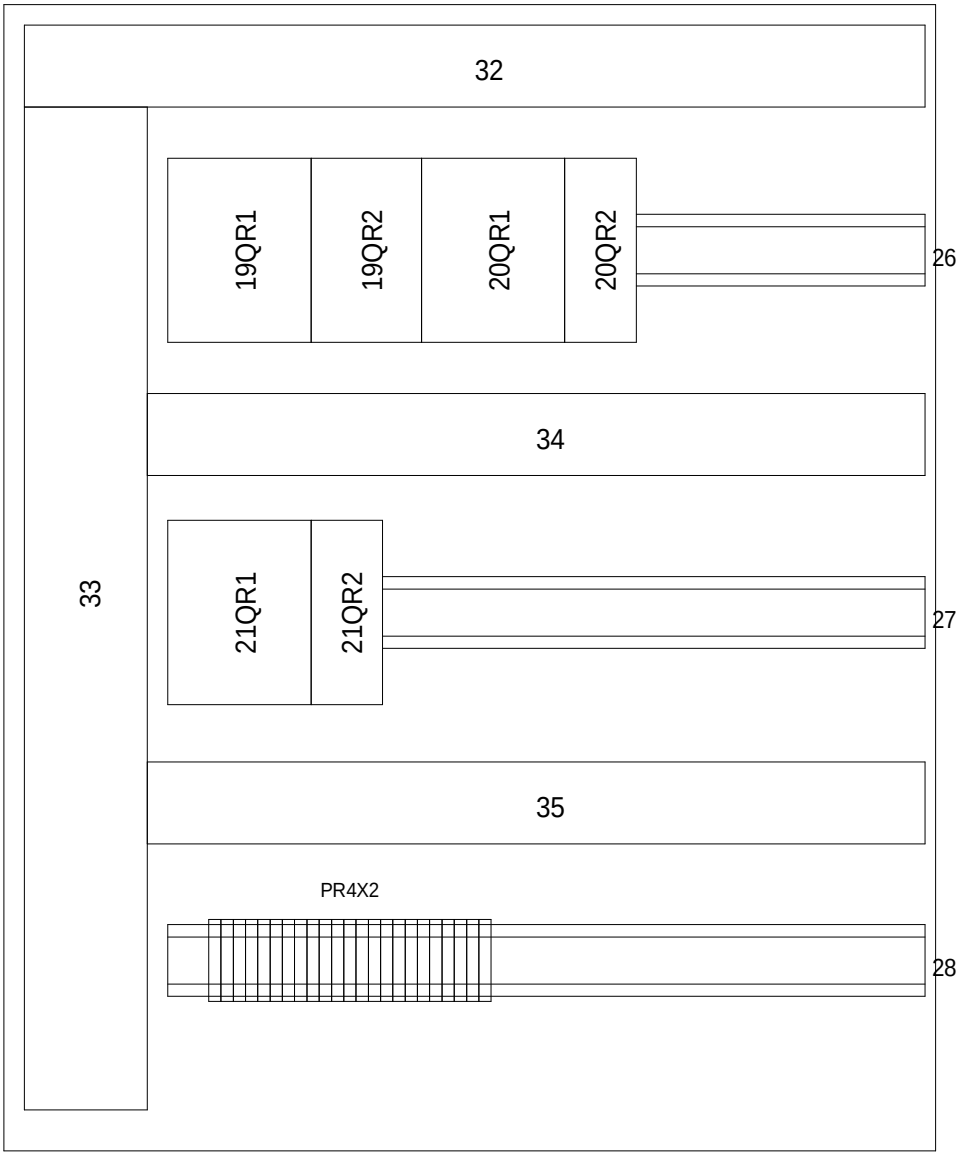

Oczyszczalnia Ścieków BARUCHOWO	Tytuł rysunku: Widok płyty aparatowej PR4					Nr projektu: C-01-12
POSTER Poznań ul.Synów Pułku 26	Projektował:	mgr inż. S. Hajdasz	WKP/0384/PWOE/09		2012-02-29	Typ: NE5
	Opracował:	mgr inż. P. Kina	- - -		2012-02-29	Nr rysunku: 88
	Sprawdził:	inż. Bogdan Ceranka	7131-7132/45/PW/2001		2012-02-29	

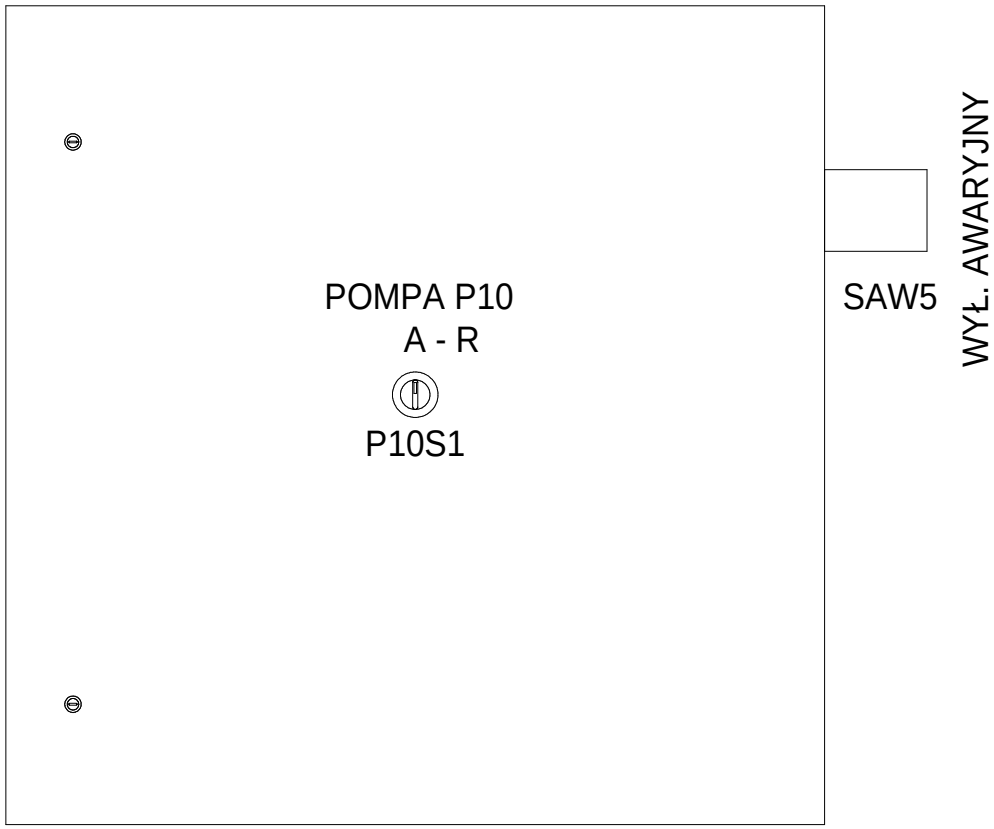

Oczyszczalnia Ścieków BARUCHOWO	Tytuł rysunku: Widok drzwi PR5					Nr projektu: C-01-12
POSTER Poznań ul.Synów Pułku 26	Projektował:	mgr inż. S. Hajdasz	WKP/0384/PWOE/09		2012-02-29	Typ: NE5
	Opracował:	mgr inż. P. Kina	- - -		2012-02-29	Nr rysunku: 89
	Sprawdził:	inż. Bogdan Ceranka	7131-7132/45/PW/2001		2012-02-29	

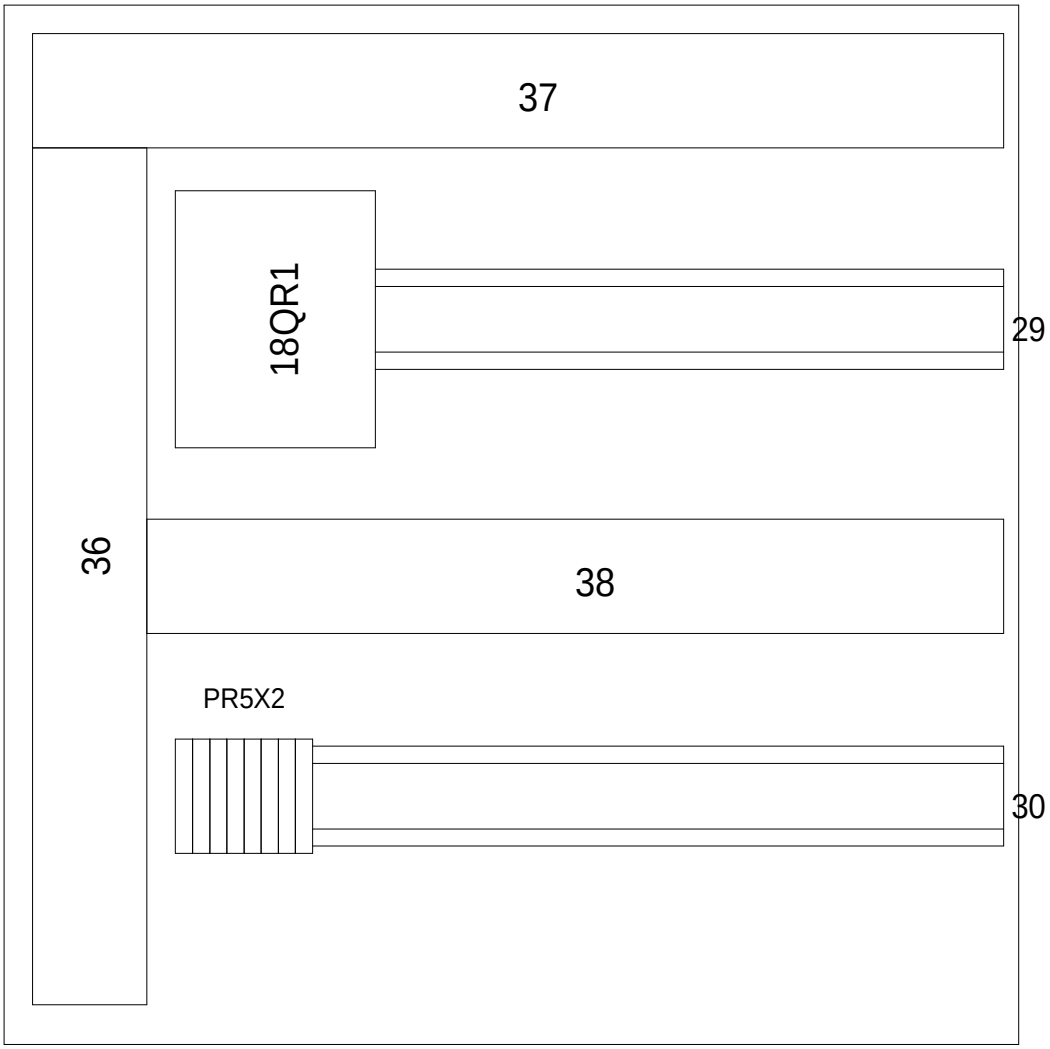

Oczyszczalnia Ścieków BARUCHOWO	Tytuł rysunku: Widok płyty aparatowej PR5					Nr projektu: C-01-12
POSTER Poznań ul.Synów Pułku 26	Projektował:	mgr inż. S. Hajdasz	WKP/0384/PWOE/09		2012-02-29	Typ: NE5
	Opracował:	mgr inż. P. Kina	- - -		2012-02-29	Nr rysunku: 90
	Sprawdził:	inż. Bogdan Ceranka	7131-7132/45/PW/2001		2012-02-29	

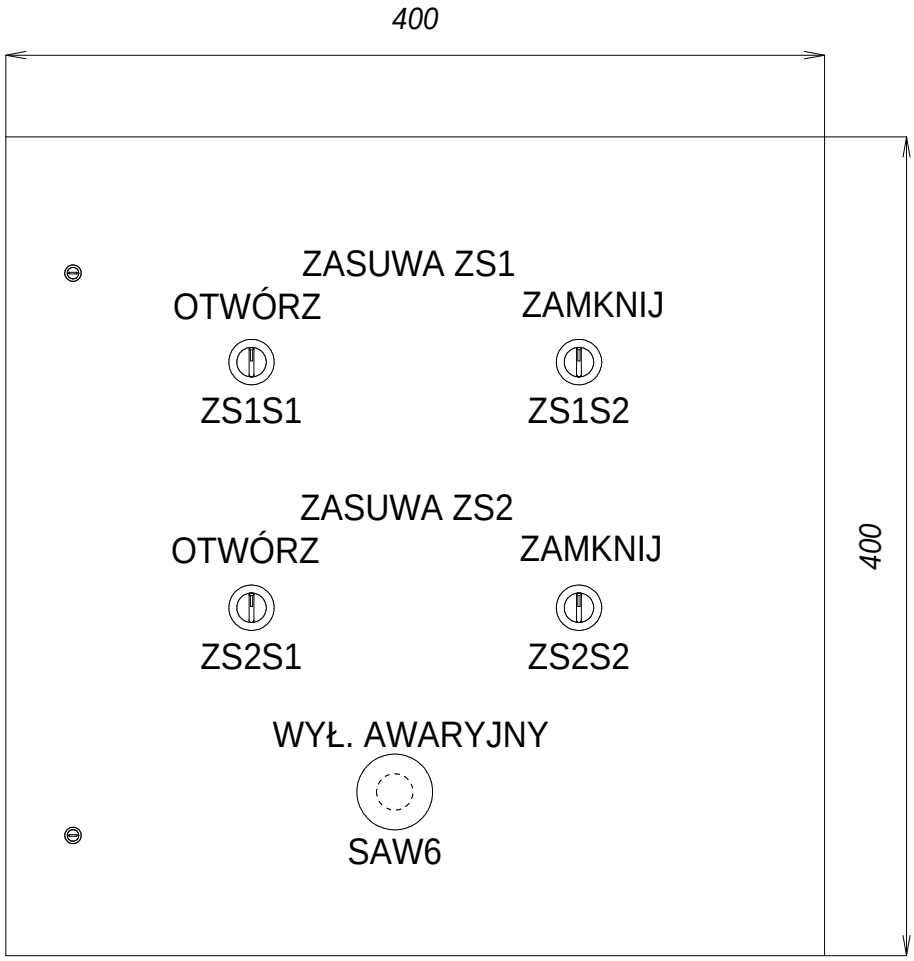

Oczyszczalnia Ścieków BARUCHOWO	Tytuł rysunku: Widok drzwi PR6					Nr projektu: C-01-12
POSTER Poznań ul.Synów Pułku 26	Projektował:	mgr inż. S. Hajdasz	WKP/0384/PWOE/09		2012-02-29	Typ: NE5
	Opracował:	mgr inż. P. Kina	- - -		2012-02-29	Nr rysunku: 91
	Sprawdził:	inż. Bogdan Ceranka	7131-7132/45/PW/2001		2012-02-29	

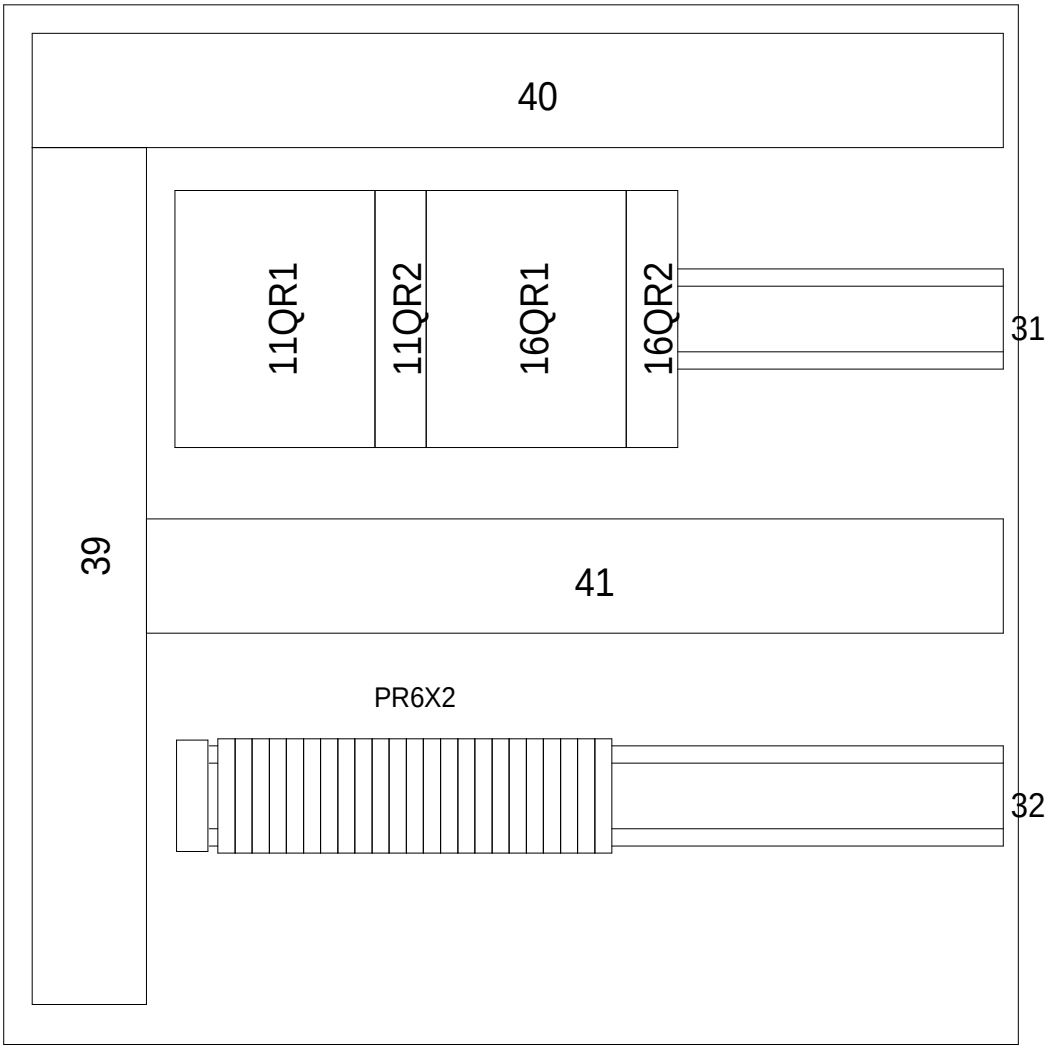

Oczyszczalnia Ścieków BARUCHOWO	Tytuł rysunku: Widok płyty aparatowej PR6					Nr projektu: C-01-12
POSTER Poznań ul.Synów Pułku 26	Projektował:	mgr inż. S. Hajdasz	WKP/0384/PWOE/09		2012-02-29	Typ: NE5
	Opracował:	mgr inż. P. Kina	- - -		2012-02-29	Nr rysunku: 92
	Sprawdził:	inż. Bogdan Ceranka	7131-7132/45/PW/2001		2012-02-29	

1	2	3	4	5	6	7	8	9	10	11	12	13	14	15	16

LOKALIZ.	OZNACZ.	NR RYS.	NAZWA	TYP	PRODUCENT	UWAGI
PR1	1QR1	10	Rozłącznik izolacyjny	FR304 20A	LEGRAND	
PR1	2	84	Obudowa z poliestr IP-66 z drzwiami wewn	BRES-44PUI	URIARTE	
PR1	20	85	Szyna uniwersalna	TS-35	ERGOM - ŁÓDŹ	
PR1	22	85	Korytko kablowe drobno perforowane	KOPD 40x40	ERGOM - ŁÓDŹ	
PR1	23	85	Korytko kablowe drobno perforowane	KOPD 40x40	ERGOM - ŁÓDŹ	
PR1	24	85	Korytko kablowe drobno perforowane	KOPD 40x40	ERGOM - ŁÓDŹ	
PR1	2QR1	10	Rozłącznik izolacyjny	FR304 20A	LEGRAND	
PR1	3QR1	11	Rozłącznik izolacyjny	FR304 20A	LEGRAND	
PR1	9	85	Szyna uniwersalna	TS-35	ERGOM - ŁÓDŹ	
PR1	M1S1	38	Łącznik pokrętny	M22-WRK	MOELLER - NIEMCY	
PR1	M1S1	38	Łącznik do mocowania	M22-A	MOELLER - NIEMCY	
PR1	M1S1	38	Zestyk zwierny	M22-K10	MOELLER - NIEMCY	
PR1	P1S1	38	Łącznik pokrętny	M22-WRK	MOELLER - NIEMCY	
PR1	P1S1	38	Łącznik do mocowania	M22-A	MOELLER - NIEMCY	
PR1	P1S1	38	Zestyk zwierny	M22-K10	MOELLER - NIEMCY	
PR1	P2S1	38	Łącznik pokrętny	M22-WRK	MOELLER - NIEMCY	
PR1	P2S1	38	Łącznik do mocowania	M22-A	MOELLER - NIEMCY	
PR1	P2S1	38	Zestyk zwierny	M22-K10	MOELLER - NIEMCY	
PR1	S1S2	38	Łącznik pokrętny	M22-WRK	MOELLER - NIEMCY	
PR1	S1S2	38	Łącznik do mocowania	M22-A	MOELLER - NIEMCY	
PR1	S1S2	38	Zestyk zwierny	M22-K10	MOELLER - NIEMCY	
PR1	SAW1	78	Przycisk bezpieczeństwa	M22-PVT	MOELLER - NIEMCY	
PR1	SAW1	78	Wspornik M22-A	216374	MOELLER - NIEMCY	
PR1	SAW1	78	Zestyk rozwierny do M22-A	216378	MOELLER - NIEMCY	
PR1	SAW1	78	Opis do wyłącznika	M22-XAK5	MOELLER - NIEMCY	

POSTER
Poznań ul.Synów Pułku 26

Zestawienie materiałowe PR1

Rysunek: 93

C-01-12

1	2	3	4	5	6	7	8	9	10	11	12	13	14	15	16

LOKALIZ.	OZNACZ.	NR RYS.	NAZWA	TYP	PRODUCENT	UWAGI
PR2	21	87	Szyna uniwersalna	TS-35	ERGOM - ŁÓDŹ	
PR2	22	87	Szyna uniwersalna	TS-35	ERGOM - ŁÓDŹ	
PR2	25	87	Korytko kablowe drobno perforowane	KOPD 40x40	ERGOM - ŁÓDŹ	
PR2	26	87	Korytko kablowe drobno perforowane	KOPD 40x40	ERGOM - ŁÓDŹ	
PR2	27	87	Korytko kablowe drobno perforowane	KOPD 40x40	ERGOM - ŁÓDŹ	
PR2	3	86	Obudowa naścienna z poliestr IP-66	BRES-44PUI	URIARTE	
PR2	4QR1	12	Rozłącznik izolacyjny	FR304 20A	LEGRAND	
PR2	5QR1	12	Rozłącznik izolacyjny	FR304 20A	LEGRAND	
PR2	6QR1	12	Rozłącznik izolacyjny	FR302 20A	LEGRAND	
PR2	P9S1	39	Łącznik pokrętny	M22-WRK	MOELLER - NIEMCY	
PR2	P9S1	39	Zestyk zwierny	M22-K10	MOELLER - NIEMCY	
PR2	P9S1	39	Łącznik do mocowania	M22-A	MOELLER - NIEMCY	
PR2	S1S1	39	Łącznik pokrętny	M22-WRK	MOELLER - NIEMCY	
PR2	S1S1	39	Zestyk zwierny	M22-K10	MOELLER - NIEMCY	
PR2	S1S1	39	Łącznik do mocowania	M22-A	MOELLER - NIEMCY	
PR2	SAW2	78	Przycisk bezpieczeństwa	M22-PVT	MOELLER - NIEMCY	
PR2	SAW2	78	Wspornik M22-A	216374	MOELLER - NIEMCY	
PR2	SAW2	78	Zestyk rozwierny do M22-A	216378	MOELLER - NIEMCY	
PR2	SAW2	78	Opis do wyłącznika	M22-XAK5	MOELLER - NIEMCY	
PR2	Z3S1	39	Łącznik pokrętny	M22-WRK	MOELLER - NIEMCY	
PR2	Z3S1	39	Zestyk zwierny	M22-K10	MOELLER - NIEMCY	
PR2	Z3S1	39	Łącznik do mocowania	M22-A	MOELLER - NIEMCY	

POSTER
Poznań ul.Synów Pułku 26

Zestawienie materiałowe PR2

Rysunek: 94

C-01-12

1	2	3	4	5	6	7	8	9	10	11	12	13	14	15	16

LOKALIZ.	OZNACZ.	NR RYS.	NAZWA	TYP	PRODUCENT	UWAGI
PR3	10QR1	13	Rozłącznik izolacyjny	FR304 20A	LEGRAND	
PR3	13QR1	12	Rozłącznik izolacyjny	FR304 20A	LEGRAND	
PR3	14QR1	14	Rozłącznik izolacyjny	FR304 20A	LEGRAND	
PR3	15QR1	14	Rozłącznik izolacyjny	FR304 20A	LEGRAND	
PR3	23	87	Szyna uniwersalna	TS-35	ERGOM - ŁÓDŹ	
PR3	24	87	Szyna uniwersalna	TS-35	ERGOM - ŁÓDŹ	
PR3	25	87	Szyna uniwersalna	TS-35	ERGOM - ŁÓDŹ	
PR3	28	87	Korytko kablowe drobno perforowane	KOPD 40x40	ERGOM - ŁÓDŹ	
PR3	29	87	Korytko kablowe drobno perforowane	KOPD 60x60	ERGOM - ŁÓDŹ	
PR3	30	87	Korytko kablowe drobno perforowane	KOPD 40x40	ERGOM - ŁÓDŹ	
PR3	31	87	Korytko kablowe drobno perforowane	KOPD 40x40	ERGOM - ŁÓDŹ	
PR3	33	87	Szyna uniwersalna	TS-35	ERGOM - ŁÓDŹ	
PR3	4	86	Obudowa z poliestr IP-66 z drzwiami wewn	BRES-65PUI	URIARTE	
PR3	42	87	Korytko kablowe drobno perforowane	KOPD 40x40	ERGOM - ŁÓDŹ	
PR3	7QR1	11	Rozłącznik izolacyjny	FR304 20A	LEGRAND	
PR3	8QR1	11	Rozłącznik izolacyjny	FR304 20A	LEGRAND	
PR3	9QR1	13	Rozłącznik izolacyjny	FR304 20A	LEGRAND	
PR3	E1	74	Termoregulator	KTO-1140	BEZPOL - MYSZKÓW	
PR3	E2	74	Ogrzewacz elektryczny 50W	G2/50W	ELEKTRON - ZIELONA G	
PR3	F2	74	Wyłącznik instalacyjny nadprądowy	BMS6 C2/1	SCHRACK - NIEMCY	
PR3	F5	74	Wyłącznik instalacyjny nadprądowy	BMS6 C2/1	SCHRACK - NIEMCY	
PR3	F6	75	Wyłącznik instalacyjny nadprądowy	BMS6 C2/1	SCHRACK - NIEMCY	
PR3	M2S1	38	Łącznik pokrętny	M22-WRK	MOELLER - NIEMCY	
PR3	M2S1	38	Łącznik do mocowania	M22-A	MOELLER - NIEMCY	
PR3	M2S1	38	Zestyk zwierny	M22-K10	MOELLER - NIEMCY	
PR3	M3S1	38	Łącznik pokrętny	M22-WRK	MOELLER - NIEMCY	
PR3	M3S1	38	Łącznik do mocowania	M22-A	MOELLER - NIEMCY	
PR3	M3S1	38	Zestyk zwierny	M22-K10	MOELLER - NIEMCY	
PR3	M4S1	39	Łącznik pokrętny	M22-WRK	MOELLER - NIEMCY	
PR3	M4S1	39	Łącznik do mocowania	M22-A	MOELLER - NIEMCY	
PR3	M4S1	39	Zestyk zwierny	M22-K10	MOELLER - NIEMCY	

POSTER
Poznań ul.Synów Pułku 26

Zestawienie materiałowe PR3

Rysunek: C-01-12

1	2	3	4	5	6	7	8	9	10	11	12	13	14	15	16

LOKALIZ.	OZNACZ.	NR RYS.	NAZWA	TYP	PRODUCENT	UWAGI
PR3	P3S1	38	Łącznik pokrętny	M22-WRK	MOELLER - NIEMCY	
PR3	P3S1	38	Łącznik do mocowania	M22-A	MOELLER - NIEMCY	
PR3	P3S1	38	Zestyk zwierny	M22-K10	MOELLER - NIEMCY	
PR3	P4S1	38	Łącznik pokrętny	M22-WRK	MOELLER - NIEMCY	
PR3	P4S1	38	Łącznik do mocowania	M22-A	MOELLER - NIEMCY	
PR3	P4S1	38	Zestyk zwierny	M22-K10	MOELLER - NIEMCY	
PR3	P6S1	39	Łącznik pokrętny	M22-WRK	MOELLER - NIEMCY	
PR3	P6S1	39	Łącznik do mocowania	M22-A	MOELLER - NIEMCY	
PR3	P6S1	39	Zestyk zwierny	M22-K10	MOELLER - NIEMCY	
PR3	P7S1	39	Łącznik pokrętny	M22-WRK	MOELLER - NIEMCY	
PR3	P7S1	39	Łącznik do mocowania	M22-A	MOELLER - NIEMCY	
PR3	P7S1	39	Zestyk zwierny	M22-K10	MOELLER - NIEMCY	
PR3	SAW3	76	Przycisk bezpieczeństwa	M22-PVT	MOELLER - NIEMCY	
PR3	SAW3	76	Wspornik M22-A	216374	MOELLER - NIEMCY	
PR3	SAW3	76	Zestyk rozwierny do M22-A	216378	MOELLER - NIEMCY	
PR3	SAW3	76	Opis do wyłącznika	M22-XAK5	MOELLER - NIEMCY	
PR3	U10	75	Tlenomierz Liquisys M (pom. tlenu)	COM 223 DX 0005	ENDRESS+HAUSER-NIEMCY	
PR3	U9	74	Tlenomierz Liquisys M (pom. tlenu)	COM 223 DX 0005	ENDRESS+HAUSER-NIEMCY	

POSTER
Poznań ul.Synów Pułku 26

Zestawienie materiałowe PR3

Rysunek: C-01-12

1	2	3	4	5	6	7	8	9	10	11	12	13	14	15	16

LOKALIZ.	OZNACZ.	NR RYS.	NAZWA	TYP	PRODUCENT	UWAGI
PR4	19QR1	17	Rozłącznik izolacyjny	FR304 20A	LEGRAND	
PR4	19QR2	17	Rozłącznik izolacyjny	FR303 20A	LEGRAND	
PR4	20QR1	19	Rozłącznik izolacyjny	FR304 20A	LEGRAND	
PR4	20QR2	19	Rozłącznik izolacyjny	FR303 20A	LEGRAND	
PR4	21QR1	21	Rozłącznik izolacyjny	FR304 20A	LEGRAND	
PR4	21QR2	21	Rozłącznik izolacyjny	FR303 20A	LEGRAND	
PR4	26	89	Szyna uniwersalna	TS-35	ERGOM - ŁÓDŹ	
PR4	27	89	Szyna uniwersalna	TS-35	ERGOM - ŁÓDŹ	
PR4	28	89	Szyna uniwersalna	TS-35	ERGOM - ŁÓDŹ	
PR4	32	89	Korytko kablowe drobno perforowane	KOPD 40x40	ERGOM - ŁÓDŹ	
PR4	33	89	Korytko kablowe drobno perforowane	KOPD 60x60	ERGOM - ŁÓDŹ	
PR4	34	89	Korytko kablowe drobno perforowane	KOPD 40x40	ERGOM - ŁÓDŹ	
PR4	35	89	Korytko kablowe drobno perforowane	KOPD 40x40	ERGOM - ŁÓDŹ	
PR4	5	88	Obudowa naścienna z poliestru IP-66	BRES-65	URIARTE	
PR4	D1S1	42	Przycisk M22-D-G zielony	216596 1z	MOELLER - NIEMCY	
PR4	D1S1	42	Wspornik M22-A	216374	MOELLER - NIEMCY	
PR4	D1S1	42	Zestyk zwierny do M22-A	216376	MOELLER - NIEMCY	
PR4	D2S1	42	Przycisk M22-D-G zielony	216596 1z	MOELLER - NIEMCY	
PR4	D2S1	42	Wspornik M22-A	216374	MOELLER - NIEMCY	
PR4	D2S1	42	Zestyk zwierny do M22-A	216376	MOELLER - NIEMCY	
PR4	D3S1	42	Przycisk M22-D-G zielony	216596 1z	MOELLER - NIEMCY	
PR4	D3S1	42	Wspornik M22-A	216374	MOELLER - NIEMCY	
PR4	D3S1	42	Zestyk zwierny do M22-A	216376	MOELLER - NIEMCY	
PR4	PR4S1	42	Łącznik pokrętny	M22-WKV	MOELLER - NIEMCY	
PR4	PR4S1	42	Łącznik do mocowania	M22-A	Moeller	
PR4	PR4S1	42	Zestyk zwierny	M22-K10	MOELLER - NIEMCY	
PR4	PR4S2	42	Przycisk M22-D-r czerwony	216594 1r	MOELLER - NIEMCY	
PR4	PR4S2	42	Wspornik M22-A	216374	MOELLER - NIEMCY	
PR4	PR4S2	42	Zestyk rozwierny do M22-A	216378	MOELLER - NIEMCY	
PR4	PR4S4	41	Łącznik krzywkowy	ŁK16R 3.83109	SPAMEL - TWARDOGÓRA	
PR4	SAW4	76	Przycisk bezpieczeństwa	M22-PVT	MOELLER - NIEMCY	
PR4	SAW4	76	Wspornik M22-A	216374	MOELLER - NIEMCY	

POSTER
Poznań ul.Synów Pułku 26

Zestawienie materiałowe PR4

Rysunek: 97

C-01-12

POSTER

Poznań ul.Synów Pułku 26

Zestawienie materiałowe PR4

Rysunek: 98

C-01-12

LOKALIZ.	OZNACZ.	NR RYS.	NAZWA	TYP	PRODUCENT	UWAGI
PR4	SAW4	76	Zestyk rozwierny do M22-A	216378	MOELLER - NIEMCY	
PR3	SAW4	76	Opis do wyłącznika	M22-XAK5	MOELLER - NIEMCY	

1	2	3	4	5	6	7	8	9	10	11	12	13	14	15	16

LOKALIZ.	OZNACZ.	NR RYS.	NAZWA	TYP	PRODUCENT	UWAGI
PR5	18QR1	24	Rozłącznik izolacyjny	FR304 20A	LEGRAND	
PR5	29	93	Szyna uniwersalna	TS-35	ERGOM - ŁÓDŹ	
PR5	30	93	Szyna uniwersalna	TS-35	ERGOM - ŁÓDŹ	
PR5	36	93	Korytko kablowe drobno perforowane	KOPD 40x40	ERGOM - ŁÓDŹ	
PR5	37	93	Korytko kablowe drobno perforowane	KOPD 40x40	ERGOM - ŁÓDŹ	
PR5	38	93	Korytko kablowe drobno perforowane	KOPD 40x40	ERGOM - ŁÓDŹ	
PR5	6	92	Obudowa z poliestr IP-66 z drzwiami wewn	BRES-44PUI	URIARTE	
PR5	P10S1	42	Łącznik pokrętny	M22-WRK	MOELLER - NIEMCY	
PR5	P10S1	42	Łącznik do mocowania	M22-A	MOELLER - NIEMCY	
PR5	P10S1	42	Zestyk zwierny	M22-K10	MOELLER - NIEMCY	
PR5	SAW5	78	Przycisk bezpieczeństwa	M22-PVT	MOELLER - NIEMCY	
PR5	SAW5	78	Wspornik M22-A	216374	MOELLER - NIEMCY	
PR5	SAW5	78	Zestyk rozwierny do M22-A	216378	MOELLER - NIEMCY	
PR5	SAW5	78	Opis do wyłącznika	M22-XAK5	MOELLER - NIEMCY	

POSTER

Poznań ul.Synów Pułku 26

Zestawienie materiałowe PR5

Rysunek: 99

C-01-12

1	2	3	4	5	6	7	8	9	10	11	12	13	14	15	16

LOKALIZ.	OZNACZ.	NR RYS.	NAZWA	TYP	PRODUCENT	UWAGI
PR6	11QR1	17	Rozłącznik izolacyjny	FR304 20A	LEGRAND	
PR6	11QR2	17	Rozłącznik izolacyjny	FR301 16A	LEGRAND	
PR6	16QR1	18	Rozłącznik izolacyjny	FR304 20A	LEGRAND	
PR6	16QR2	18	Rozłącznik izolacyjny	FR301 16A	LEGRAND	
PR6	31	95	Szyna uniwersalna	TS-35	ERGOM - ŁÓDŹ	
PR6	32	95	Szyna uniwersalna	TS-35	ERGOM - ŁÓDŹ	
PR6	39	95	Korytko kablowe drobno perforowane	KOPD 40x40	ERGOM - ŁÓDŹ	
PR6	40	95	Korytko kablowe drobno perforowane	KOPD 40x40	ERGOM - ŁÓDŹ	
PR6	41	95	Korytko kablowe drobno perforowane	KOPD 40x40	ERGOM - ŁÓDŹ	
PR6	7	94	Obudowa naścienna z poliestr IP-66	BRES-44PUI	URIARTE	
PR6	SAW6	78	Przycisk bezpieczeństwa	M22-PVT	MOELLER - NIEMCY	
PR6	SAW6	78	Wspornik M22-A	216374	MOELLER - NIEMCY	
PR6	SAW6	78	Zestyk rozwierny do M22-A	216378	MOELLER - NIEMCY	
PR6	SAW6	78	Opis do wyłącznika	M22-XAK5	MOELLER - NIEMCY	
PR6	X03	17	Gniazdo wtyczkowe natynkowe 250V/16A	2P+Z 250V/16A	LEGRAND	
PR6	X04	18	Gniazdo wtyczkowe natynkowe 250V/16A	2P+Z 250V/16A	LEGRAND	
PR6	ZS1S1	40	Łącznik pokrętny	M22-WRK	MOELLER - NIEMCY	
PR6	ZS1S1	40	Łącznik do mocowania	M22-A	MOELLER - NIEMCY	
PR6	ZS1S1	40	Zestyk zwierny	M22-K10	MOELLER - NIEMCY	
PR6	ZS1S2	40	Łącznik pokrętny	M22-WRK	MOELLER - NIEMCY	
PR6	ZS1S2	40	Łącznik do mocowania	M22-A	MOELLER - NIEMCY	
PR6	ZS1S2	40	Zestyk zwierny	M22-K10	MOELLER - NIEMCY	
PR6	ZS2S1	41	Łącznik pokrętny	M22-WRK	MOELLER - NIEMCY	
PR6	ZS2S1	41	Łącznik do mocowania	M22-A	MOELLER - NIEMCY	
PR6	ZS2S1	41	Zestyk zwierny	M22-K10	MOELLER - NIEMCY	
PR6	ZS2S2	41	Łącznik pokrętny	M22-WRK	MOELLER - NIEMCY	
PR6	ZS2S2	41	Łącznik do mocowania	M22-A	MOELLER - NIEMCY	
PR6	ZS2S2	41	Zestyk zwierny	M22-K10	MOELLER - NIEMCY	

POSTER
Poznań ul.Synów Pułku 26

Zestawienie materiałowe PR6

Rysunek: 100

C-01-12

POSTER

Poznań ul.Synów Pułku 26

Zestawienie materiałowe NE5

Rysunek: 101

C-01-12

1	2	3	4	5	6	7	8	9	10	11	12	13	14	15	16

LOKALIZ.	OZNACZ.	NR RYS.	NAZWA	TYP	PRODUCENT	UWAGI
NE5	1	80	Szafa stojąca 1200x2000x400 z płytą mont. 2 drzwi	AS201242	SCHRACK - NIEMCY	
NE5	1	80	Szafa stojąca 1200x2000x400 z płytą mont. 2 drzwi	AS201242	SCHRACK - NIEMCY	
NE5	1	81	Szyna uniwersalna	TS-35	ERGOM - ŁÓDŹ	
NE5	1	81	Korytko kablowe drobno perforowane	KOPD 60x60	ERGOM - ŁÓDŹ	
NE5	10	83	Szyna uniwersalna	TS-35	ERGOM - ŁÓDŹ	
NE5	10	83	Korytko kablowe drobno perforowane	KOPD 60x60	ERGOM - ŁÓDŹ	
NE5	10F1	15	Wyłącznik silnikowy	PKZM0 6,3-10	MOELLER - NIEMCY	
NE5	10F1	15	Styki pomocnicze do wyłącznika PKZM0	NHI-E-11-PKZ0	MOELLER - NIEMCY	
NE5	10K1	69	Przekaźnik interfejsowy 1P	PIR6W-1P 24VDC	RELPOL S.A. - ŻARY	
NE5	10KB	46	Przekaźnik elektromagnetyczny	R4 4P 24V DC	RELPOL S.A. - ŻARY	
NE5	10KB	46	Gniazdo do połącz.śrub. do przekaźnika R4 /4P/	GZ4	RELPOL S.A. - ŻARY	
NE5	10KC1	40	Przekaźnik interfejsowy 1P	PIR6W-1P 24VDC	RELPOL S.A. - ŻARY	
NE5	10Q1	32	Stycznik powietrzny	DILM9 - 10	MOELLER - NIEMCY	
NE5	10Q1	32	Styk pomocniczy do stycznika DILM	DILM32-XHI11	MOELLER - NIEMCY	
NE5	11	83	Korytko kablowe drobno perforowane	KOPD 60x60	ERGOM - ŁÓDŹ	
NE5	11	83	Szyna uniwersalna	TS-35	ERGOM - ŁÓDŹ	
NE5	11F1	17	Wyłącznik silnikowy	PKZM0 1-1,6	MOELLER - NIEMCY	
NE5	11F1	17	Styki pomocnicze do wyłącznika PKZM0	NHI-E-11-PKZ0	MOELLER - NIEMCY	
NE5	11F2	17	Wyłącznik instalacyjny nadprądowy	BMS6 C2/1	SCHRACK - NIEMCY	
NE5	11F2	17	Styki pomocnicze do wyłącznika BMS	H11	SCHRACK - NIEMCY	
NE5	11K1	69	Przekaźnik interfejsowy 1P	PIR6W-1P 24VDC	RELPOL S.A. - ŻARY	
NE5	11K2	69	Przekaźnik interfejsowy 1P	PIR6W-1P 24VDC	RELPOL S.A. - ŻARY	
NE5	11KB	46	Przekaźnik elektromagnetyczny	R4 4P 24V DC	RELPOL S.A. - ŻARY	
NE5	11KB	46	Gniazdo do połącz.śrub. do przekaźnika R4 /4P/	GZ4	RELPOL S.A. - ŻARY	
NE5	11KC1	40	Przekaźnik interfejsowy 1P	PIR6W-1P 24VDC	RELPOL S.A. - ŻARY	
NE5	11KC2	40	Przekaźnik interfejsowy 1P	PIR6W-1P 24VDC	RELPOL S.A. - ŻARY	
NE5	11KMO	51	Przekaźnik elektromagnetyczny	R4 4P 24V DC	RELPOL S.A. - ŻARY	
NE5	11KMO	51	Gniazdo do połącz.śrub. do przekaźnika R4 /4P/	GZ4	RELPOL S.A. - ŻARY	
NE5	11KMZ	51	Przekaźnik elektromagnetyczny	R4 4P 24V DC	RELPOL S.A. - ŻARY	
NE5	11KMZ	51	Gniazdo do połącz.śrub. do przekaźnika R4 /4P/	GZ4	RELPOL S.A. - ŻARY	
NE5	11KO	51	Przekaźnik elektromagnetyczny	R4 4P 24V DC	RELPOL S.A. - ŻARY	
NE5	11KO	51	Gniazdo do połącz.śrub. do przekaźnika R4 /4P/	GZ4	RELPOL S.A. - ŻARY	

POSTER
Poznań ul.Synów Pułku 26

Zestawienie materiałowe NE5

Rysunek: 102

C-01-12

LOKALIZ.	OZNACZ.	NR RYS.	NAZWA	TYP	PRODUCENT	UWAGI
NE5	11KZ	51	Przekaźnik elektromagnetyczny	R4 4P 24V DC	RELPOL S.A. - ŻARY	
NE5	11KZ	51	Gniazdo do połącz.śrub. do przekaźnika R4 /4P/	GZ4	RELPOL S.A. - ŻARY	
NE5	11Q1	32	Stycznik powietrzny	DILM7 - 10	MOELLER - NIEMCY	
NE5	11Q1	32	Styk pomocniczy do stycznika DILM	DILM32-XHI11	MOELLER - NIEMCY	
NE5	11Q2	32	Stycznik powietrzny	DILM7 - 10	MOELLER - NIEMCY	
NE5	11Q2	32	Styk pomocniczy do stycznika DILM	DILM32-XHI11	MOELLER - NIEMCY	
NE5	12	83	Korytko kablowe drobno perforowane	KOPD 60x60	ERGOM - ŁÓDŹ	
NE5	12	83	Szyna uniwersalna	TS-35	ERGOM - ŁÓDŹ	
NE5	12F1	17	Wyłącznik instalacyjny nadprądowy	BMS6 C4/1	SCHRACK - NIEMCY	
NE5	12F1	17	Styki pomocnicze do wyłącznika BMS	H11	SCHRACK - NIEMCY	
NE5	12K1	68	Przekaźnik interfejsowy 1P	PIR6W-1P 24VDC	RELPOL S.A. - ŻARY	
NE5	12Q1	32	Przekaźnik elektromagnetyczny	R4 4P 220V AC	RELPOL S.A. - ŻARY	
NE5	12Q1	32	Gniazdo do połącz.śrub. do przekaźnika R4 /4P/	GZ4	RELPOL S.A. - ŻARY	
NE5	13	83	Korytko kablowe drobno perforowane	KOPD 60x80	ERGOM - ŁÓDŹ	
NE5	13	83	Szyna uniwersalna	TS-35	ERGOM - ŁÓDŹ	
NE5	13F1	14	Wyłącznik silnikowy	PKZM0 2,5-4	MOELLER - NIEMCY	
NE5	13F1	14	Styki pomocnicze do wyłącznika PKZM0	NHI-E-11-PKZ0	MOELLER - NIEMCY	
NE5	13FR	26	Wyłącznik różnicowoprądowy 2 torowy	BCF6 25/2/003	SCHRACK - NIEMCY	
NE5	13K1	68	Przekaźnik interfejsowy 1P	PIR6W-1P 24VDC	RELPOL S.A. - ŻARY	
NE5	13KB	47	Przekaźnik elektromagnetyczny	R4 4P 24V DC	RELPOL S.A. - ŻARY	
NE5	13KB	47	Gniazdo do połącz.śrub. do przekaźnika R4 /4P/	GZ4	RELPOL S.A. - ŻARY	
NE5	13KC1	41	Przekaźnik interfejsowy 1P	PIR6W-1P 24VDC	RELPOL S.A. - ŻARY	
NE5	13Q1	33	Stycznik powietrzny	DILM7 - 10	MOELLER - NIEMCY	
NE5	13Q1	33	Styk pomocniczy do stycznika DILM	DILM32-XHI11	MOELLER - NIEMCY	
NE5	14	83	Szyna uniwersalna	TS-35	ERGOM - ŁÓDŹ	
NE5	14	83	Korytko kablowe drobno perforowane	KOPD 60x80	ERGOM - ŁÓDŹ	
NE5	14F1	16	Wyłącznik silnikowy	PKZM0 2,5-4	MOELLER - NIEMCY	
NE5	14F1	16	Styki pomocnicze do wyłącznika PKZM0	NHI-E-11-PKZ0	MOELLER - NIEMCY	
NE5	14F1	16	Modułowy blok rozdzielczy	004884	LEGRAND	
NE5	14K1	68	Przekaźnik interfejsowy 1P	PIR6W-1P 24VDC	RELPOL S.A. - ŻARY	
NE5	14KB	47	Przekaźnik elektromagnetyczny	R4 4P 24V DC	RELPOL S.A. - ŻARY	
NE5	14KB	47	Gniazdo do połącz.śrub. do przekaźnika R4 /4P/	GZ4	RELPOL S.A. - ŻARY	

POSTER
Poznań ul.Synów Pułku 26

Zestawienie materiałowe NE5

Rysunek: 103

C-01-12

1	2	3	4	5	6	7	8	9	10	11	12	13	14	15	16

LOKALIZ.	OZNACZ.	NR RYS.	NAZWA	TYP	PRODUCENT	UWAGI
NE5	14KC1	41	Przekaźnik interfejsowy 1P	PIR6W-1P 24VDC	RELPOL S.A. - ŻARY	
NE5	14Q1	33	Stycznik powietrzny	DILM7 - 10	MOELLER - NIEMCY	
NE5	14Q1	33	Styk pomocniczy do stycznika DILM	DILM32-XHI11	MOELLER - NIEMCY	
NE5	15	83	Szyna uniwersalna	TS-35	ERGOM - ŁÓDŹ	
NE5	15	83	Korytko kablowe drobno perforowane	KOPD 60x60	ERGOM - ŁÓDŹ	
NE5	15F1	16	Wyłącznik silnikowy	PKZM0 6,3-10	MOELLER - NIEMCY	
NE5	15F1	16	Styki pomocnicze do wyłącznika PKZM0	NHI-E-11-PKZ0	MOELLER - NIEMCY	
NE5	15K1	69	Przekaźnik interfejsowy 1P	PIR6W-1P 24VDC	RELPOL S.A. - ŻARY	
NE5	15KB	47	Przekaźnik elektromagnetyczny	R4 4P 24V DC	RELPOL S.A. - ŻARY	
NE5	15KB	47	Gniazdo do połącz.śrub. do przekaźnika R4 /4P/	GZ4	RELPOL S.A. - ŻARY	
NE5	15KC1	41	Przekaźnik interfejsowy 1P	PIR6W-1P 24VDC	RELPOL S.A. - ŻARY	
NE5	15Q1	33	Stycznik powietrzny	DILM9 - 10	MOELLER - NIEMCY	
NE5	15Q1	33	Styk pomocniczy do stycznika DILM	DILM32-XHI11	MOELLER - NIEMCY	
NE5	16	83	Szyna uniwersalna	TS-35	ERGOM - ŁÓDŹ	
NE5	16	83	Korytko kablowe drobno perforowane	KOPD 60x60	ERGOM - ŁÓDŹ	
NE5	16F1	18	Wyłącznik silnikowy	PKZM0 1-1,6	MOELLER - NIEMCY	
NE5	16F1	18	Styki pomocnicze do wyłącznika PKZM0	NHI-E-11-PKZ0	MOELLER - NIEMCY	
NE5	16F2	18	Wyłącznik instalacyjny nadprądowy	BMS6 C2/1	SCHRACK - NIEMCY	
NE5	16F2	18	Styki pomocnicze do wyłącznika BMS	H11	SCHRACK - NIEMCY	
NE5	16K1	69	Przekaźnik interfejsowy 1P	PIR6W-1P 24VDC	RELPOL S.A. - ŻARY	
NE5	16K2	69	Przekaźnik interfejsowy 1P	PIR6W-1P 24VDC	RELPOL S.A. - ŻARY	
NE5	16KB	47	Przekaźnik elektromagnetyczny	R4 4P 24V DC	RELPOL S.A. - ŻARY	
NE5	16KB	47	Gniazdo do połącz.śrub. do przekaźnika R4 /4P/	GZ4	RELPOL S.A. - ŻARY	
NE5	16KC1	41	Przekaźnik interfejsowy 1P	PIR6W-1P 24VDC	RELPOL S.A. - ŻARY	
NE5	16KC2	41	Przekaźnik interfejsowy 1P	PIR6W-1P 24VDC	RELPOL S.A. - ŻARY	
NE5	16KMO	52	Przekaźnik elektromagnetyczny	R4 4P 24V DC	RELPOL S.A. - ŻARY	
NE5	16KMO	52	Gniazdo do połącz.śrub. do przekaźnika R4 /4P/	GZ4	RELPOL S.A. - ŻARY	
NE5	16KMZ	52	Przekaźnik elektromagnetyczny	R4 4P 24V DC	RELPOL S.A. - ŻARY	
NE5	16KMZ	52	Gniazdo do połącz.śrub. do przekaźnika R4 /4P/	GZ4	RELPOL S.A. - ŻARY	
NE5	16KO	52	Przekaźnik elektromagnetyczny	R4 4P 24V DC	RELPOL S.A. - ŻARY	
NE5	16KO	52	Gniazdo do połącz.śrub. do przekaźnika R4 /4P/	GZ4	RELPOL S.A. - ŻARY	
NE5	16KZ	52	Przekaźnik elektromagnetyczny	R4 4P 24V DC	RELPOL S.A. - ŻARY	

POSTER
Poznań ul.Synów Pułku 26

Zestawienie materiałowe NE5

Rysunek: C-01-12

104

LOKALIZ.	OZNACZ.	NR RYS.	NAZWA	TYP	PRODUCENT	UWAGI
NE5	16KZ	52	Gniazdo do połącz.śrub. do przekaźnika R4 /4P/	GZ4	RELPOL S.A. - ŻARY	
NE5	16Q1	33	Stycznik powietrzny	DILM7 - 10	MOELLER - NIEMCY	
NE5	16Q1	33	Styk pomocniczy do stycznika DILM	DILM32-XHI11	MOELLER - NIEMCY	
NE5	16Q2	33	Stycznik powietrzny	DILM7 - 10	MOELLER - NIEMCY	
NE5	16Q2	33	Styk pomocniczy do stycznika DILM	DILM32-XHI11	MOELLER - NIEMCY	
NE5	17	83	Szyna uniwersalna	TS-35	ERGOM - ŁÓDŹ	
NE5	17	83	Korytko kablowe drobno perforowane	KOPD 60x60	ERGOM - ŁÓDŹ	
NE5	17F1	18	Wyłącznik instalacyjny nadprądowy	BMS6 B4/1	SCHRACK - NIEMCY	
NE5	17F1	18	Styki pomocnicze do wyłącznika BMS	H11	SCHRACK - NIEMCY	
NE5	17K1	68	Przekaźnik interfejsowy 1P	PIR6W-1P 24VDC	RELPOL S.A. - ŻARY	
NE5	17Q1	33	Przekaźnik elektromagnetyczny	R4 4P 220V AC	RELPOL S.A. - ŻARY	
NE5	17Q1	33	Gniazdo do połącz.śrub. do przekaźnika R4 /4P/	GZ4	RELPOL S.A. - ŻARY	
NE5	18	81	Szyna uniwersalna	TS-35	ERGOM - ŁÓDŹ	
NE5	18	83	Korytko kablowe drobno perforowane	KOPD 60x60	ERGOM - ŁÓDŹ	
NE5	18F1	24	Wyłącznik silnikowy	PKZM0 2,5-4	MOELLER - NIEMCY	
NE5	18F1	24	Styki pomocnicze do wyłącznika PKZM0	NHI-E-11-PKZ0	MOELLER - NIEMCY	
NE5	18F1	24	Modułowy blok rozdzielczy	004884	LEGRAND	
NE5	18KB1	45	Przekaźnik elektromagnetyczny	R4 4P 24V DC	RELPOL S.A. - ŻARY	
NE5	18KB1	45	Gniazdo do połącz.śrub. do przekaźnika R4 /4P/	GZ4	RELPOL S.A. - ŻARY	
NE5	18KC1	42	Przekaźnik interfejsowy 1P	PIR6W-1P 24VDC	RELPOL S.A. - ŻARY	
NE5	18Q1	31	Stycznik powietrzny	DILM7 - 10	MOELLER - NIEMCY	
NE5	18Q1	31	Styk pomocniczy do stycznika DILM	DILM32-XHI11	MOELLER - NIEMCY	
NE5	19	81	Szyna uniwersalna	TS-35	ERGOM - ŁÓDŹ	
NE5	19	83	Korytko kablowe drobno perforowane	KOPD 60x60	ERGOM - ŁÓDŹ	
NE5	19F1	19	Wyłącznik silnikowy	PKZM0 10-16	MOELLER - NIEMCY	
NE5	19F1	19	Styki pomocnicze do wyłącznika PKZM0	NHI-E-11-PKZ0	MOELLER - NIEMCY	
NE5	19F2	19	Wyłącznik silnikowy	PKZM0 1-1,6	MOELLER - NIEMCY	
NE5	19F2	19	Styki pomocnicze do wyłącznika PKZM0	NHI-E-11-PKZ0	MOELLER - NIEMCY	
NE5	19F2	19	Modułowy blok rozdzielczy	004884	LEGRAND	
NE5	19FT	50	Przekaźnik rezystancyjny	CR-810 DUO 24V	<<F&F>> - PABIANICE	
NE5	19K1	69	Przekaźnik interfejsowy 1P	PIR6W-1P 24VDC	RELPOL S.A. - ŻARY	
NE5	19K2	69	Przekaźnik interfejsowy 1P	PIR6W-1P 24VDC	RELPOL S.A. - ŻARY	

POSTER
Poznań ul.Synów Pułku 26

Zestawienie materiałowe NE5

Rysunek: 105

C-01-12

1	2	3	4	5	6	7	8	9	10	11	12	13	14	15	16

LOKALIZ.	OZNACZ.	NR RYS.	NAZWA	TYP	PRODUCENT	UWAGI
NE5	19KB	46	Przekaźnik elektromagnetyczny	R4 4P 24V DC	RELPOL S.A. - ŻARY	
NE5	19KB	46	Gniazdo do połącz.śrub. do przekaźnika R4 /4P/	GZ4	RELPOL S.A. - ŻARY	
NE5	19KC1	44	Przekaźnik interfejsowy 1P	PIR6W-1P 24VDC	RELPOL S.A. - ŻARY	
NE5	19Q1	34	Stycznik powietrzny	DILM17 - 10	MOELLER - NIEMCY	
NE5	19Q1	34	Styk pomocniczy do stycznika DILM	DILM32-XHI22	MOELLER - NIEMCY	
NE5	19Q2	34	Stycznik powietrzny	DILM17 - 10	MOELLER - NIEMCY	
NE5	19Q2	34	Styk pomocniczy do stycznika DILM	DILM32-XHI22	MOELLER - NIEMCY	
NE5	19Q3	34	Stycznik powietrzny	DILEM-10	MOELLER - NIEMCY	
NE5	19Q3	34	Styki pomocnicze do DILEM	11DILEM	MOELLER - NIEMCY	
NE5	1F1	10	Wyłącznik silnikowy	PKZM0 6,3-10	MOELLER - NIEMCY	
NE5	1F1	10	Styki pomocnicze do wyłącznika PKZM0	NHI-E-11-PKZ0	MOELLER - NIEMCY	
NE5	1F1	10	Modułowy blok rozdzielczy	004884	LEGRAND	
NE5	1K1	68	Przekaźnik interfejsowy 1P	PIR6W-1P 24VDC	RELPOL S.A. - ŻARY	
NE5	1K30	75	Przekaźnik interfejsowy 1P	PIR6W-1P 24VDC	RELPOL S.A. - ŻARY	
NE5	1K31	75	Przekaźnik interfejsowy 1P	PIR6W-1P 24VDC	RELPOL S.A. - ŻARY	
NE5	1K32	76	Przekaźnik interfejsowy 1P	PIR6W-1P 24VDC	RELPOL S.A. - ŻARY	
NE5	1K33	77	Przekaźnik interfejsowy 1P	PIR6W-1P 24VDC	RELPOL S.A. - ŻARY	
NE5	1KB	45	Przekaźnik elektromagnetyczny	R4 4P 24V DC	RELPOL S.A. - ŻARY	
NE5	1KB	45	Gniazdo do połącz.śrub. do przekaźnika R4 /4P/	GZ4	RELPOL S.A. - ŻARY	
NE5	1KC1	38	Przekaźnik interfejsowy 1P	PIR6W-1P 24VDC	RELPOL S.A. - ŻARY	
NE5	1Q1	30	Stycznik powietrzny	DILM9 - 10	MOELLER - NIEMCY	
NE5	1Q1	30	Styk pomocniczy do stycznika DILM	DILM32-XHI11	MOELLER - NIEMCY	
NE5	2	81	Szyna uniwersalna	TS-35	ERGOM - ŁÓDŹ	
NE5	2	81	Korytko kablowe drobno perforowane	KOPD 60x80	ERGOM - ŁÓDŹ	
NE5	20	83	Korytko kablowe drobno perforowane	KOPD 60x60	ERGOM - ŁÓDŹ	
NE5	20F1	21	Wyłącznik silnikowy	PKZM0 10-16	MOELLER - NIEMCY	
NE5	20F1	21	Styki pomocnicze do wyłącznika PKZM0	NHI-E-11-PKZ0	MOELLER - NIEMCY	
NE5	20F2	21	Wyłącznik silnikowy	PKZM0 1-1,6	MOELLER - NIEMCY	
NE5	20F2	21	Styki pomocnicze do wyłącznika PKZM0	NHI-E-11-PKZ0	MOELLER - NIEMCY	
NE5	20FT	50	Przekaźnik rezystancyjny	CR-810 DUO 24V	<<F&F>> - PABIANICE	
NE5	20K1	69	Przekaźnik interfejsowy 1P	PIR6W-1P 24VDC	RELPOL S.A. - ŻARY	
NE5	20K2	69	Przekaźnik interfejsowy 1P	PIR6W-1P 24VDC	RELPOL S.A. - ŻARY	

1	2	3	4	5	6	7	8	9	10	11	12	13	14	15	16

LOKALIZ.	OZNACZ.	NR RYS.	NAZWA	TYP	PRODUCENT	UWAGI
NE5	20K3	69	Przekaźnik interfejsowy 1P	PIR6W-1P 24VDC	RELPOL S.A. - ŻARY	
NE5	20KB	46	Przekaźnik elektromagnetyczny	R4 4P 24V DC	RELPOL S.A. - ŻARY	
NE5	20KB	46	Gniazdo do połącz.śrub. do przekaźnika R4 /4P/	GZ4	RELPOL S.A. - ŻARY	
NE5	20KC1	44	Przekaźnik interfejsowy 1P	PIR6W-1P 24VDC	RELPOL S.A. - ŻARY	
NE5	20Q1	35	Stycznik powietrzny	DILM17 - 10	MOELLER - NIEMCY	
NE5	20Q1	35	Styk pomocniczy do stycznika DILM	DILM32-XHI22	MOELLER - NIEMCY	
NE5	20Q2	35	Stycznik powietrzny	DILM17 - 10	MOELLER - NIEMCY	
NE5	20Q2	35	Styk pomocniczy do stycznika DILM	DILM32-XHI22	MOELLER - NIEMCY	
NE5	20Q3	35	Stycznik powietrzny	DILM17 - 10	MOELLER - NIEMCY	
NE5	20Q3	35	Styk pomocniczy do stycznika DILM	DILM32-XHI22	MOELLER - NIEMCY	
NE5	20Q4	35	Stycznik powietrzny	DILEM-10	MOELLER - NIEMCY	
NE5	20Q4	35	Styki pomocnicze do DILEM	11DILEM	MOELLER - NIEMCY	
NE5	21	83	Korytko kablowe drobno perforowane	KOPD 60x60	ERGOM - ŁÓDŹ	
NE5	21F1	23	Wyłącznik silnikowy	PKZM0 10-16	MOELLER - NIEMCY	
NE5	21F1	23	Styki pomocnicze do wyłącznika PKZM0	NHI-E-11-PKZ0	MOELLER - NIEMCY	
NE5	21F2	23	Wyłącznik silnikowy	PKZM0 1-1,6	MOELLER - NIEMCY	
NE5	21F2	23	Styki pomocnicze do wyłącznika PKZM0	NHI-E-11-PKZ0	MOELLER - NIEMCY	
NE5	21FT	50	Przekaźnik rezystancyjny	CR-810 DUO 24V	<<F&F>> - PABIANICE	
NE5	21K1	70	Przekaźnik interfejsowy 1P	PIR6W-1P 24VDC	RELPOL S.A. - ŻARY	
NE5	21K2	70	Przekaźnik interfejsowy 1P	PIR6W-1P 24VDC	RELPOL S.A. - ŻARY	
NE5	21KB	47	Przekaźnik elektromagnetyczny	R4 4P 24V DC	RELPOL S.A. - ŻARY	
NE5	21KB	47	Gniazdo do połącz.śrub. do przekaźnika R4 /4P/	GZ4	RELPOL S.A. - ŻARY	
NE5	21KC1	44	Przekaźnik interfejsowy 1P	PIR6W-1P 24VDC	RELPOL S.A. - ŻARY	
NE5	21Q1	37	Stycznik powietrzny	DILM17 - 10	MOELLER - NIEMCY	
NE5	21Q1	37	Styk pomocniczy do stycznika DILM	DILM32-XHI22	MOELLER - NIEMCY	
NE5	21Q2	37	Stycznik powietrzny	DILM17 - 10	MOELLER - NIEMCY	
NE5	21Q2	37	Styk pomocniczy do stycznika DILM	DILM32-XHI22	MOELLER - NIEMCY	
NE5	21Q3	37	Stycznik powietrzny	DILEM-10	MOELLER - NIEMCY	
NE5	21Q3	37	Styki pomocnicze do DILEM	11DILEM	MOELLER - NIEMCY	
NE5	22F1	25	Wyłącznik instalacyjny nadprądowy	BMS6 B16/3	SCHRACK - NIEMCY	
NE5	22F2	25	Wyłącznik instalacyjny nadprądowy	BMS6 B16/3	SCHRACK - NIEMCY	
NE5	22K1	70	Przekaźnik interfejsowy 1P	PIR6W-1P 24VDC	RELPOL S.A. - ŻARY	

POSTER
Poznań ul.Synów Pułku 26

Zestawienie materiałowe NE5

Rysunek: 106

C-01-12

1	2	3	4	5	6	7	8	9	10	11	12	13	14	15	16

LOKALIZ.	OZNACZ.	NR RYS.	NAZWA	TYP	PRODUCENT	UWAGI
NE5	23K1	70	Przekaźnik interfejsowy 1P	PIR6W-1P 24VDC	RELPOL S.A. - ŻARY	
NE5	24K1	70	Przekaźnik interfejsowy 1P	PIR6W-1P 24VDC	RELPOL S.A. - ŻARY	
NE5	2F1	10	Wyłącznik silnikowy	PKZM0 6,3-10	MOELLER - NIEMCY	
NE5	2F1	10	Styki pomocnicze do wyłącznika PKZM0	NHI-E-11-PKZ0	MOELLER - NIEMCY	
NE5	2K1	68	Przekaźnik interfejsowy 1P	PIR6W-1P 24VDC	RELPOL S.A. - ŻARY	
NE5	2K10	59	Przekaźnik interfejsowy 1P	PIR6W-1P 24VDC	RELPOL S.A. - ŻARY	
NE5	2K11	59	Przekaźnik interfejsowy 1P	PIR6W-1P 24VDC	RELPOL S.A. - ŻARY	
NE5	2K12	59	Przekaźnik interfejsowy 1P	PIR6W-1P 24VDC	RELPOL S.A. - ŻARY	
NE5	2K13	59	Przekaźnik interfejsowy 1P	PIR6W-1P 24VDC	RELPOL S.A. - ŻARY	
NE5	2K5	58	Przekaźnik interfejsowy 1P	PIR6W-1P 24VDC	RELPOL S.A. - ŻARY	
NE5	2K6	58	Przekaźnik interfejsowy 1P	PIR6W-1P 24VDC	RELPOL S.A. - ŻARY	
NE5	2K7	58	Przekaźnik interfejsowy 1P	PIR6W-1P 24VDC	RELPOL S.A. - ŻARY	
NE5	2K8	58	Przekaźnik interfejsowy 1P	PIR6W-1P 24VDC	RELPOL S.A. - ŻARY	
NE5	2K9	58	Przekaźnik interfejsowy 1P	PIR6W-1P 24VDC	RELPOL S.A. - ŻARY	
NE5	2KB	45	Przekaźnik elektromagnetyczny	R4 4P 24V DC	RELPOL S.A. - ŻARY	
NE5	2KB	45	Gniazdo do połącz.śrub. do przekaźnika R4 /4P/	GZ4	RELPOL S.A. - ŻARY	
NE5	2KC1	38	Przekaźnik interfejsowy 1P	PIR6W-1P 24VDC	RELPOL S.A. - ŻARY	
NE5	2KC2	57	Przekaźnik interfejsowy 1P	PIR6W-1P 24VDC	RELPOL S.A. - ŻARY	
NE5	2KC3	57	Przekaźnik interfejsowy 1P	PIR6W-1P 24VDC	RELPOL S.A. - ŻARY	
NE5	2Q1	30	Stycznik powietrzny	DILM9 - 10	MOELLER - NIEMCY	
NE5	2Q1	30	Styk pomocniczy do stycznika DILM	DILM32-XHI11	MOELLER - NIEMCY	
NE5	3	81	Korytko kablowe drobno perforowane	KOPD 60x80	ERGOM - ŁÓDŹ	
NE5	3	83	Szyna uniwersalna	TS-35	ERGOM - ŁÓDŹ	
NE5	3F1	11	Wyłącznik silnikowy	PKZM0 4-6,3	MOELLER - NIEMCY	
NE5	3F1	11	Styki pomocnicze do wyłącznika PKZM0	NHI-E-11-PKZ0	MOELLER - NIEMCY	
NE5	3K1	68	Przekaźnik interfejsowy 1P	PIR6W-1P 24VDC	RELPOL S.A. - ŻARY	
NE5	3KB	45	Przekaźnik elektromagnetyczny	R4 4P 24V DC	RELPOL S.A. - ŻARY	
NE5	3KB	45	Gniazdo do połącz.śrub. do przekaźnika R4 /4P/	GZ4	RELPOL S.A. - ŻARY	
NE5	3KC1	38	Przekaźnik interfejsowy 1P	PIR6W-1P 24VDC	RELPOL S.A. - ŻARY	
NE5	3Q1	30	Stycznik powietrzny	DILM9 - 10	MOELLER - NIEMCY	
NE5	3Q1	30	Styk pomocniczy do stycznika DILM	DILM32-XHI11	MOELLER - NIEMCY	
NE5	4	81	Korytko kablowe drobno perforowane	KOPD 60x60	ERGOM - ŁÓDŹ	

POSTER
Poznań ul.Synów Pułku 26

Zestawienie materiałowe NE5

Rysunek: 107

C-01-12

1	2	3	4	5	6	7	8	9	10	11	12	13	14	15	16

LOKALIZ.	OZNACZ.	NR RYS.	NAZWA	TYP	PRODUCENT	UWAGI
NE5	4	81	Szyna uniwersalna	TS-35	ERGOM - ŁÓDŹ	
NE5	4F1	12	Wyłącznik silnikowy	PKZM0 1,6-2,5	MOELLER - NIEMCY	
NE5	4F1	12	Styki pomocnicze do wyłącznika PKZM0	NHI-E-11-PKZ0	MOELLER - NIEMCY	
NE5	4K1	68	Przekaźnik interfejsowy 1P	PIR6W-1P 24VDC	RELPOL S.A. - ŻARY	
NE5	4K2	39	Przekaźnik interfejsowy 1P	PIR6W-1P 24VDC	RELPOL S.A. - ŻARY	
NE5	4K3	42	Przekaźnik interfejsowy 1P	PIR6W-1P 24VDC	RELPOL S.A. - ŻARY	
NE5	4K4	43	Przekaźnik elektromagnetyczny	R4 4P 24V DC	RELPOL S.A. - ŻARY	
NE5	4K4	43	Gniazdo do połącz.śrub. do przekaźnika R4 /4P/	GZ4	RELPOL S.A. - ŻARY	
NE5	4K5	43	Przekaźnik elektromagnetyczny	R4 4P 24V DC	RELPOL S.A. - ŻARY	
NE5	4K5	43	Gniazdo do połącz.śrub. do przekaźnika R4 /4P/	GZ4	RELPOL S.A. - ŻARY	
NE5	4K6	43	Przekaźnik elektromagnetyczny	R4 4P 24V DC	RELPOL S.A. - ŻARY	
NE5	4K6	43	Gniazdo do połącz.śrub. do przekaźnika R4 /4P/	GZ4	RELPOL S.A. - ŻARY	
NE5	4K7	38	Przekaźnik interfejsowy 1P	PIR6W-1P 24VDC	RELPOL S.A. - ŻARY	
NE5	4KB	45	Przekaźnik elektromagnetyczny	R4 4P 24V DC	RELPOL S.A. - ŻARY	
NE5	4KB	45	Gniazdo do połącz.śrub. do przekaźnika R4 /4P/	GZ4	RELPOL S.A. - ŻARY	
NE5	4KC1	39	Przekaźnik interfejsowy 1P	PIR6W-1P 24VDC	RELPOL S.A. - ŻARY	
NE5	4KC2	38	Przekaźnik interfejsowy 1P	PIR6W-1P 24VDC	RELPOL S.A. - ŻARY	
NE5	4Q1	31	Stycznik powietrzny	DILM7 - 10	MOELLER - NIEMCY	
NE5	4Q1	31	Styk pomocniczy do stycznika DILM	DILM32-XHI22	MOELLER - NIEMCY	
NE5	5	81	Szyna uniwersalna	TS-35	ERGOM - ŁÓDŹ	
NE5	5	81	Korytko kablowe drobno perforowane	KOPD 60x60	ERGOM - ŁÓDŹ	
NE5	5F1	12	Wyłącznik silnikowy	PKZM0 2,5-4	MOELLER - NIEMCY	
NE5	5F1	12	Styki pomocnicze do wyłącznika PKZM0	NHI-E-11-PKZ0	MOELLER - NIEMCY	
NE5	5K1	68	Przekaźnik interfejsowy 1P	PIR6W-1P 24VDC	RELPOL S.A. - ŻARY	
NE5	5KB	45	Przekaźnik elektromagnetyczny	R4 4P 24V DC	RELPOL S.A. - ŻARY	
NE5	5KB	45	Gniazdo do połącz.śrub. do przekaźnika R4 /4P/	GZ4	RELPOL S.A. - ŻARY	
NE5	5KC1	39	Przekaźnik interfejsowy 1P	PIR6W-1P 24VDC	RELPOL S.A. - ŻARY	
NE5	5Q1	31	Stycznik powietrzny	DILM7 - 10	MOELLER - NIEMCY	
NE5	5Q1	31	Styk pomocniczy do stycznika DILM	DILM32-XHI11	MOELLER - NIEMCY	
NE5	6	81	Szyna uniwersalna	TS-35	ERGOM - ŁÓDŹ	
NE5	6	81	Korytko kablowe drobno perforowane	KOPD 60x60	ERGOM - ŁÓDŹ	
NE5	6F1	12	Wyłącznik instalacyjny nadprądowy	BMS6 C2/1	SCHRACK - NIEMCY	

POSTER
Poznań ul.Synów Pułku 26

Zestawienie materiałowe NE5

Rysunek: 108

C-01-12

1	2	3	4	5	6	7	8	9	10	11	12	13	14	15	16

LOKALIZ.	OZNACZ.	NR RYS.	NAZWA	TYP	PRODUCENT	UWAGI
NE5	6F1	12	Styki pomocnicze do wyłącznika BMS	H11	SCHRACK - NIEMCY	
NE5	6K1	68	Przekaźnik interfejsowy 1P	PIR6W-1P 24VDC	RELPOL S.A. - ŻARY	
NE5	6K6	31	Przekaźnik elektromagnetyczny	R4 4P 220V AC	RELPOL S.A. - ŻARY	
NE5	6K6	31	Gniazdo do połącz.śrub. do przekaźnika R4 /4P/	GZ4	RELPOL S.A. - ŻARY	
NE5	6KB	45	Przekaźnik elektromagnetyczny	R4 4P 24V DC	RELPOL S.A. - ŻARY	
NE5	6KB	45	Gniazdo do połącz.śrub. do przekaźnika R4 /4P/	GZ4	RELPOL S.A. - ŻARY	
NE5	6KC1	39	Przekaźnik interfejsowy 1P	PIR6W-1P 24VDC	RELPOL S.A. - ŻARY	
NE5	7	81	Korytko kablowe drobno perforowane	KOPD 60x60	ERGOM - ŁÓDŹ	
NE5	7	83	Szyna uniwersalna	TS-35	ERGOM - ŁÓDŹ	
NE5	7F1	13	Wyłącznik silnikowy	PKZM0 4-6,3	MOELLER - NIEMCY	
NE5	7F1	13	Styki pomocnicze do wyłącznika PKZM0	NHI-E-11-PKZ0	MOELLER - NIEMCY	
NE5	7K1	68	Przekaźnik interfejsowy 1P	PIR6W-1P 24VDC	RELPOL S.A. - ŻARY	
NE5	7KB	46	Przekaźnik elektromagnetyczny	R4 4P 24V DC	RELPOL S.A. - ŻARY	
NE5	7KB	46	Gniazdo do połącz.śrub. do przekaźnika R4 /4P/	GZ4	RELPOL S.A. - ŻARY	
NE5	7KC1	40	Przekaźnik interfejsowy 1P	PIR6W-1P 24VDC	RELPOL S.A. - ŻARY	
NE5	7Q1	32	Stycznik powietrzny	DILM7 - 10	MOELLER - NIEMCY	
NE5	7Q1	32	Styk pomocniczy do stycznika DILM	DILM32-XHI11	MOELLER - NIEMCY	
NE5	8	81	Korytko kablowe drobno perforowane	KOPD 60x80	ERGOM - ŁÓDŹ	
NE5	8	83	Szyna uniwersalna	TS-35	ERGOM - ŁÓDŹ	
NE5	8F1	13	Wyłącznik silnikowy	PKZM0 2,5-4	MOELLER - NIEMCY	
NE5	8F1	13	Styki pomocnicze do wyłącznika PKZM0	NHI-E-11-PKZ0	MOELLER - NIEMCY	
NE5	8F1	13	Modułowy blok rozdzielczy	004884	LEGRAND	
NE5	8K1	68	Przekaźnik interfejsowy 1P	PIR6W-1P 24VDC	RELPOL S.A. - ŻARY	
NE5	8KB	46	Przekaźnik elektromagnetyczny	R4 4P 24V DC	RELPOL S.A. - ŻARY	
NE5	8KB	46	Gniazdo do połącz.śrub. do przekaźnika R4 /4P/	GZ4	RELPOL S.A. - ŻARY	
NE5	8KC1	40	Przekaźnik interfejsowy 1P	PIR6W-1P 24VDC	RELPOL S.A. - ŻARY	
NE5	8Q1	32	Stycznik powietrzny	DILM7 - 10	MOELLER - NIEMCY	
NE5	8Q1	32	Styk pomocniczy do stycznika DILM	DILM32-XHI11	MOELLER - NIEMCY	
NE5	9	81	Korytko kablowe drobno perforowane	KOPD 60x80	ERGOM - ŁÓDŹ	
NE5	9F1	15	Wyłącznik silnikowy	PKZM0 2,5-4	MOELLER - NIEMCY	
NE5	9F1	15	Styki pomocnicze do wyłącznika PKZM0	NHI-E-11-PKZ0	MOELLER - NIEMCY	
NE5	9K1	68	Przekaźnik interfejsowy 1P	PIR6W-1P 24VDC	RELPOL S.A. - ŻARY	

POSTER
Poznań ul.Synów Pułku 26

Zestawienie materiałowe NE5

Rysunek: 109

C-01-12

1	2	3	4	5	6	7	8	9	10	11	12	13	14	15	16

LOKALIZ.	OZNACZ.	NR RYS.	NAZWA	TYP	PRODUCENT	UWAGI
NE5	9KB	46	Przekaźnik elektromagnetyczny	R4 4P 24V DC	RELPOL S.A. - ŻARY	
NE5	9KB	46	Gniazdo do połącz.śrub. do przekaźnika R4 /4P/	GZ4	RELPOL S.A. - ŻARY	
NE5	9KC1	40	Przekaźnik interfejsowy 1P	PIR6W-1P 24VDC	RELPOL S.A. - ŻARY	
NE5	9Q1	32	Stycznik powietrzny	DILM7 - 10	MOELLER - NIEMCY	
NE5	9Q1	32	Styk pomocniczy do stycznika DILM	DILM32-XHI11	MOELLER - NIEMCY	
NE5	A1.1	60	Sterownik VISION 1040	VISION 1040-T20B	UNITRONICS - IZRAEL	
NE5	A1.2	61	Moduł 30 we, 30 wy, 2 AI	V200-18-E62B	UNITRONICS - IZRAEL	
NE5	A1.2.1	62	Moduł 30 we, 30 wy, 2 AI	V200-18-E62B	UNITRONICS - IZRAEL	
NE5	A1.3	60	Modem GSM z anteną	FASTRACK M1306B	WAVECOM	
NE5	A2.1	63	Moduł 16DI, 3AI, 8DO z adapterem	EX-D16A3-RO8	UNITRONICS - IZRAEL	
NE5	A2.1.1	70	Moduł 16DI, 3AI, 8DO z adapterem	EX-D16A3-RO8	UNITRONICS - IZRAEL	
NE5	A2.2	64	Moduł 16 wejść binarnych	IO-DI16	UNITRONICS - IZRAEL	
NE5	A2.3	65	Moduł 16 wejść binarnych	IO-DI16	UNITRONICS - IZRAEL	
NE5	A2.4	66	Moduł 16 wejść binarnych	IO-DI16	UNITRONICS - IZRAEL	
NE5	A2.5	67	Moduł 16 wejść binarnych	IO-DI16	UNITRONICS - IZRAEL	
NE5	A2.6	72	Moduł 4 wejść i 2 wyjść analogowych	IO-AI4-AO2	UNITRONICS - IZRAEL	
NE5	A2.7	73	Moduł 4 wejść i 2 wyjść analogowych	IO-AI4-AO2	UNITRONICS - IZRAEL	
NE5	F1	15	Wyłącznik instalacyjny nadprądowy	BMS6 C6/1	SCHRACK - NIEMCY	
NE5	F1	15	Styki pomocnicze do wyłącznika BMS	H11	SCHRACK - NIEMCY	
NE5	F10	26	Wyłącznik instalacyjny nadprądowy	BMS6 B16/1	SCHRACK - NIEMCY	
NE5	F11	26	Wyłącznik instalacyjny nadprądowy	BMS6 C4/1	SCHRACK - NIEMCY	
NE5	F11	26	Styki pomocnicze do wyłącznika BMS	H11	SCHRACK - NIEMCY	
NE5	F12	26	Wyłącznik instalacyjny nadprądowy	BMS6 B6/1	SCHRACK - NIEMCY	
NE5	F13	27	Wyłącznik instalacyjny nadprądowy	BMS6 C2/1	SCHRACK - NIEMCY	
NE5	F14	27	Wyłącznik instalacyjny nadprądowy	BMS6 C2/1	SCHRACK - NIEMCY	
NE5	F14	27	Styki pomocnicze do wyłącznika BMS	H11	SCHRACK - NIEMCY	
NE5	F15	26	Wyłącznik instalacyjny nadprądowy	BMS6 C2/1	SCHRACK - NIEMCY	
NE5	F15	26	Styki pomocnicze do wyłącznika BMS	H11	SCHRACK - NIEMCY	
NE5	FF1	7	Moduł bezpiecznikowy	BIK-4W	Pollin	
NE5	FF10	9	Moduł bezpiecznikowy	BIK-4W	Pollin	
NE5	FF2	7	Moduł bezpiecznikowy	BIK-4W	Pollin	
NE5	FF3	7	Moduł bezpiecznikowy	BIK-4W	Pollin	

POSTER
Poznań ul.Synów Pułku 26

Zestawienie materiałowe NE5

Rysunek: 110

C-01-12

1	2	3	4	5	6	7	8	9	10	11	12	13	14	15	16

LOKALIZ.	OZNACZ.	NR RYS.	NAZWA	TYP	PRODUCENT	UWAGI
NE5	FF4	8	Moduł bezpiecznikowy	BIK-4W	Pollin	
NE5	FF5	8	Moduł bezpiecznikowy	BIK-4W	Pollin	
NE5	FF6	8	Moduł bezpiecznikowy	BIK-4W	Pollin	
NE5	FF9	9	Moduł bezpiecznikowy	BIK-4W	Pollin	
NE5	FR1	7	Wyłącznik różnicowoprądowy 4 torowy	BCF6 25/4/003	SCHRACK - NIEMCY	
NE5	FR10	9	Wyłącznik różnicowoprądowy 4 torowy	BCF6 25/4/003	SCHRACK - NIEMCY	
NE5	FR2	7	Wyłącznik różnicowoprądowy 4 torowy	BCF6 40/4/003	SCHRACK - NIEMCY	
NE5	FR3	7	Wyłącznik różnicowoprądowy 4 torowy	BCF6 40/4/003	SCHRACK - NIEMCY	
NE5	FR4	8	Wyłącznik różnicowoprądowy 4 torowy	BCF6 25/4/003	SCHRACK - NIEMCY	
NE5	FR5	8	Wyłącznik różnicowoprądowy 4 torowy	BCF6 25/4/003	SCHRACK - NIEMCY	
NE5	FR6	8	Wyłącznik różnicowoprądowy 4 torowy	BCF6 25/4/003	SCHRACK - NIEMCY	
NE5	FR9	9	Wyłącznik różnicowoprądowy 4 torowy	BCF6 25/4/003	SCHRACK - NIEMCY	
NE5	FV	7	Rozłącznik bezpiecznikowy trzytorowy	Z-SLS/NEOZ/3	MOELLER - NIEMCY	
NE5	FV	7	Wkładka topikowa	Z-SLS/E-63A	MOELLER - NIEMCY	
NE5	G0	26	Zasilacz bezprzerwowy	UPS 520	ETA - POZNAŃ	
NE5	G1	29	Zasilacz sieciowy stabilizowany	SPS-100M-24-5	IMCON-INTECH	
NE5	G2	28	Zasilacz sieciowy stabilizowany	SPS-100M-24-5	IMCON-INTECH	
NE5	G6	26	Zespół zasilający	ZS-1	POSTER - POZNAŃ	
NE5	GF1	20	Przetwornica częstotliwości	VLT 2875 7,5kW	DANFOSS - DANIA	
NE5	GF2	22	Przetwornica częstotliwości	VLT 2875 7,5kW	DANFOSS - DANIA	
NE5	H1	26	Belka montażowa 1x18W	OSOM-120	ELGO - GOSTYNIN	
NE5	H1	26	Świetlówka dzienna	G-13 20W	PHILIPS LIGHTING - P	
NE5	H3	79	Sygnalizator optyczno - akustyczny	SOA4-PS	IRED - LUBLIN	
NE5	KAW1	78	Przekaźnik elektromagnetyczny	R4 4P 24V DC	RELPOL S.A. - ŻARY	
NE5	KAW1	78	Gniazdo do połącz.śrub. do przekaźnika R4 /4P/	GZ4	RELPOL S.A. - ŻARY	
NE5	KAW2	79	Przekaźnik elektromagnetyczny	R4 4P 24V DC	RELPOL S.A. - ŻARY	
NE5	KAW2	79	Gniazdo do połącz.śrub. do przekaźnika R4 /4P/	GZ4	RELPOL S.A. - ŻARY	
NE5	KK1	27	Przekaźnik elektromagnetyczny	R4 4P 220V AC	RELPOL S.A. - ŻARY	
NE5	KK1	27	Gniazdo do połącz.śrub. do przekaźnika R4 /4P/	GZ4	RELPOL S.A. - ŻARY	
NE5	KL1	53	Przekaźnik elektromagnetyczny	R4 4P 24V DC	RELPOL S.A. - ŻARY	
NE5	KL1	53	Gniazdo do połącz.śrub. do przekaźnika R4 /4P/	GZ4	RELPOL S.A. - ŻARY	
NE5	KL10	55	Przekaźnik elektromagnetyczny	R4 4P 24V DC	RELPOL S.A. - ŻARY	

POSTER
Poznań ul.Synów Pułku 26

Zestawienie materiałowe NE5

Rysunek: 111

C-01-12

1	2	3	4	5	6	7	8	9	10	11	12	13	14	15	16

LOKALIZ.	OZNACZ.	NR RYS.	NAZWA	TYP	PRODUCENT	UWAGI
NE5	KL10	55	Gniazdo do połącz.śrub. do przekaźnika R4 /4P/	GZ4	RELPOL S.A. - ŻARY	
NE5	KL11	55	Przekaźnik elektromagnetyczny	R4 4P 24V DC	RELPOL S.A. - ŻARY	
NE5	KL11	55	Gniazdo do połącz.śrub. do przekaźnika R4 /4P/	GZ4	RELPOL S.A. - ŻARY	
NE5	KL12	55	Przekaźnik elektromagnetyczny	R4 4P 24V DC	RELPOL S.A. - ŻARY	
NE5	KL12	55	Gniazdo do połącz.śrub. do przekaźnika R4 /4P/	GZ4	RELPOL S.A. - ŻARY	
NE5	KL2	53	Przekaźnik elektromagnetyczny	R4 4P 24V DC	RELPOL S.A. - ŻARY	
NE5	KL2	53	Gniazdo do połącz.śrub. do przekaźnika R4 /4P/	GZ4	RELPOL S.A. - ŻARY	
NE5	KL3	53	Przekaźnik elektromagnetyczny	R4 4P 24V DC	RELPOL S.A. - ŻARY	
NE5	KL3	53	Gniazdo do połącz.śrub. do przekaźnika R4 /4P/	GZ4	RELPOL S.A. - ŻARY	
NE5	KL4	56	Przekaźnik elektromagnetyczny	R4 4P 24V DC	RELPOL S.A. - ŻARY	
NE5	KL4	56	Gniazdo do połącz.śrub. do przekaźnika R4 /4P/	GZ4	RELPOL S.A. - ŻARY	
NE5	KL6	54	Przekaźnik elektromagnetyczny	R4 4P 24V DC	RELPOL S.A. - ŻARY	
NE5	KL6	54	Gniazdo do połącz.śrub. do przekaźnika R4 /4P/	GZ4	RELPOL S.A. - ŻARY	
NE5	KL7	54	Przekaźnik elektromagnetyczny	R4 4P 24V DC	RELPOL S.A. - ŻARY	
NE5	KL7	54	Gniazdo do połącz.śrub. do przekaźnika R4 /4P/	GZ4	RELPOL S.A. - ŻARY	
NE5	KL8	54	Przekaźnik elektromagnetyczny	R4 4P 24V DC	RELPOL S.A. - ŻARY	
NE5	KL8	54	Gniazdo do połącz.śrub. do przekaźnika R4 /4P/	GZ4	RELPOL S.A. - ŻARY	
NE5	KL9	55	Przekaźnik elektromagnetyczny	R4 4P 24V DC	RELPOL S.A. - ŻARY	
NE5	KL9	55	Gniazdo do połącz.śrub. do przekaźnika R4 /4P/	GZ4	RELPOL S.A. - ŻARY	
NE5	KN1	48	Przekaźnik elektromagnetyczny	R4 4P 24V DC	RELPOL S.A. - ŻARY	
NE5	KN1	48	Gniazdo do połącz.śrub. do przekaźnika R4 /4P/	GZ4	RELPOL S.A. - ŻARY	
NE5	KN10	49	Przekaźnik elektromagnetyczny	R4 4P 24V DC	RELPOL S.A. - ŻARY	
NE5	KN10	49	Gniazdo do połącz.śrub. do przekaźnika R4 /4P/	GZ4	RELPOL S.A. - ŻARY	
NE5	KN12	48	Przekaźnik elektromagnetyczny	R4 4P 24V DC	RELPOL S.A. - ŻARY	
NE5	KN12	48	Gniazdo do połącz.śrub. do przekaźnika R4 /4P/	GZ4	RELPOL S.A. - ŻARY	
NE5	KN2	49	Przekaźnik elektromagnetyczny	R4 4P 24V DC	RELPOL S.A. - ŻARY	
NE5	KN2	49	Gniazdo do połącz.śrub. do przekaźnika R4 /4P/	GZ4	RELPOL S.A. - ŻARY	
NE5	KN3	49	Przekaźnik elektromagnetyczny	R4 4P 24V DC	RELPOL S.A. - ŻARY	
NE5	KN3	49	Gniazdo do połącz.śrub. do przekaźnika R4 /4P/	GZ4	RELPOL S.A. - ŻARY	
NE5	KN4	49	Przekaźnik elektromagnetyczny	R4 4P 24V DC	RELPOL S.A. - ŻARY	
NE5	KN4	49	Gniazdo do połącz.śrub. do przekaźnika R4 /4P/	GZ4	RELPOL S.A. - ŻARY	
NE5	KN5	49	Przekaźnik elektromagnetyczny	R4 4P 24V DC	RELPOL S.A. - ŻARY	

POSTER
Poznań ul.Synów Pułku 26

Zestawienie materiałowe NE5

Rysunek: 112

C-01-12

1	2	3	4	5	6	7	8	9	10	11	12	13	14	15	16

LOKALIZ.	OZNACZ.	NR RYS.	NAZWA	TYP	PRODUCENT	UWAGI
NE5	KN5	49	Gniazdo do połącz.śrub. do przekaźnika R4 /4P/	GZ4	RELPOL S.A. - ŻARY	
NE5	KN6	49	Przekaźnik elektromagnetyczny	R4 4P 24V DC	RELPOL S.A. - ŻARY	
NE5	KN6	49	Gniazdo do połącz.śrub. do przekaźnika R4 /4P/	GZ4	RELPOL S.A. - ŻARY	
NE5	KN9	48	Przekaźnik elektromagnetyczny	R4 4P 24V DC	RELPOL S.A. - ŻARY	
NE5	KN9	48	Gniazdo do połącz.śrub. do przekaźnika R4 /4P/	GZ4	RELPOL S.A. - ŻARY	
NE5	KS21	44	Przekaźnik elektromagnetyczny	R4 4P 24V DC	RELPOL S.A. - ŻARY	
NE5	KS21	44	Gniazdo do połącz.śrub. do przekaźnika R4 /4P/	GZ4	RELPOL S.A. - ŻARY	
NE5	KS22	44	Przekaźnik czasowy	TRAmC 24V AC/DC	MIKROBEST - POZNAŃ	
NE5	L1	53	Czujnik poziomu	MAC-3	NIVELCO-GLIWICE	
NE5	L10	55	Czujnik poziomu	MAC-3	NIVELCO-GLIWICE	
NE5	L11	55	Czujnik poziomu	MAC-3	NIVELCO-GLIWICE	
NE5	L12	55	Czujnik poziomu	MAC-3	NIVELCO-GLIWICE	
NE5	L2	53	Czujnik poziomu	MAC-3	NIVELCO-GLIWICE	
NE5	L3	53	Czujnik poziomu	MAC-3	NIVELCO-GLIWICE	
NE5	L4	56	Czujnik poziomu	MAC-3	NIVELCO-GLIWICE	
NE5	L6	54	Czujnik poziomu	MAC-3	NIVELCO-GLIWICE	
NE5	L7	54	Czujnik poziomu	MAC-3	NIVELCO-GLIWICE	
NE5	L8	54	Czujnik poziomu	MAC-3	NIVELCO-GLIWICE	
NE5	L9	55	Czujnik poziomu	MAC-3	NIVELCO-GLIWICE	
NE5	PF1	7	Czujnik kolejności i zaniku fazy	CKF-B	<<F&F>> - PABIANICE	
NE5	PF10	9	Czujnik kolejności i zaniku fazy	CKF-B	<<F&F>> - PABIANICE	
NE5	PF2	7	Czujnik kolejności i zaniku fazy	CKF-B	<<F&F>> - PABIANICE	
NE5	PF3	7	Czujnik kolejności i zaniku fazy	CKF-B	<<F&F>> - PABIANICE	
NE5	PF4	8	Czujnik kolejności i zaniku fazy	CKF-B	<<F&F>> - PABIANICE	
NE5	PF5	8	Czujnik kolejności i zaniku fazy	CKF-B	<<F&F>> - PABIANICE	
NE5	PF6	8	Czujnik kolejności i zaniku fazy	CKF-B	<<F&F>> - PABIANICE	
NE5	PF9	9	Czujnik kolejności i zaniku fazy	CKF-B	<<F&F>> - PABIANICE	
NE5	QF1	7	Rozłącznik bezpiecznikowy trzytorowy	Z-SLS/NEOZ/3	MOELLER - NIEMCY	
NE5	QF1	7	Wkładka topikowa	Z-SLS/E-25A	MOELLER - NIEMCY	
NE5	QF10	9	Rozłącznik bezpiecznikowy trzytorowy	Z-SLS/NEOZ/3	MOELLER - NIEMCY	
NE5	QF10	9	Wkładka topikowa	Z-SLS/E-25A	MOELLER - NIEMCY	
NE5	QF2	7	Rozłącznik bezpiecznikowy trzytorowy	Z-SLS/NEOZ/3	MOELLER - NIEMCY	

POSTER
Poznań ul.Synów Pułku 26

Zestawienie materiałowe NE5

Rysunek: C-01-12

1	2	3	4	5	6	7	8	9	10	11	12	13	14	15	16

LOKALIZ.	OZNACZ.	NR RYS.	NAZWA	TYP	PRODUCENT	UWAGI
NE5	QF2	7	Wkładka topikowa	Z-SLS/E-32A	MOELLER - NIEMCY	
NE5	QF3	7	Rozłącznik bezpiecznikowy trzytorowy	Z-SLS/NEOZ/3	MOELLER - NIEMCY	
NE5	QF3	7	Wkładka topikowa	Z-SLS/E-32A	MOELLER - NIEMCY	
NE5	QF4	8	Rozłącznik bezpiecznikowy trzytorowy	Z-SLS/NEOZ/3	MOELLER - NIEMCY	
NE5	QF4	8	Wkładka topikowa	Z-SLS/E-25A	MOELLER - NIEMCY	
NE5	QF5	8	Rozłącznik bezpiecznikowy trzytorowy	Z-SLS/NEOZ/3	MOELLER - NIEMCY	
NE5	QF5	8	Wkładka topikowa	Z-SLS/E-25A	MOELLER - NIEMCY	
NE5	QF6	8	Rozłącznik bezpiecznikowy trzytorowy	Z-SLS/NEOZ/3	MOELLER - NIEMCY	
NE5	QF6	8	Wkładka topikowa	Z-SLS/E-25A	MOELLER - NIEMCY	
NE5	QF7	20	Rozłącznik bezpiecznikowy trzytorowy	Z-SLS/NEOZ/3	MOELLER - NIEMCY	
NE5	QF7	20	Wkładka topikowa	Z-SLS/E-25A	MOELLER - NIEMCY	
NE5	QF8	22	Rozłącznik bezpiecznikowy trzytorowy	Z-SLS/NEOZ/3	MOELLER - NIEMCY	
NE5	QF8	22	Wkładka topikowa	Z-SLS/E-25A	MOELLER - NIEMCY	
NE5	QF9	9	Rozłącznik bezpiecznikowy trzytorowy	Z-SLS/NEOZ/3	MOELLER - NIEMCY	
NE5	QF9	9	Wkładka topikowa	Z-SLS/E-25A	MOELLER - NIEMCY	
NE5	S3	79	Łącznik pokrętny	M22-WKV	MOELLER - NIEMCY	
NE5	S3	79	Łącznik do mocowania	M22-A	MOELLER - NIEMCY	
NE5	S3	79	Zestyk rozwierny	M22-K01	MOELLER - NIEMCY	
NE5	SAW	78	Przycisk bezpieczeństwa	M22-PVT	MOELLER - NIEMCY	
NE5	SAW	78	Wspornik M22-A	216374	MOELLER - NIEMCY	
NE5	SAW	78	Zestyk rozwierny do M22-A	216378	MOELLER - NIEMCY	
NE5	SAW	78	Opis do wyłącznika	M22-XAK5	MOELLER - NIEMCY	
NE5	U1	74	Hydrostatyczny przetwornik poziomu do ścieków	SG-25S	APLISENS - WARSZAWA	
NE5	U2	74	Hydrostatyczny przetwornik poziomu do ścieków	SG-25S	APLISENS - WARSZAWA	
NE5	U3	74	Hydrostatyczny przetwornik poziomu do ścieków	SG-25S	APLISENS - WARSZAWA	
NE5	U4	74	Hydrostatyczny przetwornik poziomu do ścieków	SG-25S	APLISENS - WARSZAWA	
NE5	VB	7	Ochronnik przeciwprzepięciowy B+C	V25 B+C/4	OBO BETTERMANN	
NE5	VB1	74	DEHNconnect - ochronnik przeciwprzepięciowy	DCO RK MD 24	DEHN - NIEMCY	
NE5	VB10	77	DEHNconnect - ochronnik przeciwprzepięciowy	DCO RK MD 24	DEHN - NIEMCY	
NE5	VB2	74	DEHNconnect - ochronnik przeciwprzepięciowy	DCO RK MD 24	DEHN - NIEMCY	
NE5	VB3	74	DEHNconnect - ochronnik przeciwprzepięciowy	DCO RK MD 24	DEHN - NIEMCY	
NE5	VB4	74	DEHNconnect - ochronnik przeciwprzepięciowy	DCO RK MD 24	DEHN - NIEMCY	

POSTER
Poznań ul.Synów Pułku 26

Zestawienie materiałowe NE5

Rysunek: 114

C-01-12

LOKALIZ.	OZNACZ.	NR RYS.	NAZWA	TYP	PRODUCENT	UWAGI
NE5	VB8	75	DEHNconnect - ochronnik przeciwprzepięciowy	DCO RK MD 24	DEHN - NIEMCY	
NE5	VB9	76	DEHNconnect - ochronnik przeciwprzepięciowy	DCO RK MD 24	DEHN - NIEMCY	
NE5	WG	7	Rozłącznik mocy LN2 160A	LN2 160A	MOELLER - NIEMCY	
NE5	WG	7	Przedłużacz osi napędu 400mm	NZM1/2-XV4	MOELLER - NIEMCY	
NE5	WG	7	Pokrętło drzwiowe sprzęgające	NZM2-XTVDVR	MOELLER - NIEMCY	
NE5	X01	26	Gniazdo wtyczkowe na szynę	G 380	FAEL - ZĄBKOWICE	
NE5	X02	26	Gniazdo wtyczkowe na szynę	G 380	FAEL - ZĄBKOWICE	
NE5	XW3	26	Wtyczka biała	WB-6 2P+Z	ELDA - SZCZECINEK	

POSTER
Poznań ul.Synów Pułku 26

Zestawienie materiałowe NE5

Rysunek: 115

C-01-12